ｉＰａｄ・タブレットアーム (CR-LATAB12)　組立説明書

M689490

この度は、弊社製品をお買求めいただきましてありがとうございました。
この製品は組立式になっております、パッキングケースの中に下記の部品が入っていますので確認の上、下記要領で組み立ててください。
ご使用前に、製品の使い方と使用上の注意事項について書いた、説明書をよくお読みになり製品を末永くご使用いただくために、説明書を大切に保存して正しくお使い下さい。

★用意していただくもの・・・・・プラスドライバー
手袋（組み立て時のケガ等を防ぐために必ず着用してください。）

完成図

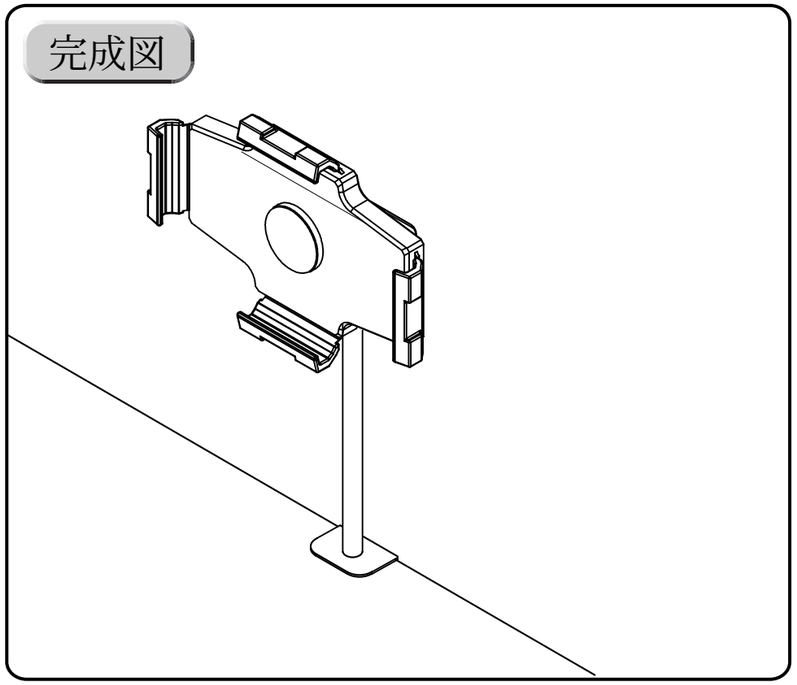

組立て部品

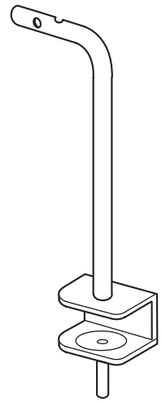

フレーム× 1個

使用小部品

六角レンチ× 1本
（№４）

ホルダー部品

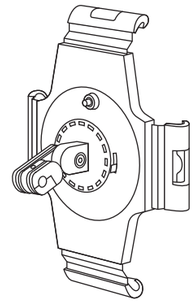

タブレットホルダー× 1個

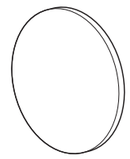

スポンジシート× 1枚

使用小部品

六角レンチ (小)× 1本

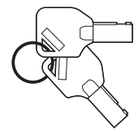

鍵× 2個

1 フレームのブラケットをデスクのテーブルトップに差し込みます。ブラケットの下端にレンチを差し込み締め付けて固定します。

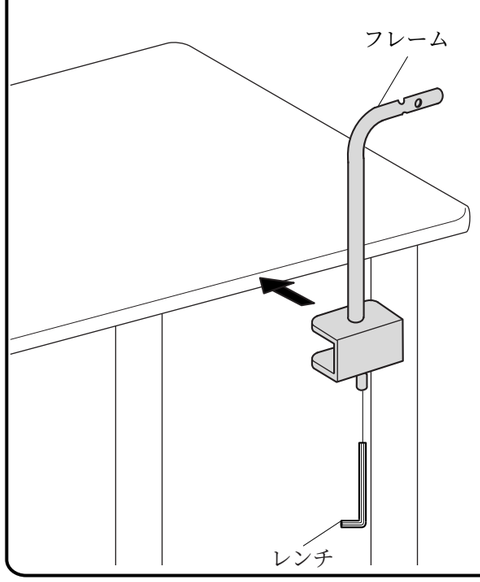

詳細図

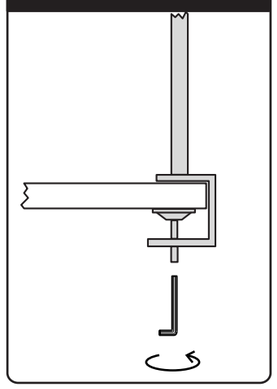

2 タブレットホルダーのスクリュを外して、フレームの穴にブラケットの突起を差し込み、外したスクリュで取付けて完成です。

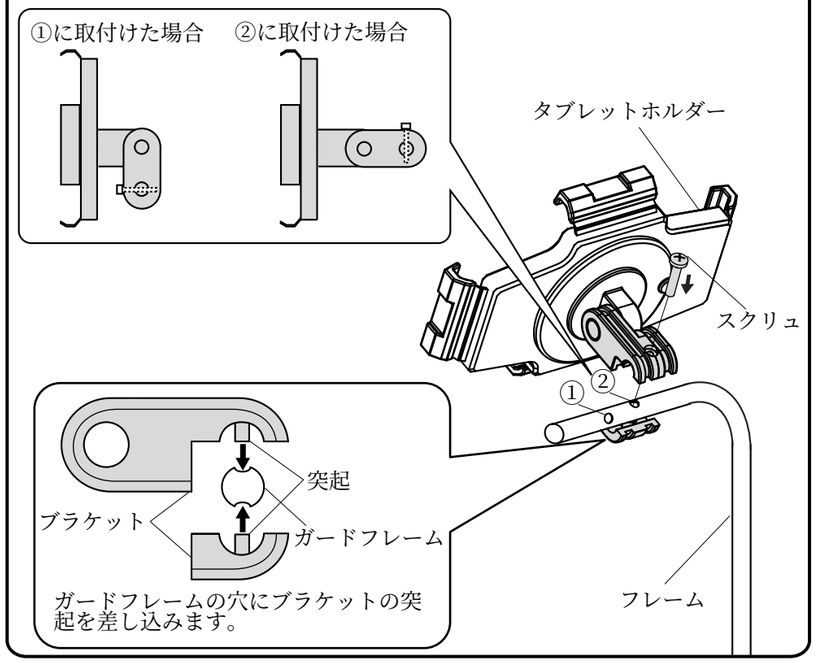

調節方法

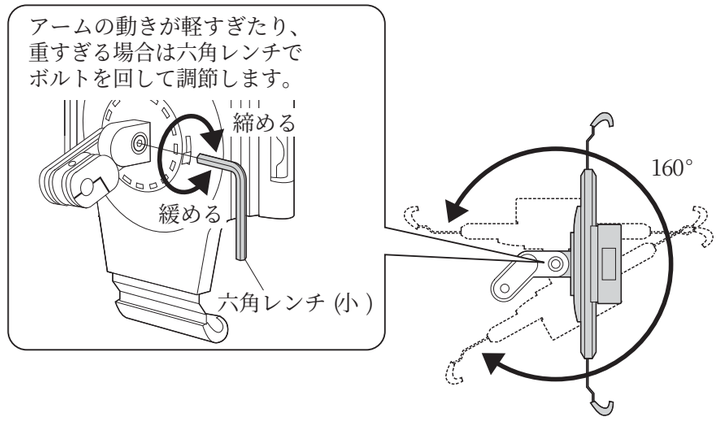

タブレットの取付け方法

① ホルダーのロックを解除し、開きます。

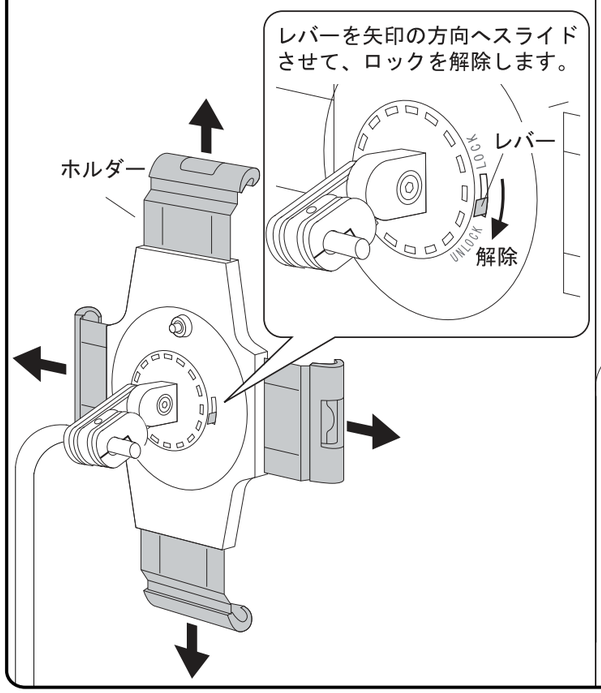

② レバーを矢印の方向へスライドし、ロックの状態にします。

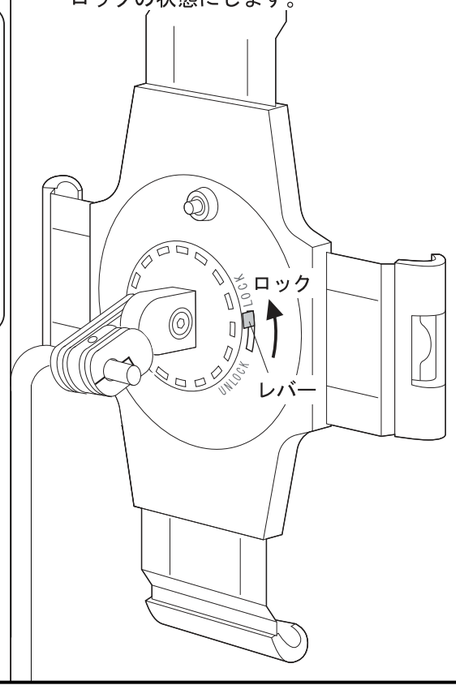

③ ホルダーにタブレットを乗せます。

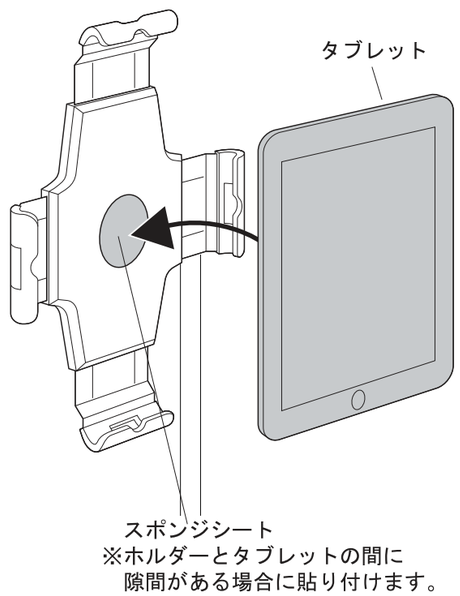

④ ホルダーでタブレットをはさみ込み、しっかりと固定します。

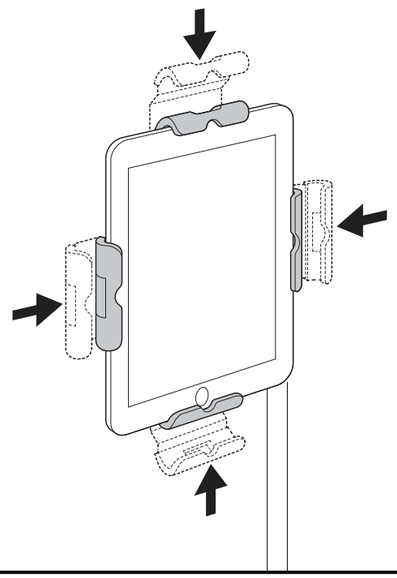

〈施錠する場合〉

レバーをロックにした状態で、施錠ボタンを押すと鍵がかかり、ホルダーが開かなくなります。

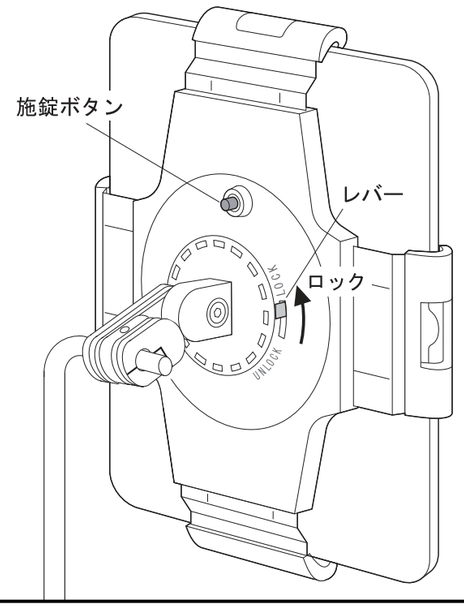

タブレットの取外し方法

〈解錠する場合〉

錠に鍵を差し込み、矢印の方向へカチッと音が鳴るまで回すと解錠します。

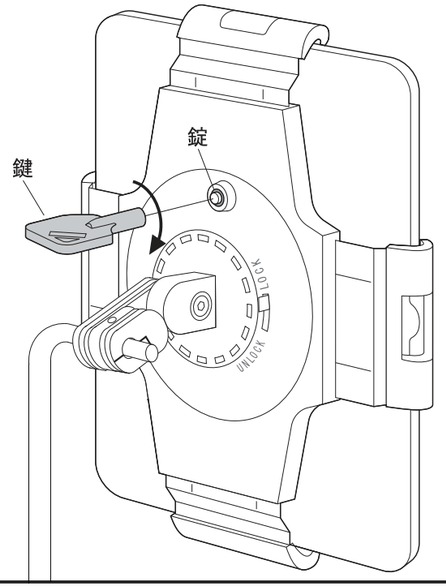

① ホルダーのレバーを矢印の方向へスライドし、ロックを解除します。

⚠ 注意 ⚠

ロックを解除する際は、タブレットを持ち、脱落しないように十分ご注意ください。

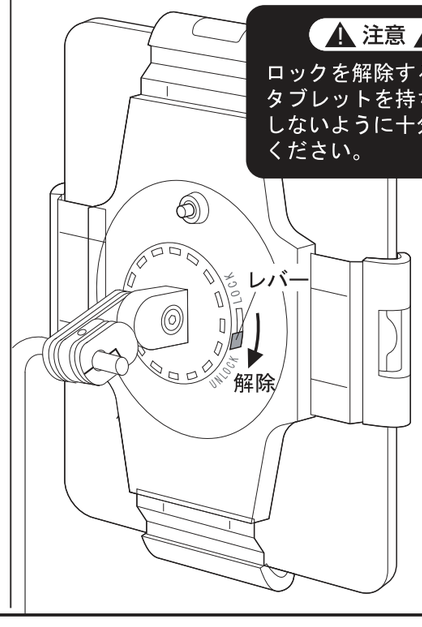

② ホルダーを開いてタブレットを取外します。

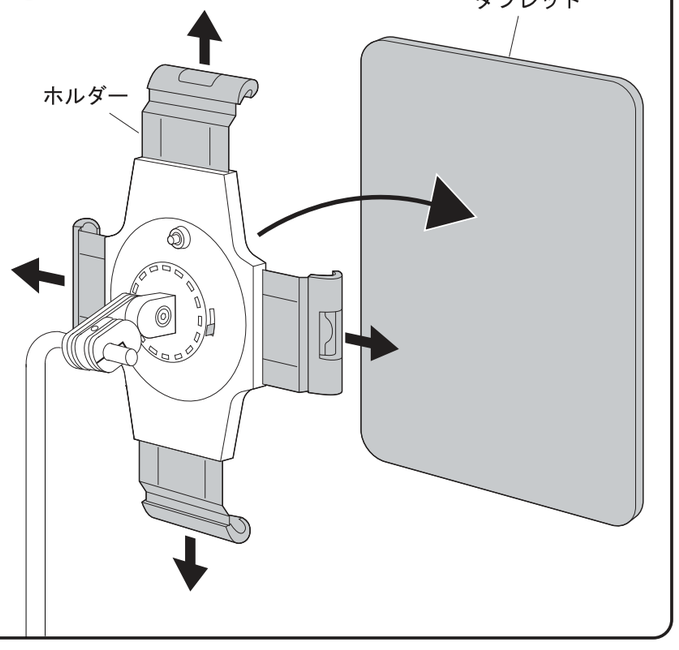

その他

- ●1.0kg以上の機器は取付けないでください。
- ●用途以外で使用しないでください。
- ●部品が外れたままで使用しないでください。
- ●ボルト・ネジ類がゆるんだまま使用しないでください。
- ●本製品を分解・修理・加工・改造はしないでください。
- ●本製品に強い振動や衝撃、無理な力を与えないでください。
- ●本製品を高温・多湿となる場所や、ほこりや静電気、油煙の多い場所で使用・保管しないでください。
- ●本製品を水などの液体で濡らさないでください。また、濡れた手で触れないでください。
- ●お子様には本製品や付属品を触れさせないでください。
- ●本製品のお手入れをする場合には、ベンジンやシンナーなどの揮発性有機溶剤が含まれているものは使用しないでください。
- ●本製品の故障、またはその使用によって生じた事故や直接、間接の損害については弊社はその責を負わないものとします。あらかじめご了承ください。

以上の点に注意して取扱ってください。

製品に関するお問い合わせ

製品の品質管理には細心の注意をはらっていますが、万一、不都合な点や製品に関するお問い合わせなどございましたら、お買求めの販売店又は右記までお気軽にご相談下さい。

サンワサプライ株式会社

岡山サプライセンター ／〒700-0825 岡山市北区田町１－１０－１
☎086-223-3311 FAX086-223-5123
東京サプライセンター ／〒140-8566 東京都品川区南大井6-5-8
☎03-5763-0011 FAX03-5763-0033