10.2iPadフロアスタンド(CR-LASTIP30シリーズ)組立説明書

Ver1.0

この度は、弊社製品をお買求めいただきましてありがとうございました。
本製品は組立式になっておりますので、下記の要領で組立ててください。
パッキングケースの中には、下記の部品が入っています。

組立説明書は組立て後も大切に保管してください。

この製品を第三者に貸し出すときは、この説明書も共に貸し出し、よく読んでから使用するようご指導ください。

★用意していただくもの……
プラスドライバー、手袋(組立て時のケガ等を防ぐために必ず着用してください)

完成図

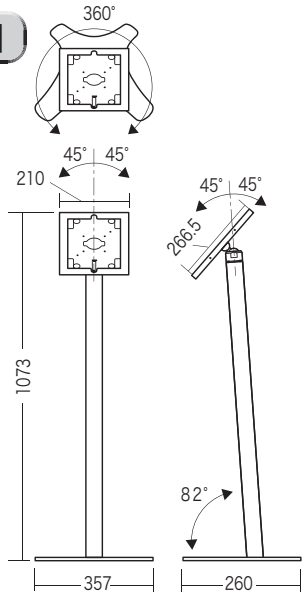

組立て部品

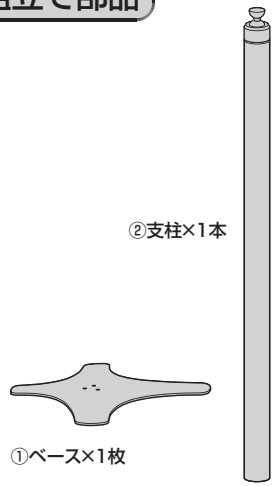

②支柱×1本

①ベース×1枚

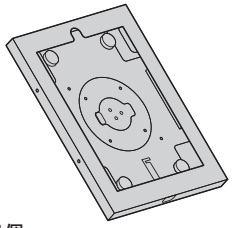

③ケース×1個
※上ケースと下ケースは組合せてあります。

④ゴムシート(4枚)
×1シート

⑤星型レンチ×1本

⑥六角レンチ(3mm)×1本

⑦六角レンチ(5mm)×1本

※部品の欠品や破損があった場合は、品番(CR-LASTIP30W)と上記の部品番号(①～⑩)と部品名(ゴムシートなど)をお知らせください。

使用ボルト

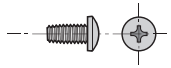

⑧ボルトA×3本〔M4×8〕

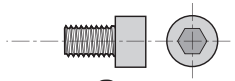

⑨ボルトB×3本〔M6×10〕

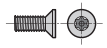

⑩ボルトC×6本〔M3×8〕
※4本はケースに付いています。
※2本は予備です。

まずはじめに

上ケースと下ケースを取外します。

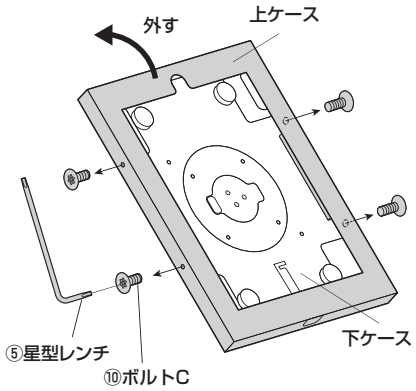

1 支柱にベースを取付けます。

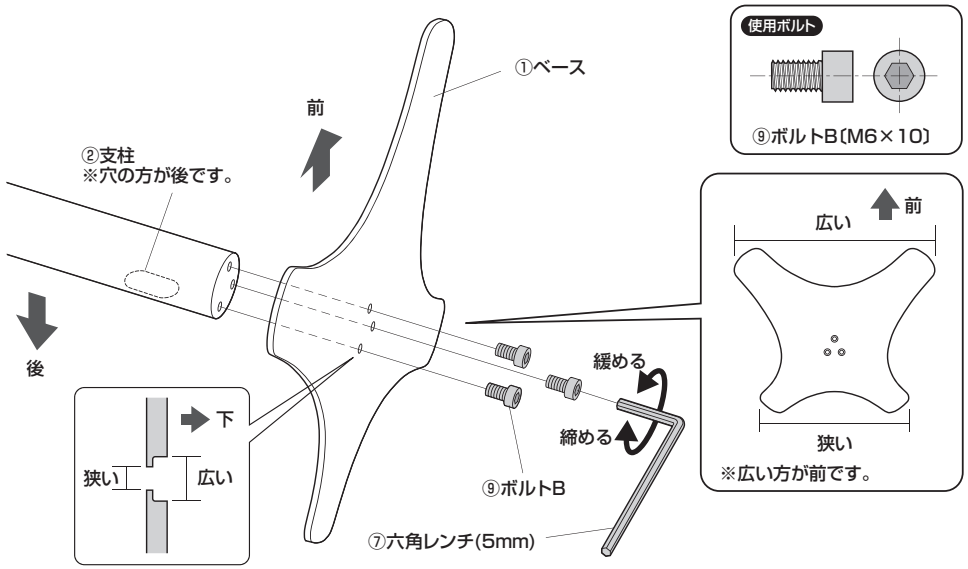

2 スタンド底面にゴムシートを取付けます。

ゴムシートをスタンド底面の四隅に
取付けてください。

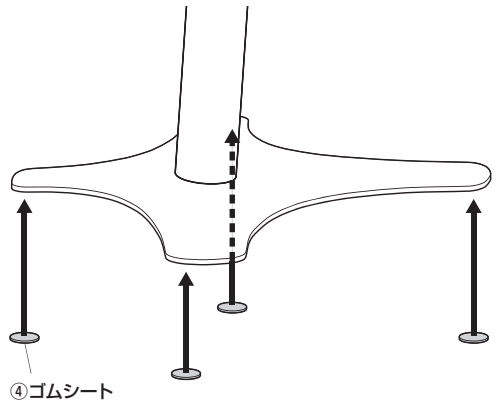

ケース部の取付け方法

1 支柱に下ケースを取付けます。

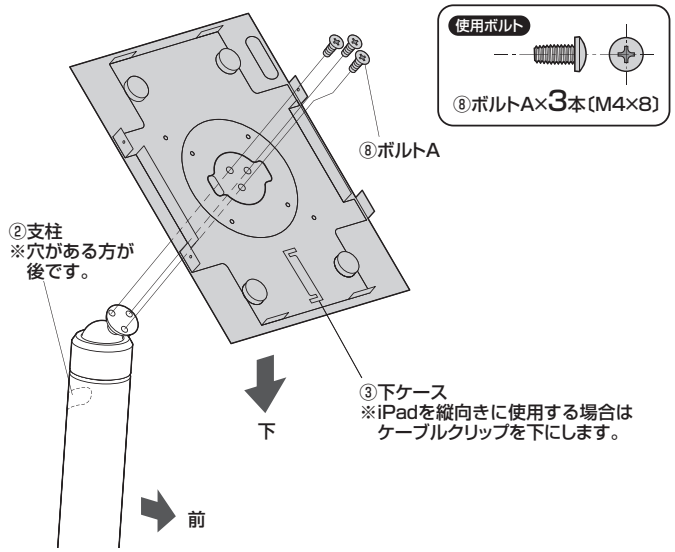

2 支柱に充電ケーブルを通します。

❶充電ケーブルを下ケースの穴に通し、支柱上側の穴から支柱内側に通します。

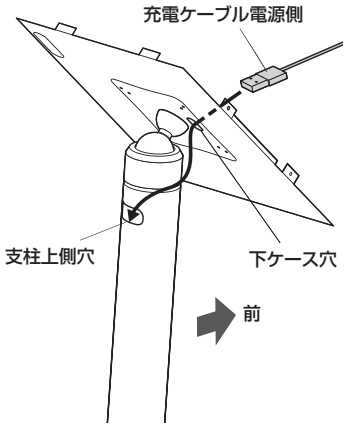

❷支柱下側の穴のゴムキャップを外します。

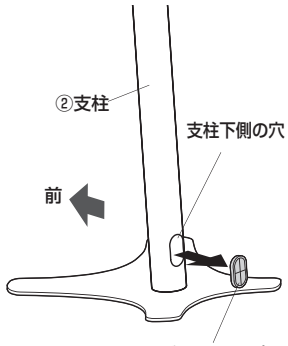

❸充電ケーブルを支柱下側の穴に通します。

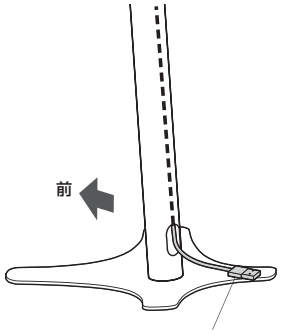

❹ゴムキャップを取付けます。

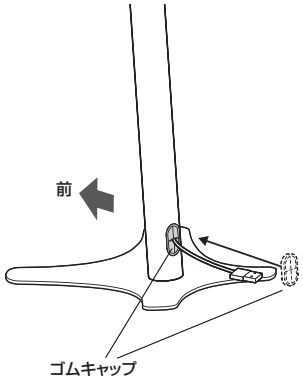

3 iPadをケースに取付けます。

❶充電ケーブルをケーブルクリップに挟みます。

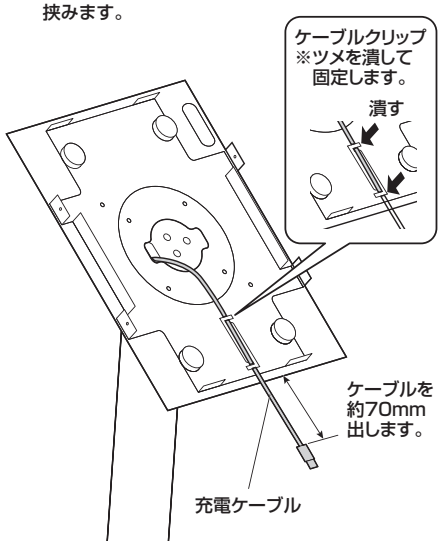

❷iPadを下ケースに入れます。

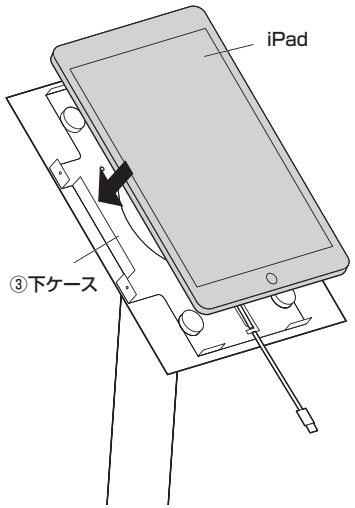

❸ケーブルを上ケースに通し下ケースにはめ込みます。

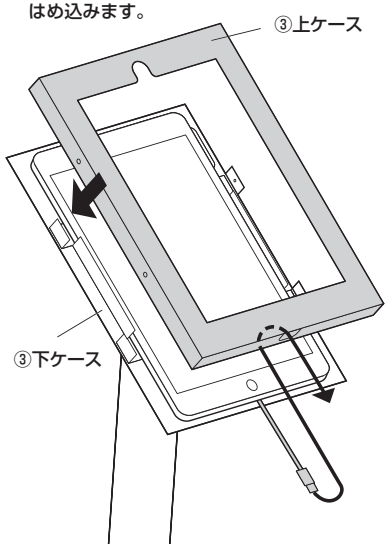

❹下ケースに上ケースをボルトで固定します。

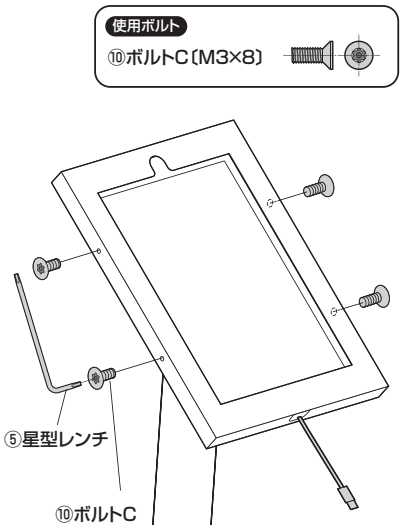

❺コネクタをiPadに接続します。

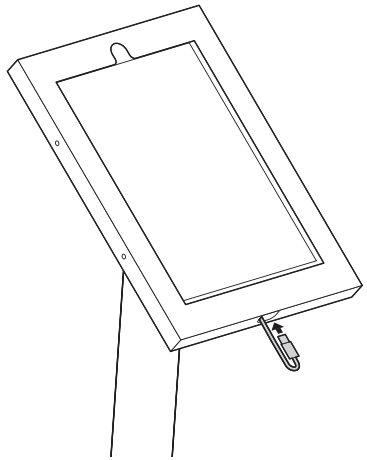

可動範囲と各部の調節方法

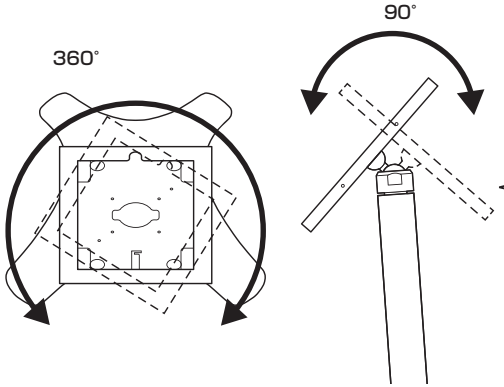

ブラケット角度の調節

❶支柱のストッパーネジを緩めます。

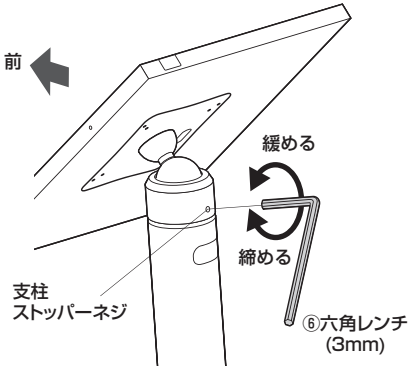

❷支柱リングを緩め、ケースの角度を調節し支柱リングと支柱ストッパーネジを締め固定します。

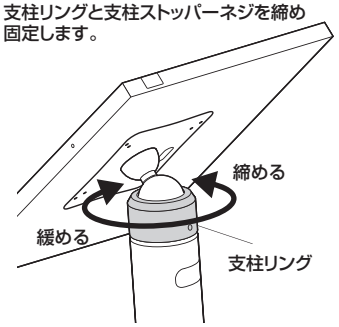

※緩めすぎると外れます。
iPadの落下にご注意ください。

安全の為に注意していただく点

可動部分で指などをはさまない様に注意してください。

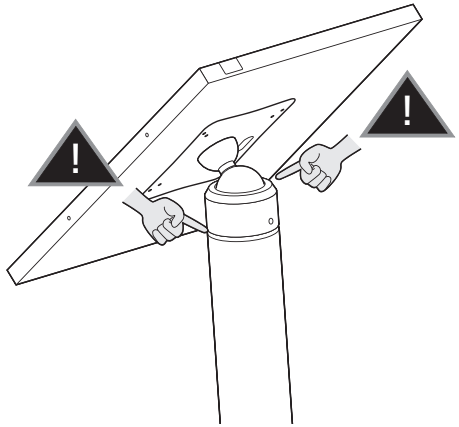

その他

- **●対応のiPad以外は取付けないでください。**
- **●本製品を取付けた机を移動させないでください。**
- ●本製品を振動のある場所に設置しないでください。
- ●用途以外で使用しないでください。
- ●部品が外れたままで使用しないでください。
- ●ボルト・ネジ類がゆるんだまま使用しないでください。
- ●本製品を分解・修理・加工・改造はしないでください。
- ●本製品に強い振動や衝撃、無理な力を与えないでください。
- ●本製品を高温・多湿となる場所や、ホコリや静電気、油煙の多い場所で使用・保管しないでください。
- ●本製品を水などの液体で濡らさないでください。また、濡れた手で触れないでください。
- ●お子様には本製品や付属品を触れさせないでください。
- ●本製品のお手入れをする場合には、ベンジンやシンナーなどの揮発性有機溶剤が含まれているものは使用しないでください。
- ●本製品の故障、またはその使用によって生じた事故や直接、間接の損害については弊社はその責を負わないものとします。あらかじめご了承ください。

以上の点に注意して取扱ってください。

製品に関するお問い合わせ
CA/AD/FNDsSz

製品の品質管理には細心の注意をはらっていますが、万一、不都合な点や製品に関するお問い合わせなどございましたら、お買求めの販売店又は右記までお気軽にご相談下さい。

最新の情報はWEBサイトで
https://www.sanwa.co.jp/

本製品の詳細情報はこちら!

弊社サポートページはこちら!

サンワサプライ株式会社
岡山サプライセンター / 〒700-0825 岡山県岡山市北区田町1-10-1
TEL.086-223-3311 FAX.086-223-5123
東京サプライセンター / 〒140-8566 東京都品川区南大井6-5-8
TEL.03-5763-0011 FAX.03-5763-0033
https://www.sanwa.co.jp/