水平垂直多関節液晶モニターアーム(上下2面)(CR-LA1303シリーズ) 組立説明書

Ver1.0

この度は、弊社製品をお買求めいただきましてありがとうございました。
このモニターアームは組立式になっておりますので、下記の要領で組立ててください。
パッキングケースの中には、下記の部品が入っています。

組立説明書は組立て後も大切に保管してください。

この製品を第三者に貸し出すときは、この説明書も共に貸し出し、よく読んでから使用するようご指導ください。

★用意していただくもの・・・・・
手袋（組立て時のケガ等を防ぐために必ず着用してください）
プラスドライバー

完成図

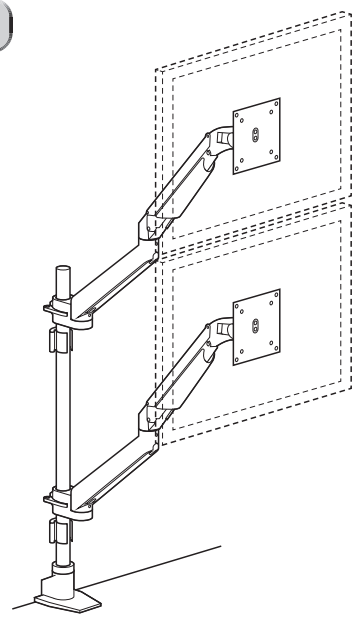

耐荷重　アーム1本につき2～10kg

組立部品

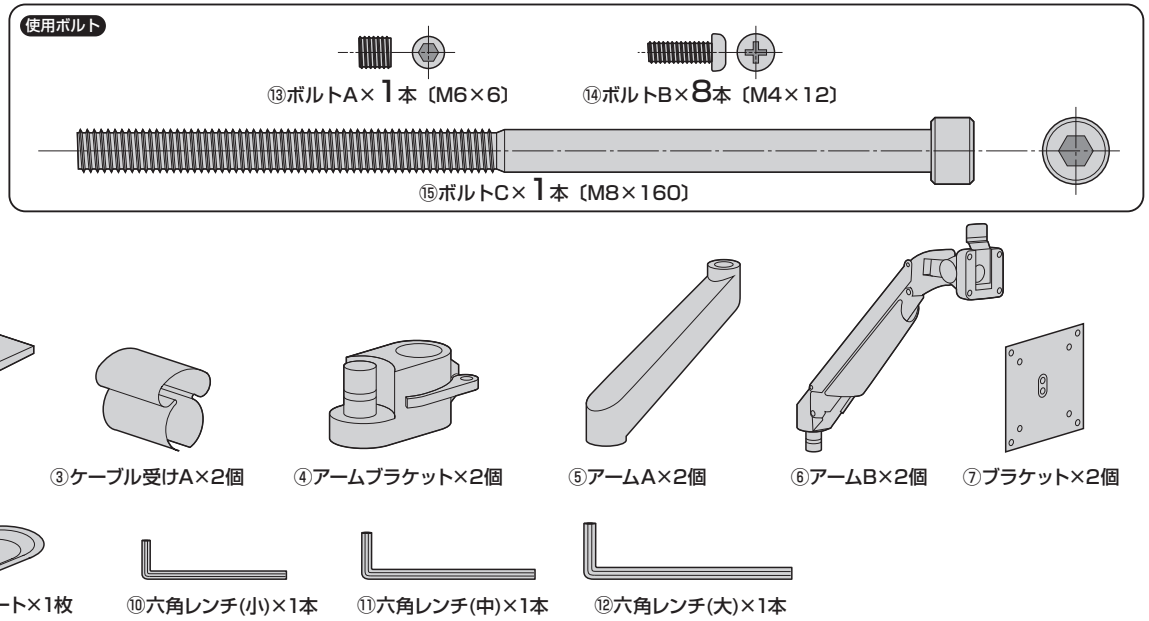

※部品の欠品や破損があった場合は、品番（CR-LA1303Wなど）と上記の部品番号（①～⑮）と部品名（カバーなど）をお知らせください。

1 天板にベースを取付けます。

クランプ固定の場合

※ボルトCと固定用プレートは使用しません。

❶クランプ部を広げます。

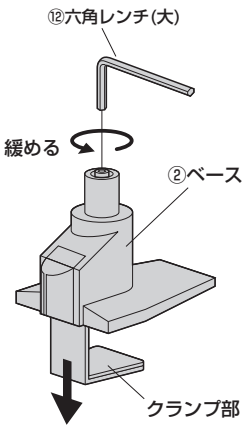

❷天板に差し込み、クランプ部を締め付けて固定します。

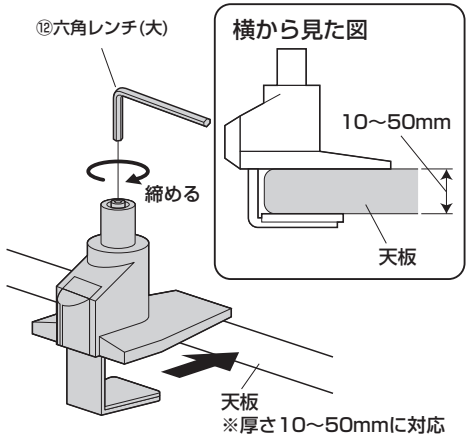

グロメット固定の場合

❶天板に穴を開けます。

直径8.5～60mmまで対応可能ですが、直径8.5～30mmの範囲内を推奨します。

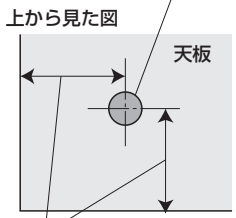

※天板の端から50mm以上離してください。

※あらかじめ天板にあるケーブル孔などを利用することも可能です。（穴が上記の範囲内であることを確認してください）

❷クランプ下部を取外します。

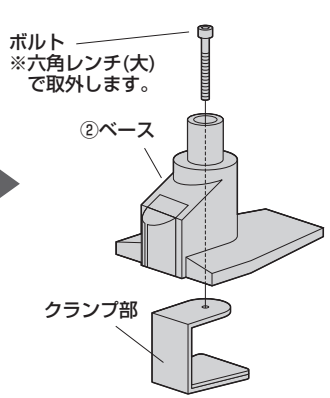

※取外したボルトとクランプ部は使用しません。

❸ベースを固定用プレートで固定します。

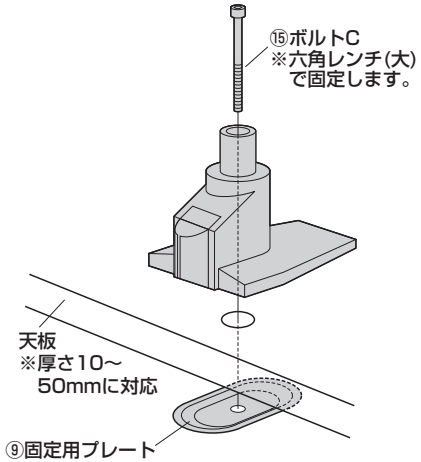

② 支柱をベースに取付けます。

❶支柱をベースに差し込みます。

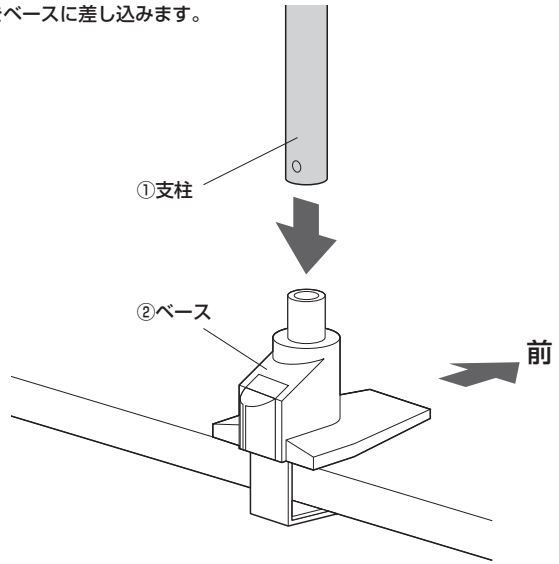

❷支柱にボルトAを取付けます。

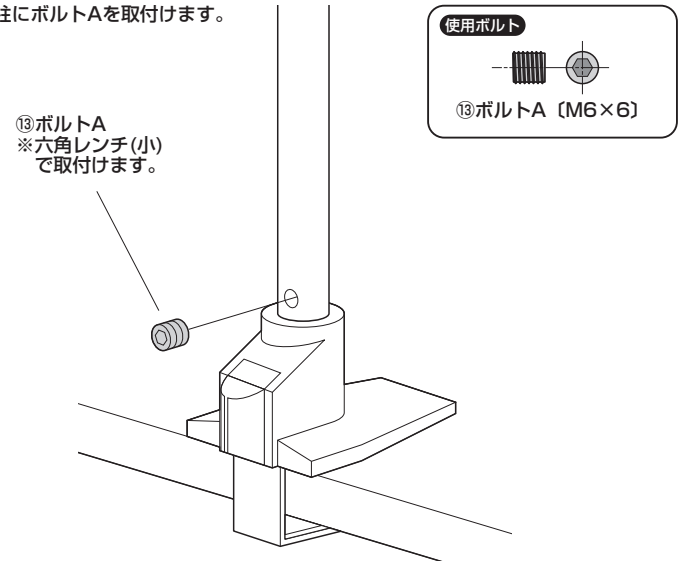

③ 支柱にカバーを差し込みます。

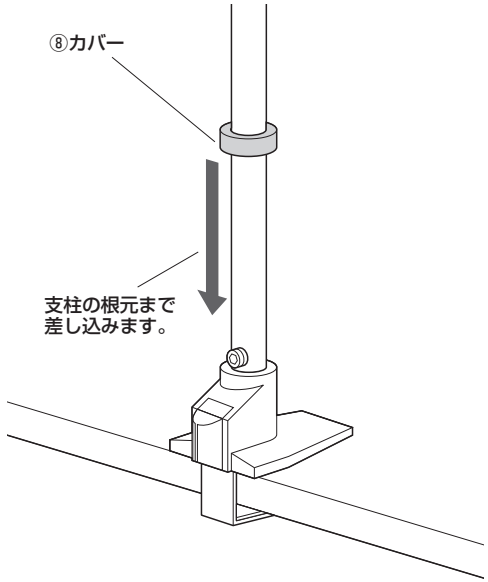

④ アームブラケットを支柱に取付けます。

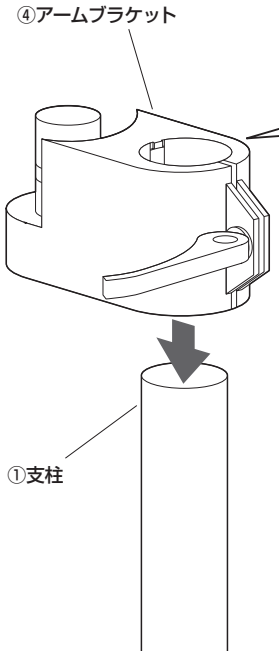

❶突起とスペーサーの隙間が合うようにスペーサーを回転させて調節し、支柱に差し込みます。

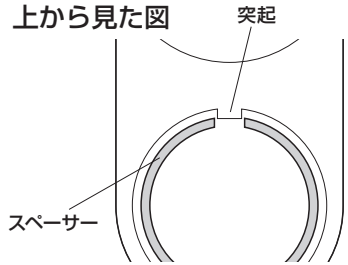

❷任意の高さでクイックレバーを締め、ロックします。

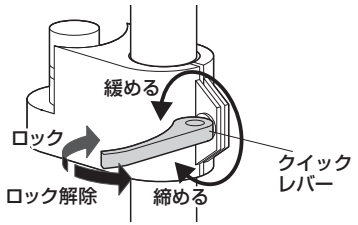

⚠ 注意 ⚠

怪我や故障の原因となりますので、確実に固定してください。

⑤ アームブラケットにアームAを取付けます。

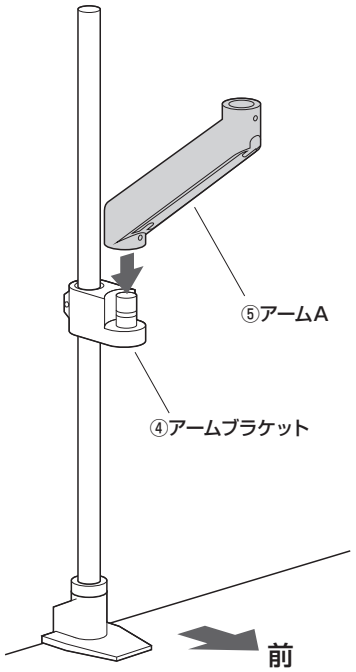

⑥ アームAにアームBを取付けます。

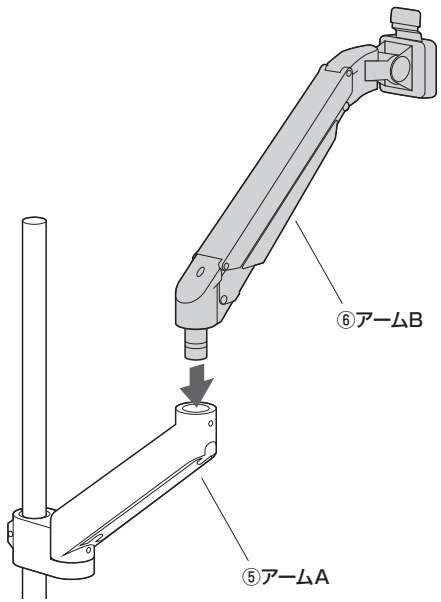

※もう片方のアームブラケット、アームA、アームBも同様に支柱に取付けます。

7 ディスプレイにブラケットを取付けます。

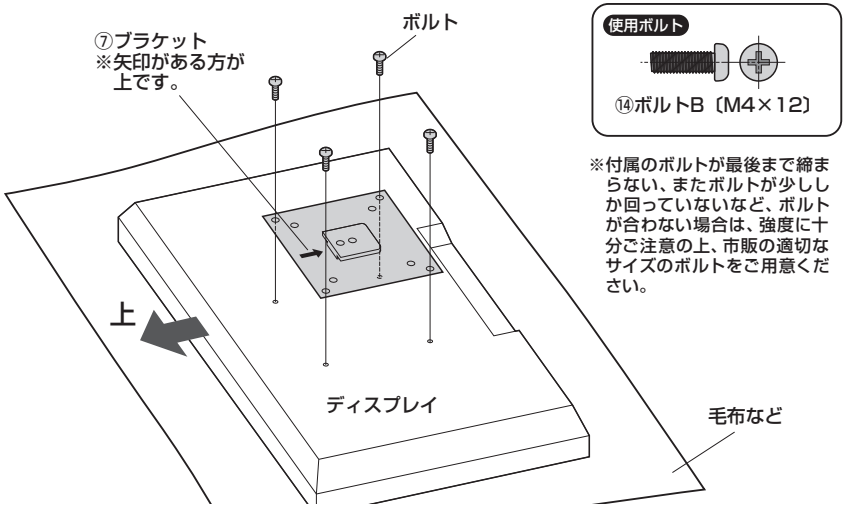

使用ボルト

⑭ボルトB〔M4×12〕

※付属のボルトが最後まで締まらない、またボルトが少ししか回っていないなど、ボルトが合わない場合は、強度に十分ご注意の上、市販の適切なサイズのボルトをご用意ください。

⚠ 注意 ⚠

毛布などを下に敷き、ディスプレイへの傷や破損に十分ご注意ください。

⚠ 注意 ⚠

ディスプレイに付属しているスタンド類は取外してください。スタンド類の取外し方法はディスプレイの取扱説明書をご参照ください。

※ネジ穴ピッチ
75mm×75mmの場合
内側の穴を使います。

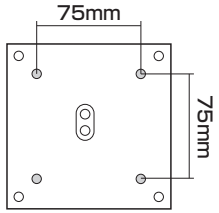

※ネジ穴ピッチ
100mm×100mmの
場合外側の穴を使います。

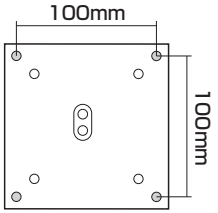

※もう片方のディスプレイにも同様にブラケットを取付けます。

⚠ 注意 ⚠

ボルトが長すぎるとディスプレイを破損する場合があります。また、ボルトが短すぎるとディスプレイがしっかりと固定できず脱落する恐れがあります。取付けに適したボルトの長さは各ディスプレイによって異なります。必ずディスプレイの取扱説明や、メーカーへの問い合わせなどでご確認の上、取付けるボルトの長さを決めてください。

8 ブラケットをアームに取付けます。

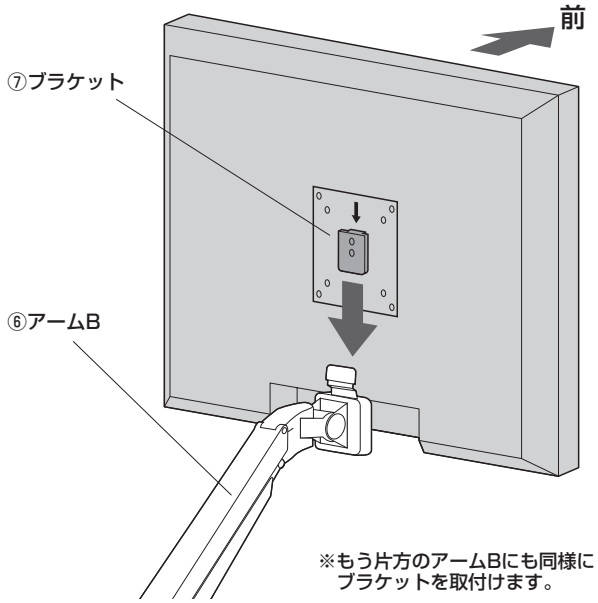

※もう片方のアームBにも同様にブラケットを取付けます。

9 ケーブル受けを取付けて完成です。

❶ケーブル受けAにケーブルを押し込みます。

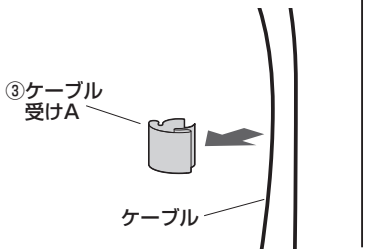

❷支柱にケーブル受けAを取付けます。

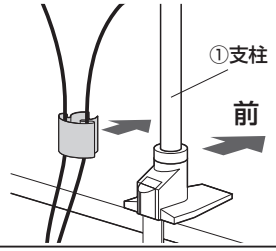

ケーブル受けBのスリットからケーブルを入れます。

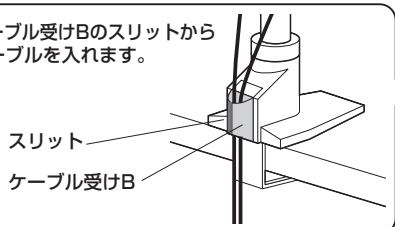

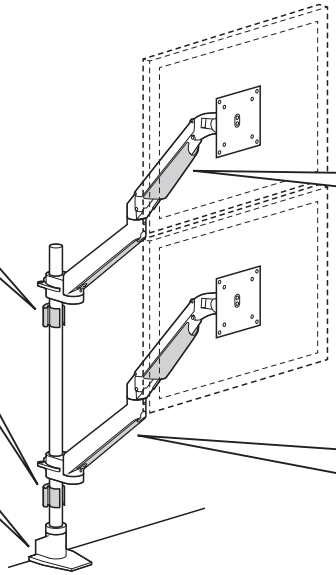

❶ケーブル受けCを外側に開いて取り外します。

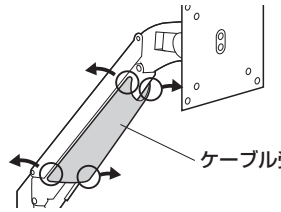

❷ケーブルを通した状態で、ケーブル受けCをアームBに取付けます。

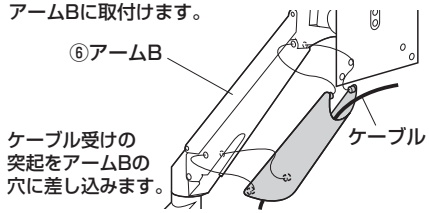

❶ケーブル受けDを外します。

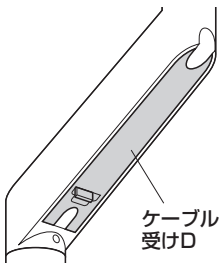

❷ケーブルを通した状態で、ケーブル受けDのツメをアームAの内側に引っ掛けます。

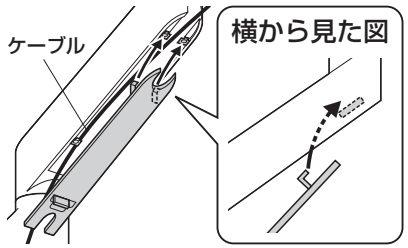

❸ケーブル受けDをパチンと音がするまで押し込みます。

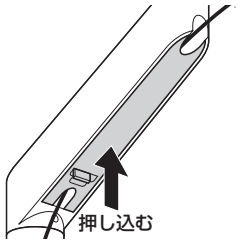

アーム各部の可動範囲、及び固さ調節方法

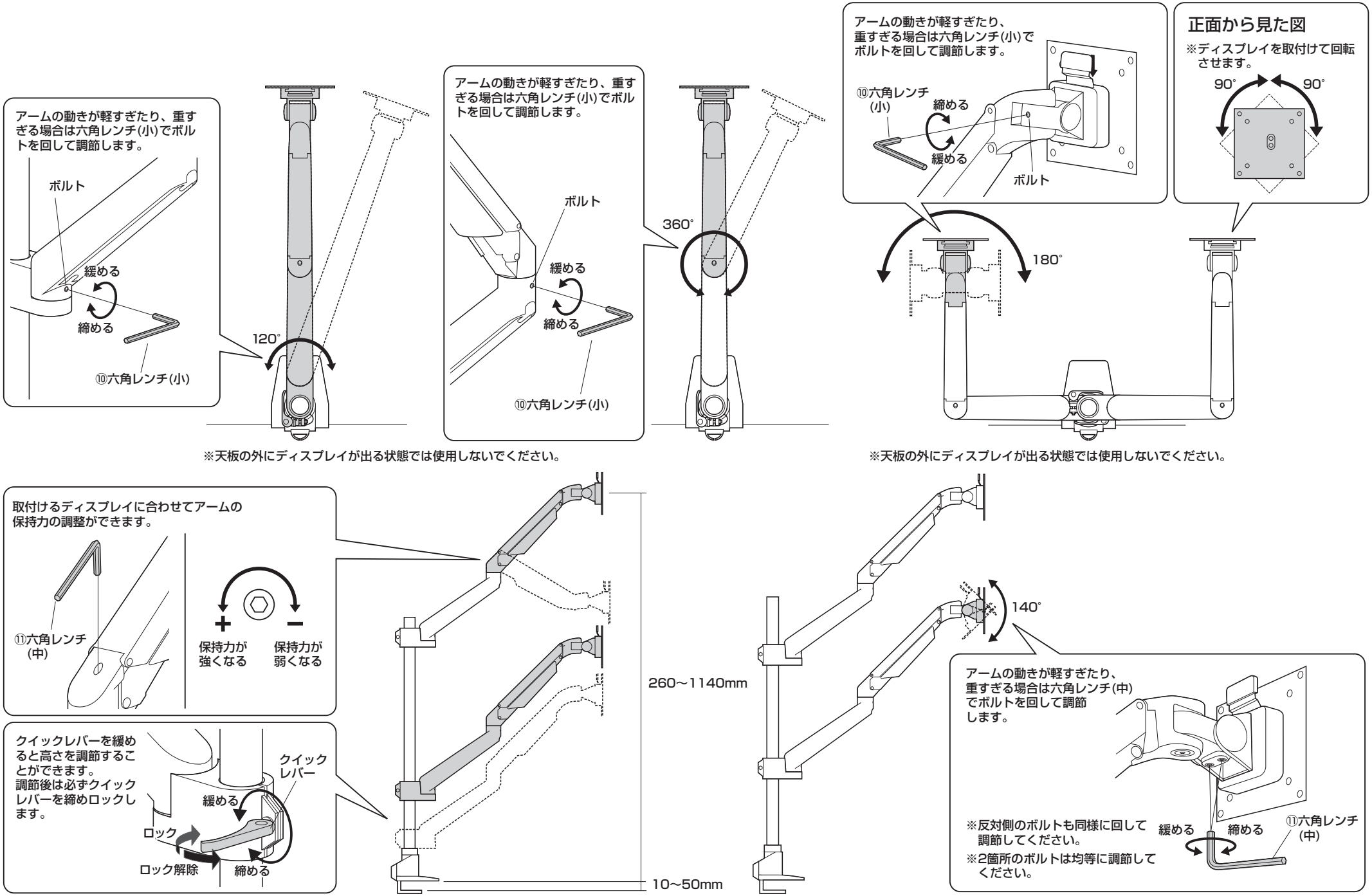

※天板の外にディスプレイが出る状態では使用しないでください。

※天板の外にディスプレイが出る状態では使用しないでください。

安全の為に注意していただく点

落下する恐れがあるので、天板の外にディスプレイが出る状態での使用はさけてください。

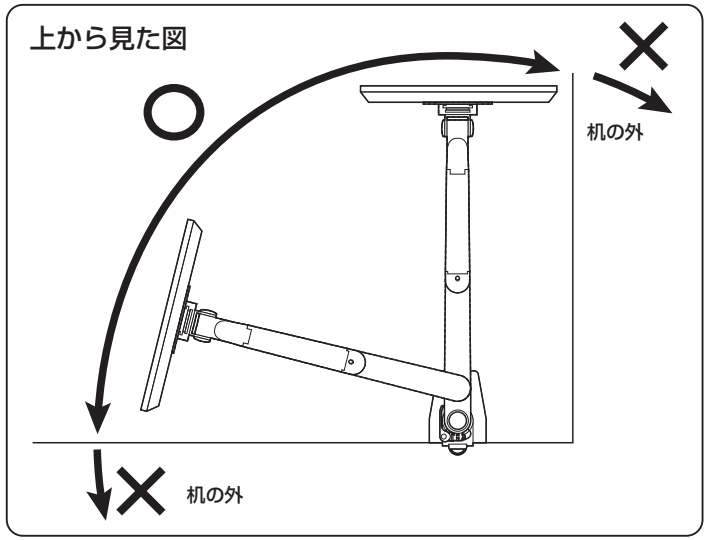

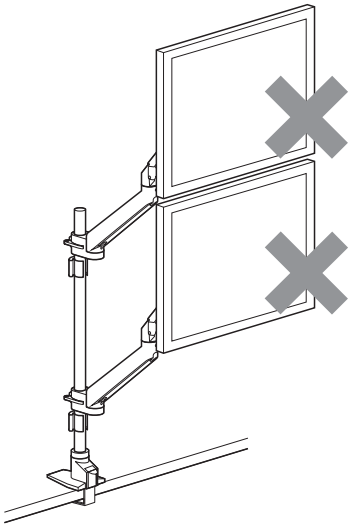

ディスプレイは4本のボルトでしっかりと固定してください。

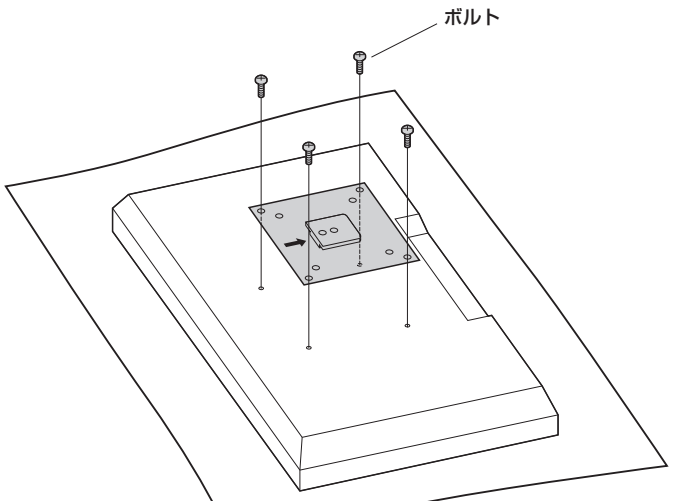

ディスプレイの調整は必ず両手で行い、片手での使用はおやめください。

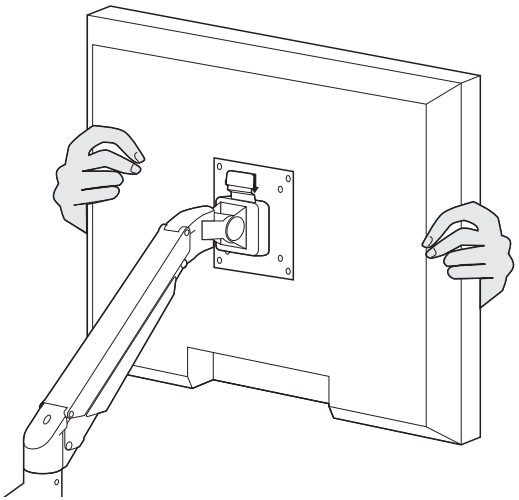

可動部分で指をはさまないように注意してください。

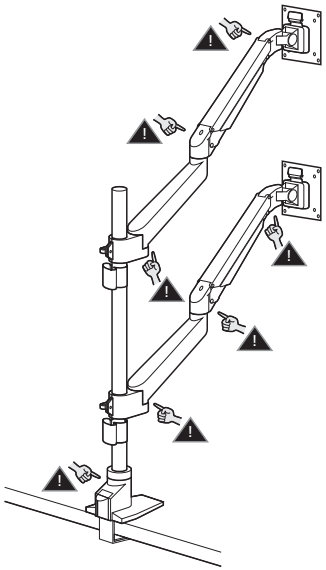

その他

- **各アーム2kg未満、10kg以上の機器は取付けないでください。**
- **アーム部に物を置かないでください。**
- 本製品を振動のある場所に設置しないでください。
- 用途以外で使用しないでください。
- 部品が外れたままで使用しないでください。
- ボルト・ネジ類がゆるんだまま使用しないでください。
- 本製品を分解・修理・加工・改造はしないでください。
- 本製品に強い振動や衝撃、無理な力を与えないでください。
- 本製品を高温・多湿となる場所や、ほこりや静電気、油煙の多い場所で使用・保管しないでください。
- 本製品を水などの液体で濡らさないでください。また、濡れた手で触れないでください。
- お子様には本製品や付属品を触れさせないでください。
- 本製品のお手入れをする場合には、ベンジンやシンナーなどの揮発性有機溶剤が含まれているものは使用しないでください。
- 本製品の故障、またはその使用によって生じた事故や直接、間接の損害については弊社はその責を負わないものとします。あらかじめご了承ください。

以上の点に注意して取扱ってください。

製品に関するお問い合わせ
BH/AH/KIDaCh

製品の品質管理には細心の注意をはらっていますが、万一、不都合な点や製品に関するお問い合わせなどございましたら、お買求めの販売店又は右記までお気軽にご相談下さい。

サンワサプライ株式会社
岡山サプライセンター ／〒700-0825 岡山県岡山市北区田町1-10-1
TEL.086-223-3311 FAX.086-223-5123
東京サプライセンター ／〒140-8566 東京都品川区南大井6-5-8
TEL.03-5763-0011 FAX.03-5763-0033
https://www.sanwa.co.jp/