iMacチルト台（CR-IMAC7）組立説明書

この度は、弊社製品をお買求めいただきましてありがとうございました。
このiMacチルトスタンドは組立式になっておりますので、下記の要領で組み立ててください。
パッキングケースの中には、下記の部品が入っています。

★用意していただくもの・・・

プラスドライバー・手袋

完成図

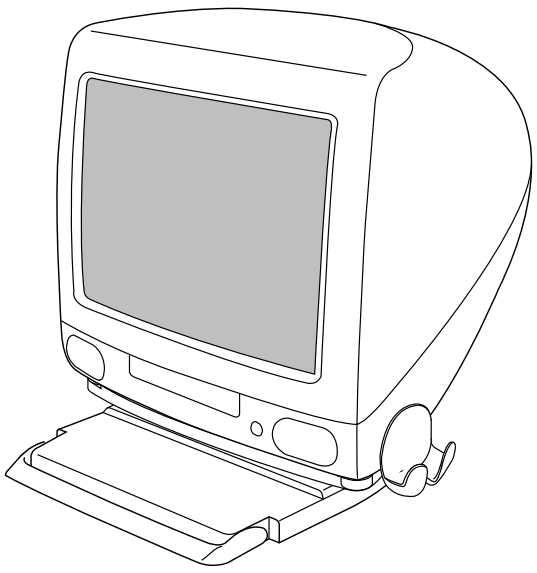

組立て部品

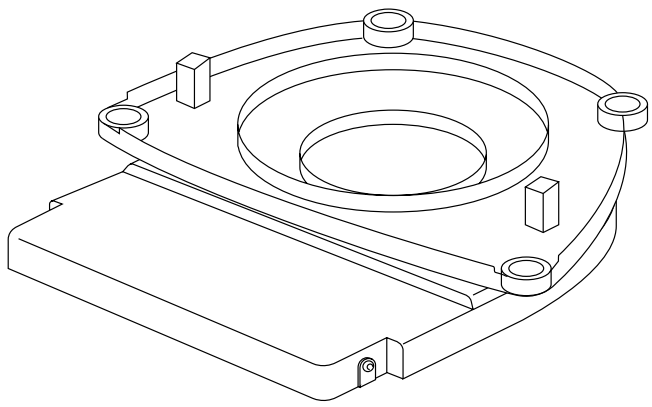

スタンド

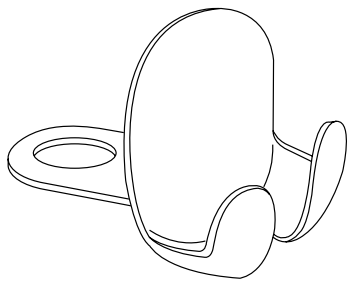

マウスポケット

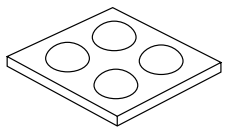

滑り止め × 4

1 iMacを裏返しに置き、脚部品を固定しているネジをはずします。

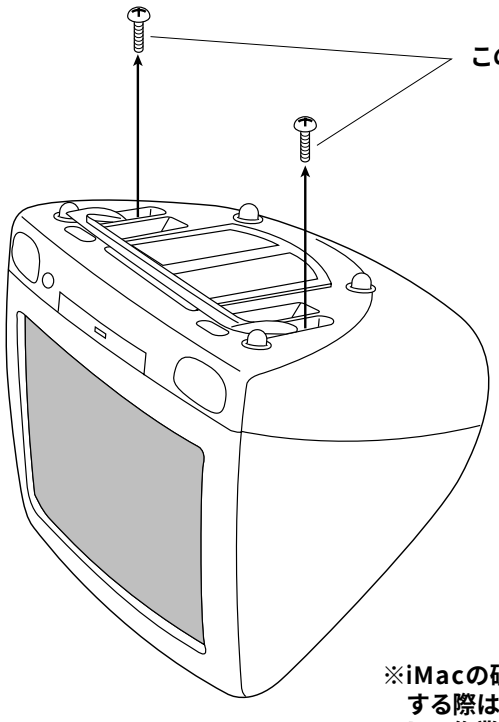

※iMacの破損を防ぐため、裏返しにする際は下に厚手の布を敷くなどして作業を行ってください。

2 脚部品を取り外します。

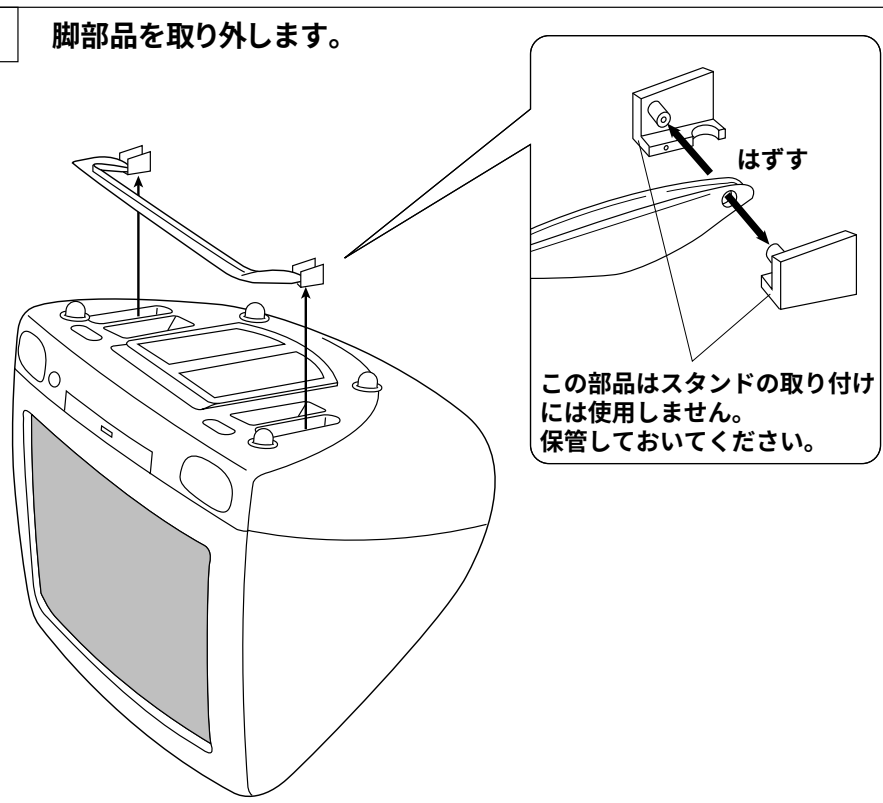

3 マウスポケットを取り付け、1ではずしたネジでスタンドをiMacに固定します。

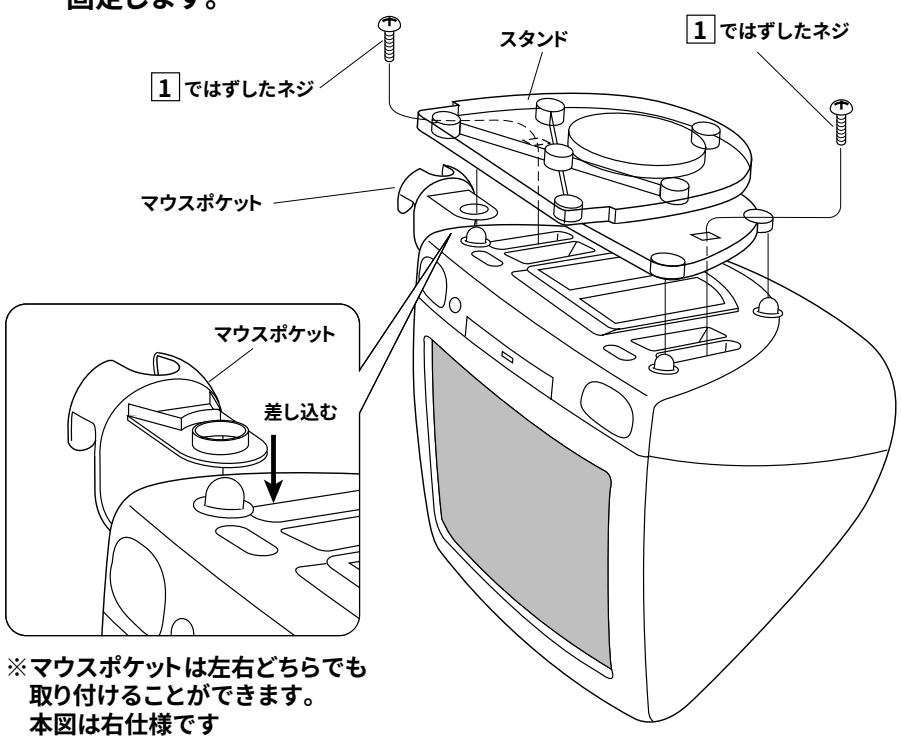

※マウスポケットは左右どちらでも取り付けることができます。
本図は右仕様です

4 本体を元の位置に戻して 2 ではずした脚部品を取り付け、滑り止めを4カ所貼り付けて完成です。

※滑り止めによりキーボードが滑りにくくなります。

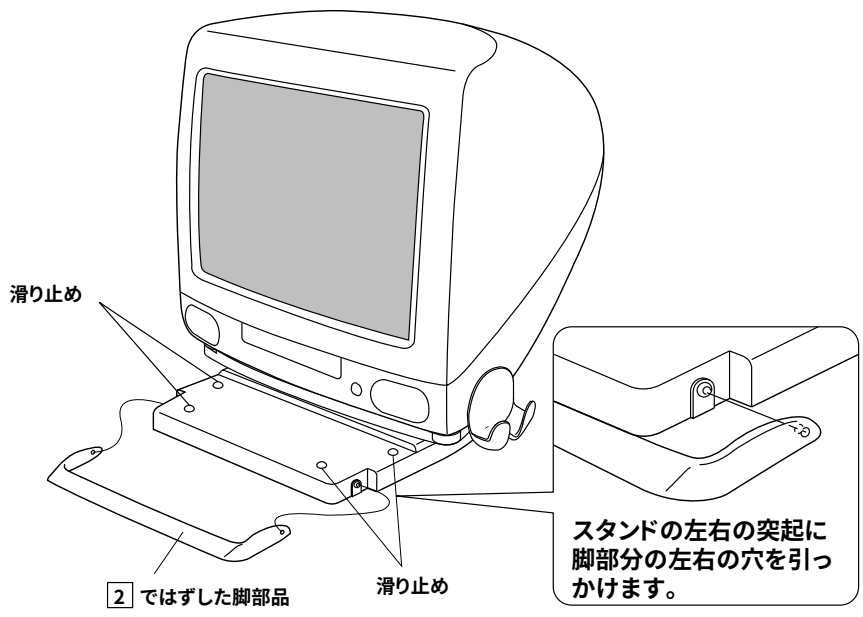

本体をひっくり返すときにマウスポケットを破損しないように注意してください。

製品に関するお問い合わせ

製品の品質管理には細心の注意をはらっていますが、万一、不都合な点や製品に関するお問い合わせなどございましたら、お買求めの販売店又は右記までお気軽にご相談下さい。

サンワサプライ株式会社

岡山サンワサプライセンター / 〒700-0825 岡山市田町1-10-1
☎086-223-3311 FAX086-223-5123
東京サンワサプライセンター / 〒140-8566 東京都品川区南大井6-5-8
☎03-5763-0011 FAX03-5763-0033

99/04/MINT