19インチマウントボックス(CP-TH2U・CP-TH4U)共通取扱説明書

この度は、弊社製品をお買求めいただきましてありがとうございました。
パッキングケースの中には、下記の部品が入っています。

★用意していただくもの・・・・・プラスドライバー
手袋（作業時のケガ等を防ぐために必ず着用してください）

完成図

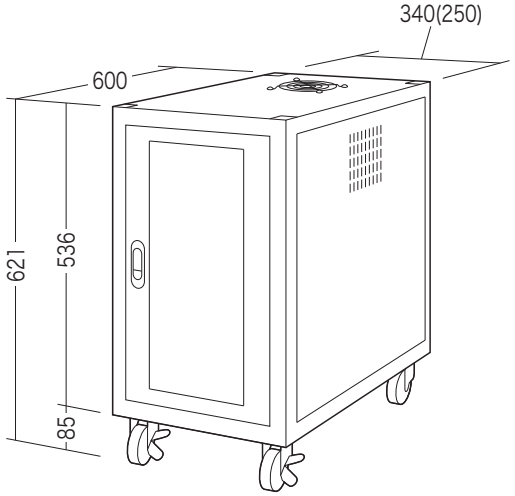

※ ( ) 内はCP-TH2Uの寸法です。

総耐荷重50Kg

内容物

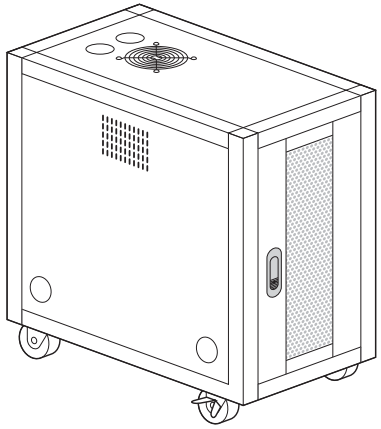

ボックス本体×1台

使用ボルト

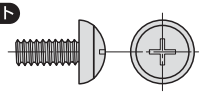

台座付きボルト〔M5×12〕

CP-TH2U・・・10本
CP-TH4U・・・18本

ケージナット
CP-TH2U・・・10個
CP-TH4U・・・18個

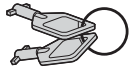

鍵×2個

扉の開閉方法

施錠、解錠方法

鍵を差して回すと、施錠、解錠ができます。

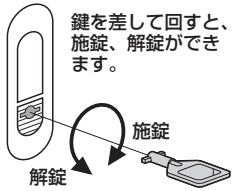

扉の開け方

① レバーを下にスライドし、取っ手を出します。

② 出てきた取っ手をつかんで、扉を開けます。

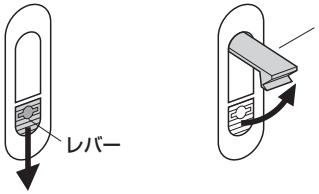

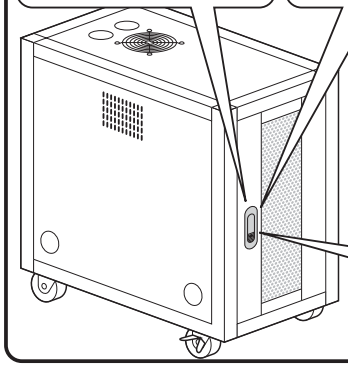

扉の閉め方

扉を閉めてから、取っ手をカチッと音がなるまで押し込みます。

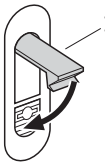

機器の取付け方法

① 取付ける機器に合わせてマウントフレームの位置を調整します。

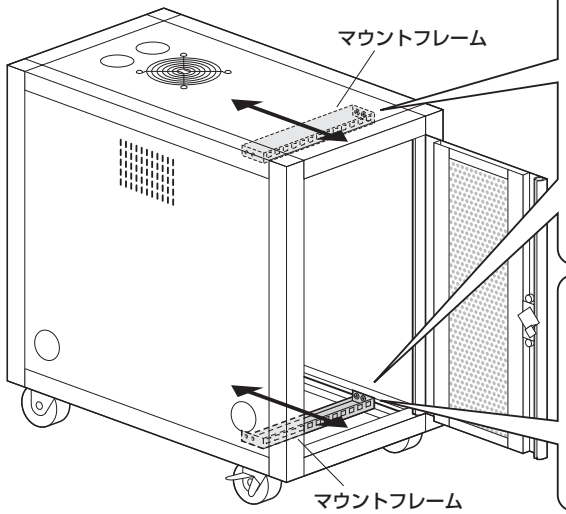

横から見た図

※必ず横から見て同じ位置になるように調整してください。

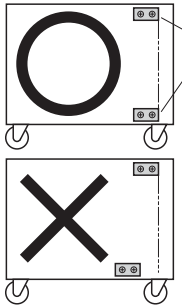

ボルトを緩めるとマウントフレームの位置を調整できます。

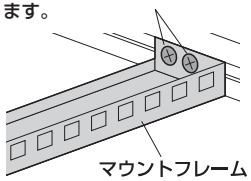

② ケージナットをマウントフレームの内側からはめ込みます。

※機器に合わせて任意の位置に取付けます。

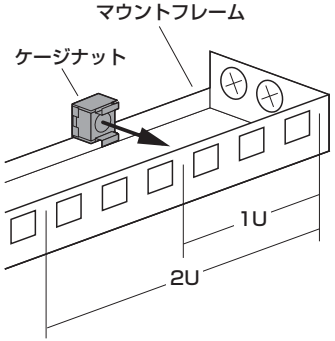

③ 機器の取付け穴を使用してボルトで固定します。

機器は下図の向きで取付けます。

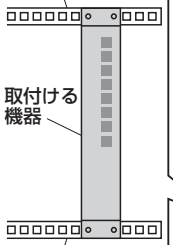

使用ボルト

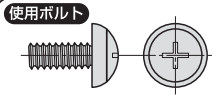

台座付きボルト〔M5×12〕

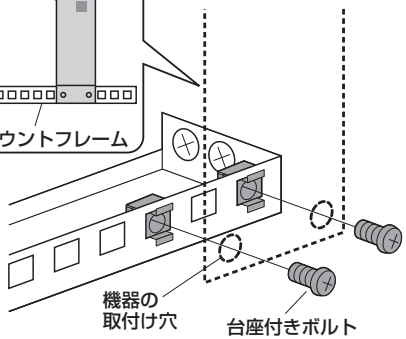

パソコンを入れて使う場合

パソコンを入れて使う場合は下側のマウントフレームのボルトを緩めて取外します。

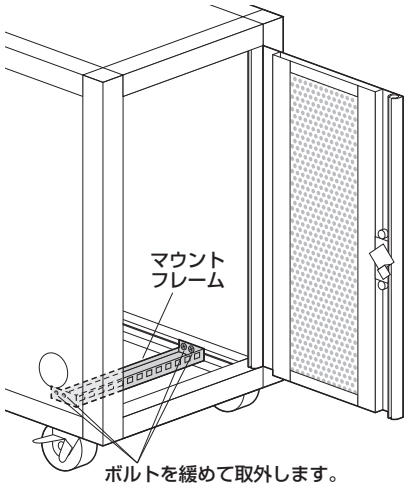

ファン（オプション 品番：CP-FANS・CP-SFANS）の取付け方法

組立て部品

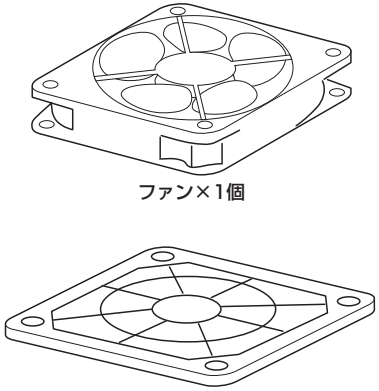

1 電源コードをファンに差し込みます。

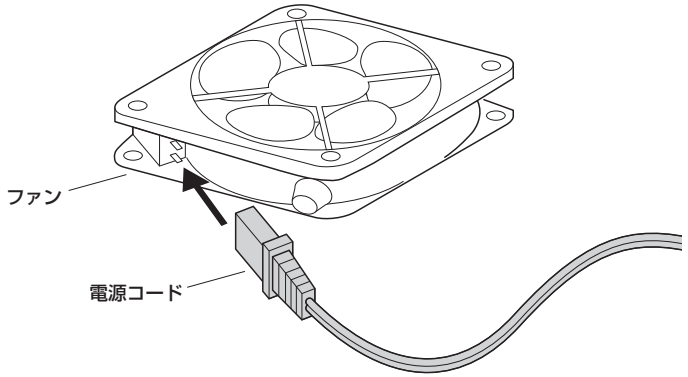

2 ボックス本体のファンガードを取外します。

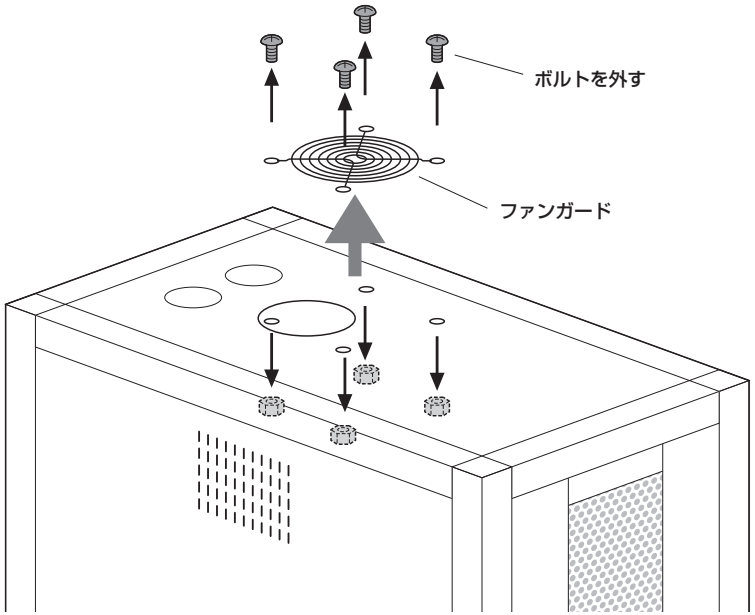

3 フィルターキット、ファン、ファンガードを取付けて完成です。

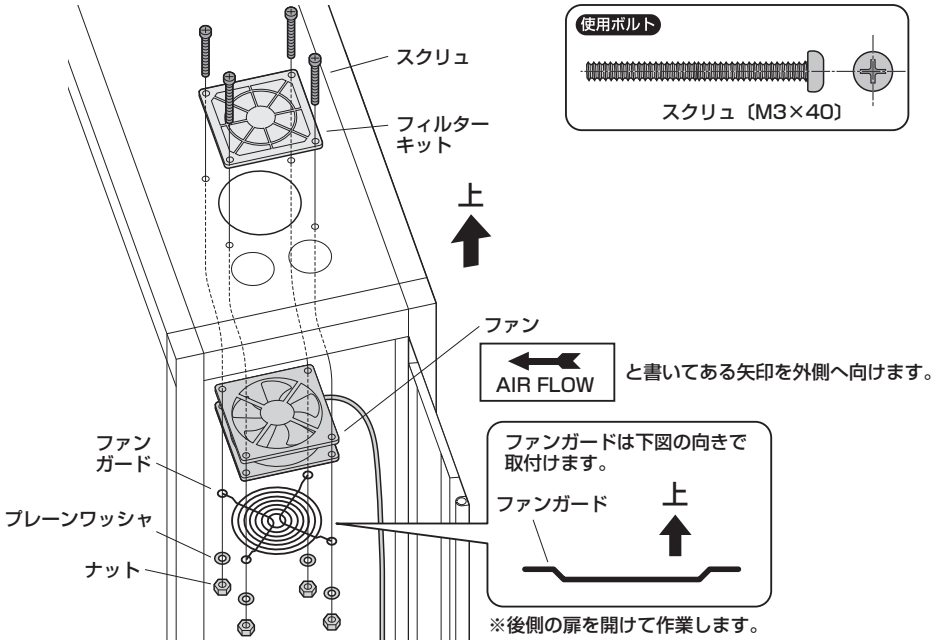

製品に関するお問い合わせ

製品の品質管理には細心の注意をはらっていますが、万一、不都合な点や製品に関するお問い合わせなどございましたら、お買求めの販売店又は右記までお気軽にご相談下さい。

11/05/TTDaT

サンワサプライ株式会社

岡山サプライセンター / 〒700-0825 岡山県岡山市北区田町1-10-1
TEL.086-223-3311 FAX.086-223-5123

東京サプライセンター / 〒140-8566 東京都品川区南大井6-5-8
TEL.03-5763-0011 FAX.03-5763-0033

http://www.sanwa.co.jp/