スタビライザー　組立説明書

CP-SVSBSK・CP-SVSBSBK

M436990-A

この度は、弊社製品をお買求めいただきましてありがとうございました。
この19インチサーバーラックは組立式になっておりますので、下記の要領で組み立ててください。
パッキングケースの中には、下記の部品が入っています。

★用意していただくもの・・・・・
手袋（組み立て時のケガ等を防ぐために必ず着用してください。）

完成図

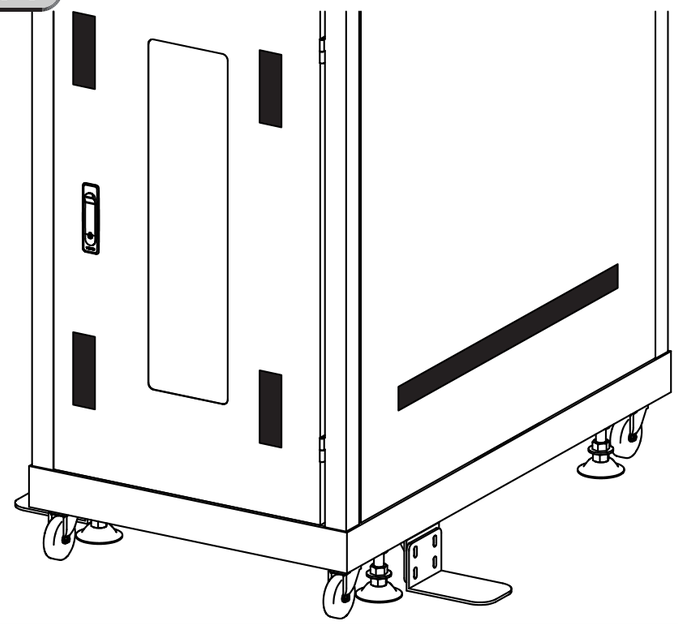

組立て部品

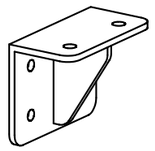

ブラケット× 2枚

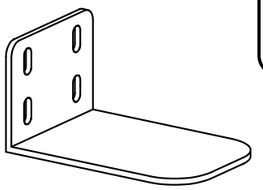

スタビライザー× 2枚

六角レンチ× 1本
（№6）

使用ボルト

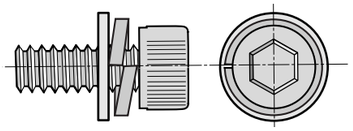

ボルト〔M8× 20〕× 12本

1 本体組立前、ロアパネルにブラケットをボルトで取付けます。

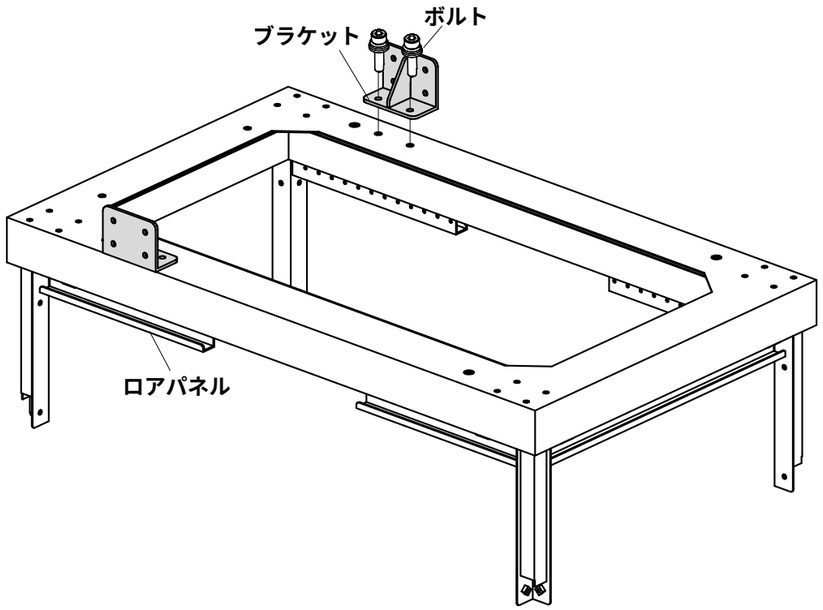

2 本体組立後、ブラケットにスタビライザーをボルトで組み付けます。

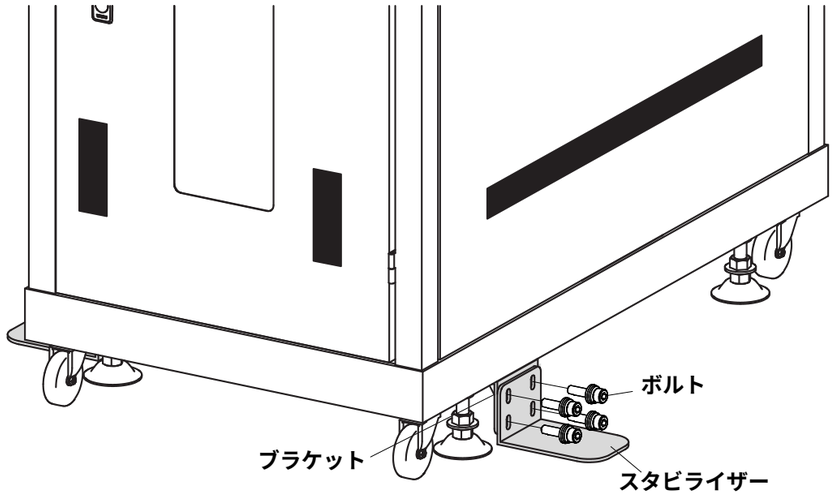

製品に関するお問い合わせ

製品の品質管理には細心の注意をはらっていますが、万一、不都合な点や製品に関するお問い合わせなどございましたら、お買求めの販売店又は右記までお気軽にご相談下さい。

サンワサプライ株式会社

岡山サプライセンター ／〒700-0825　岡山市北区田町１－１０－１
☎086-223-3311 FAX086-223-5123
東京サプライセンター ／〒140-8566　東京都品川区南大井6-5-8
☎03-5763-0011 FAX03-5763-0033