ＥＩＡ用スリット付棚板 (1U・2U) 組立説明書

CP-SVNT1UK・CP-SVNT2UK

SANWA SUPPLY

M436490

この度は、弊社製品をお買求めいただきましてありがとうございました。
この製品は組立式になっております、パッキングケースの中に下記の部品が入っていますので確認の上、下記要領で組み立てて下さい。
ご使用前に、製品の使い方と使用上の注意事項について書いた、説明書をよくお読みになり製品を末永くご使用いただくために、説明書を大切に保存して正しくお使い下さい。

★用意していただくもの・・・・・手袋（鋼製ですので組み立ての際は必ず着用してください。）・プラスドライバー

完成図

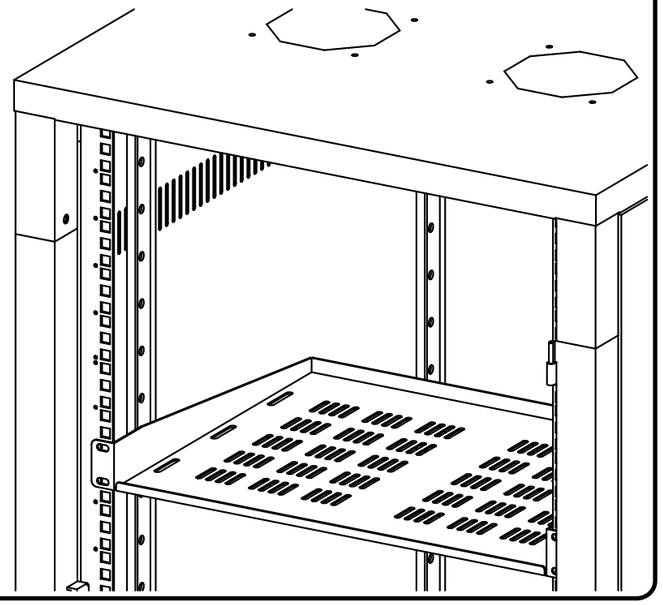

組立て部品

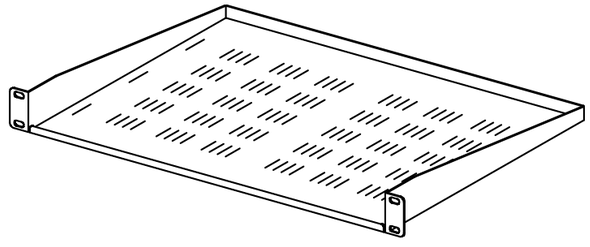

スリット付棚板 1個

ケージナット× 4個

台座× 4個

使用小部品

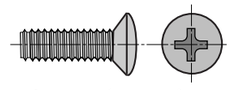

スクリュ〔M5× 16〕× 4本

1 マウントフレームの角穴の裏側からケージナットを取り付けます。

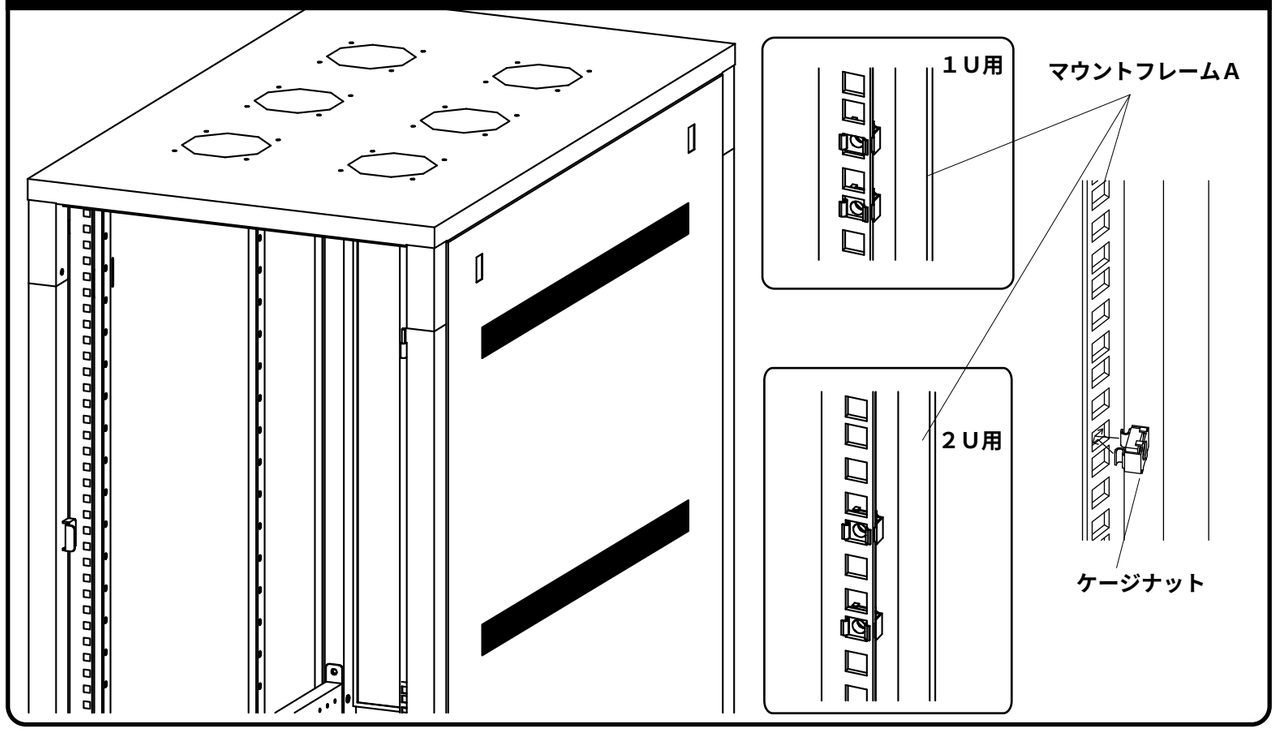

2 ①で取り付けたケージナットにスクリュ、台座を使ってスリット付棚板を取り付けて完成です。

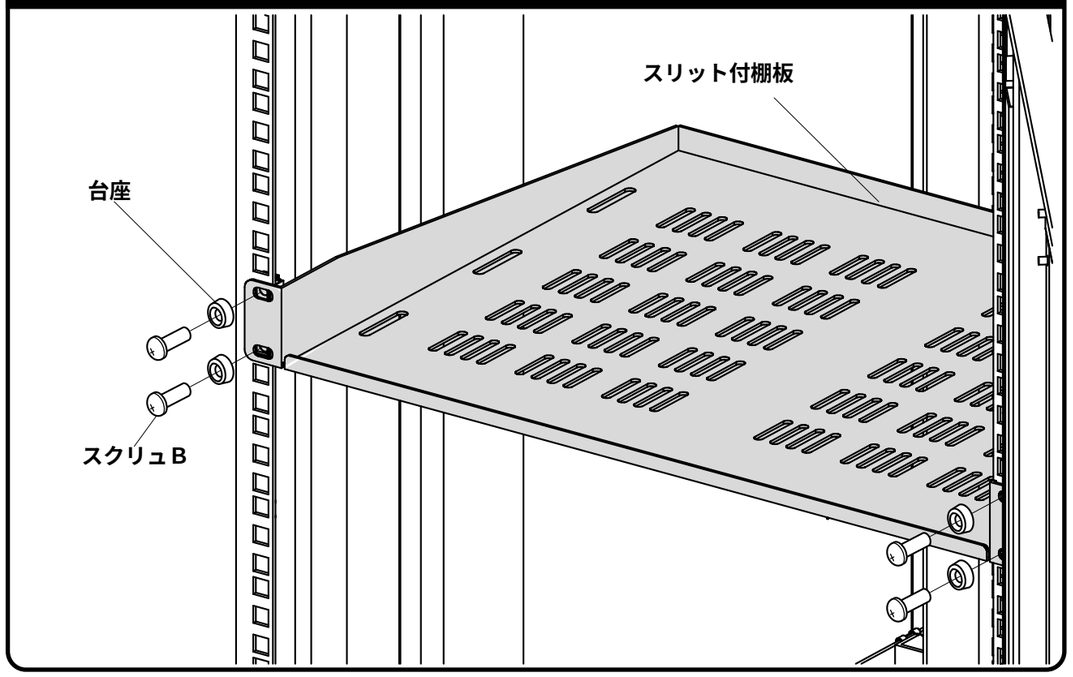

製品に関するお問い合わせ

製品の品質管理には細心の注意をはらっていますが、万一、不都合な点や製品に関するお問い合わせなどございましたら、お買求めの販売店又は右記までお気軽にご相談下さい。

●商品についてのお問い合わせはシリアルナンバー・シールの番号をお知らせください。

サンワサプライ株式会社

岡山サプライセンター ／〒700−0825 岡山市田町１−１０−１
☎086-223-3311 FAX086-223-5123
東京サプライセンター ／〒140−8566 東京都品川区南大井6−5−8
☎03-5763-0011 FAX03-5763-0033