CP-SVNCシリーズ用棚板（D600用）（CP-SVNCNT1）
CP-SVNCシリーズ用棚板（D700用）（CP-SVNCNT2）組立説明書

Ver1.0

この度は、弊社製品をお買求めいただきましてありがとうございました。
この製品は組立式になっておりますので、下記の要領で組み立ててください。
パッキングケースの中には、下記の部品が入っています。

★用意していただくもの・・・
手袋（組み立て時のケガ等を防ぐために
必ず着用してください。）

完成図

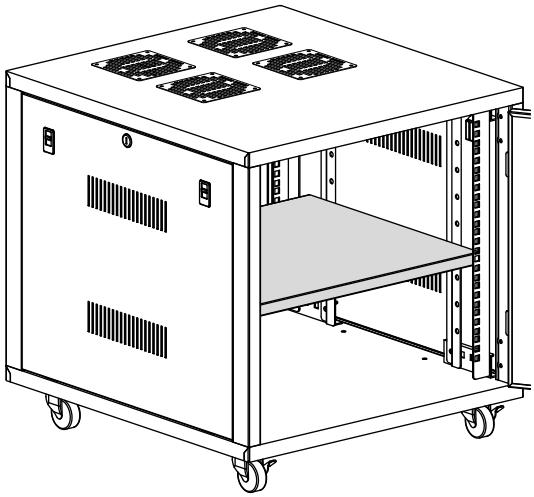

組立て部品

使用小部品

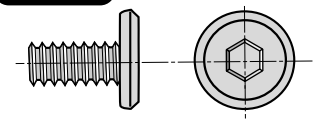

②ボルト〔M6×12〕×4本

③六角レンチ×1本
（№4）

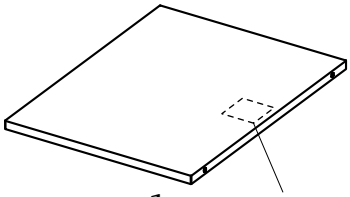

①棚板×1枚　シリアルナンバー・シール

※部品の欠品や破損があった場合は、
品番（CP-SVNCNT1など）と上記の部品番号（①～③）と
部品名（棚板など）をお知らせください。

1 左右のサイドパネルを取外します。

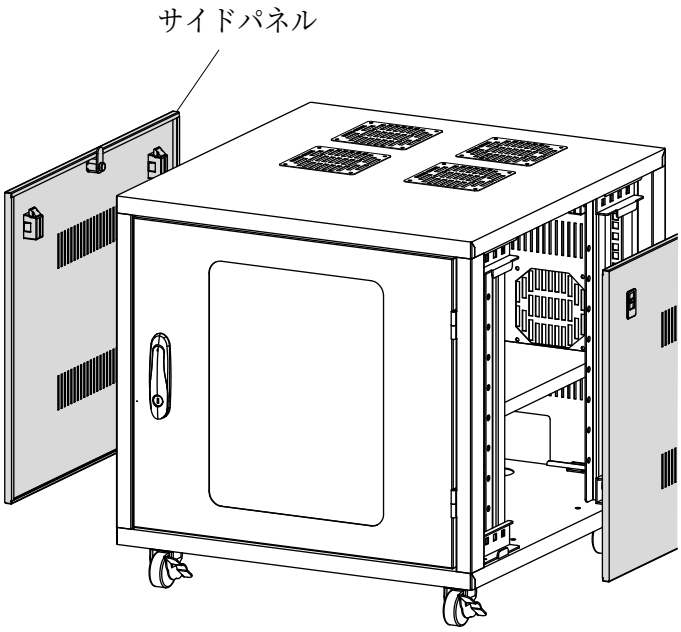

2 棚板を支柱の外側からボルトで取付けます。

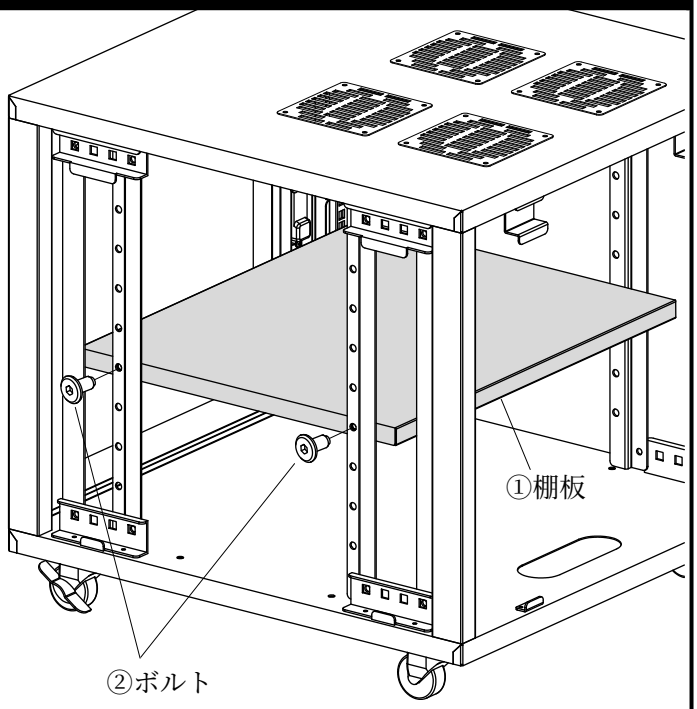

側面図

サンワサプライ株式会社

岡山サプライセンター／〒700-0825　岡山市北区田町１－１０－１
☎086-223-3311 FAX086-223-5123
東京サプライセンター／〒140-8566　東京都品川区南大井6-5-8
☎03-5763-0011 FAX03-5763-0033

製品に関するお問い合わせ　製品の品質管理には細心の注意をはらっていますが、万一、不都合な点や製品に関するお問い合わせなどございましたら、お買求めの販売店又は右記までお気軽にご相談下さい。

●商品についてのお問い合わせはシリアルナンバー・シールの番号をお知らせください。