19インチサーバーラック　組立説明書

M647890-A

CP-SVN3610GY・3610MGY・3610BK・3610MBK・3610NPGY・3610NPBK
CP-SVN3690GY・3690MGY・3690BK・3690MBK・3690NPGY・3690NPBK
CP-SVN4210GY・4210MGY・4210BK・4210MBK・4210NPGY・4210NPBK
CP-SVN4290GY・4290MGY・4290BK・4290MBK・4290NPGY・4290NPBK

この度は、弊社製品をお買求めいただきましてありがとうございます。
この19インチサーバーラックは組立式になっておりますので、下記の要領で組み立ててください。
パッキングケースの中には、下記の部品が入っています。
製品自体重量があり、背が高い為大人２人以上での組立をお願いします。

★用意していただくもの・・・・・　プラスドライバー -脚立
手袋（組み立て時のケガ等を防ぐために必ず着用してください。）

完成図

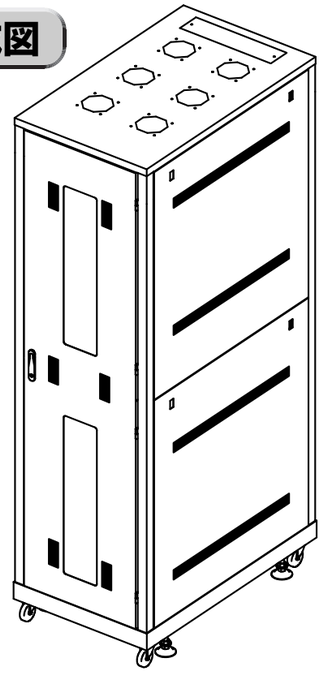

組立て部品

梱包①の内容物

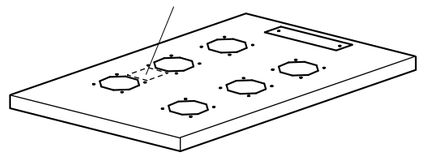

アッパーパネル× 1枚

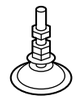

アジャスター× 4個

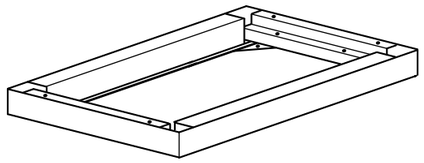

ロアパネル× 1枚

キャスター× 4個

梱包③の内容物

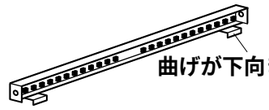

上側連結補強× 2本

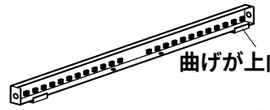

下側連結補強× 2本

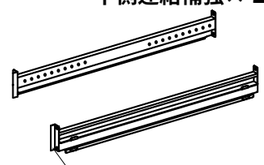

中間連結フレーム (左右)×各 1本

使用ボルト

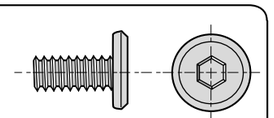

ボルトA〔M6× 12〕× 56本

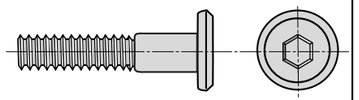

ボルトB〔M6× 30〕× 4本

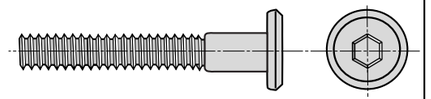

ボルトC〔M6× 40〕× 4本

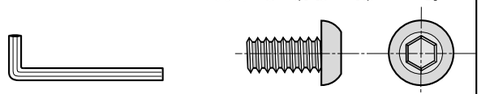

六角レンチ× 1本　ボルトD〔M6× 12〕× 8本

梱包②の内容物

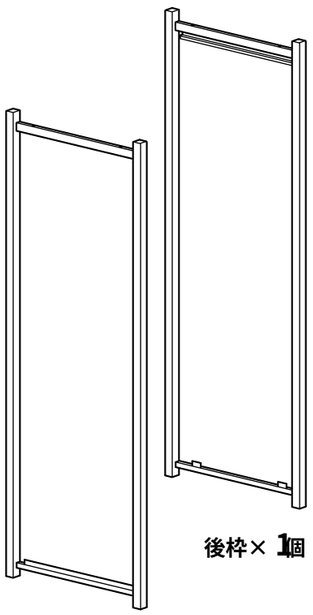

後枠× 1個

前枠× 1個

梱包④の内容物

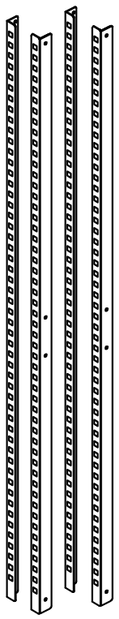

マウントフレーム (左右)×各 2本

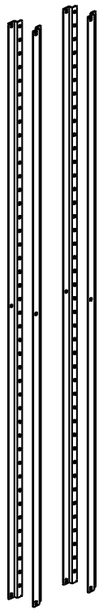

取付支柱 (左右)×各 2本

パネル有タイプのみ

梱包⑤の内容物

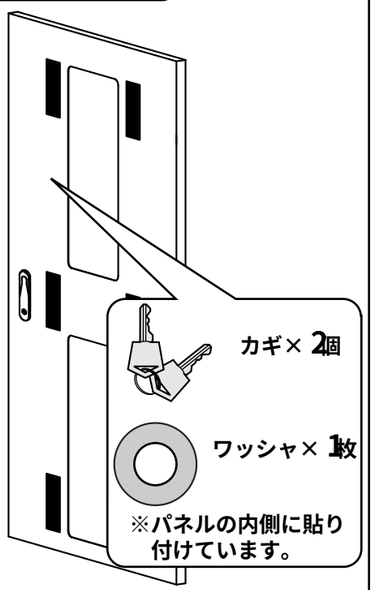

ドアパネル× 1枚

梱包⑥の内容物

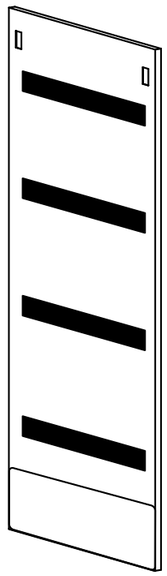

ワンタッチファスナー × 2個

バックパネル× 1枚

梱包⑦の内容物

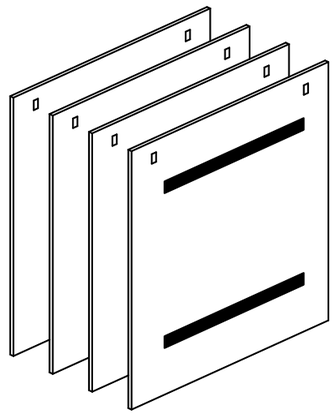

サイドパネル× 4枚

ワンタッチファスナー × 8個

1 ロアパネルにアジャスターを取付けます。キャスターはボルトＡで取付けます。

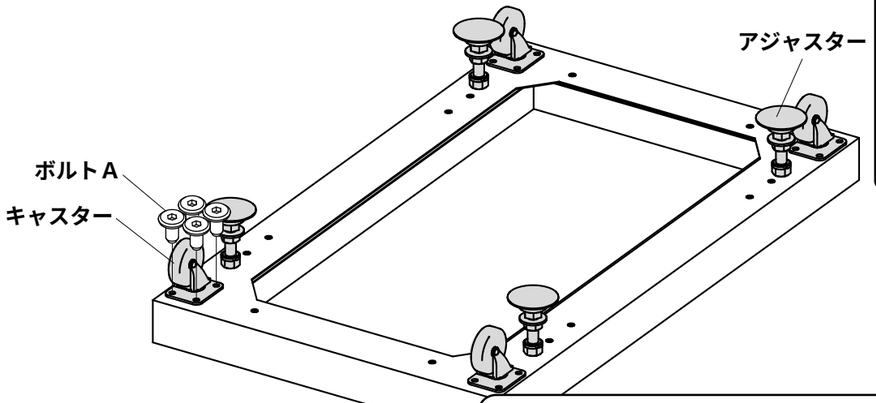

使用小部品

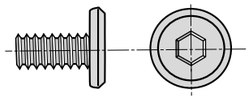

ボルトＡ〔M6×12〕

※スタビライザー（オプション）を取付ける際はここで取付けてください。詳しくはスタビライザーの組立説明書をご覧ください。

※アジャスターはキャスターより少し低く取付けます。

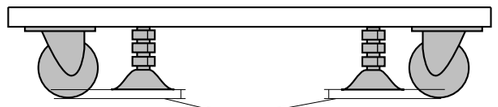

約１０mm
横から見た図

2 ロアパネルに前枠と後枠を差込み、ボルトＣで取付けます。

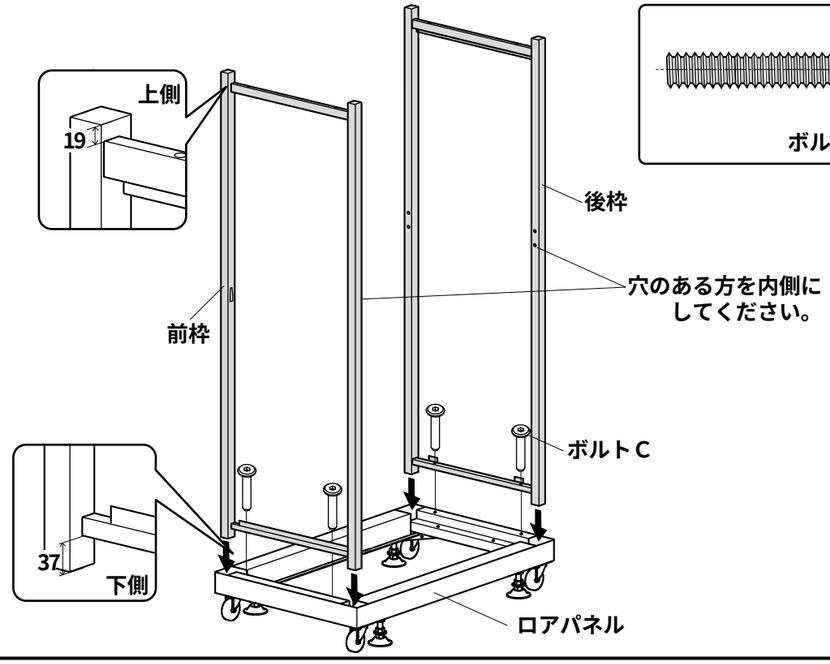

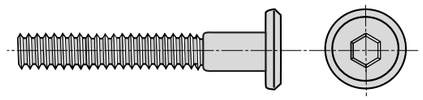

ボルトＣ〔M6×40〕

3 アッパーパネルを前枠と後枠に差込みます。ボルトＢで取付けます。

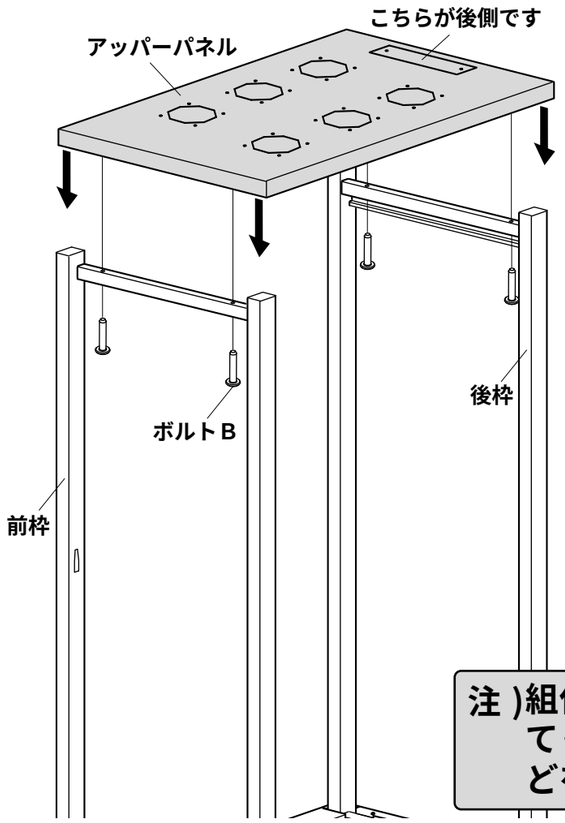

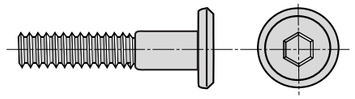

ボルトＢ〔M6×30〕

オプションのＦＡＮを取付ける場合はこの時点で組付けてください。
ＦＡＮを取付けると重くなりますので十分お気を付け下さい。

注）組付ける際に手を挟まないように注意してください。又、届かない場合は脚立などを用いて下さい。

4 前枠と後枠に上側連結補強をボルトＡで取付けます。

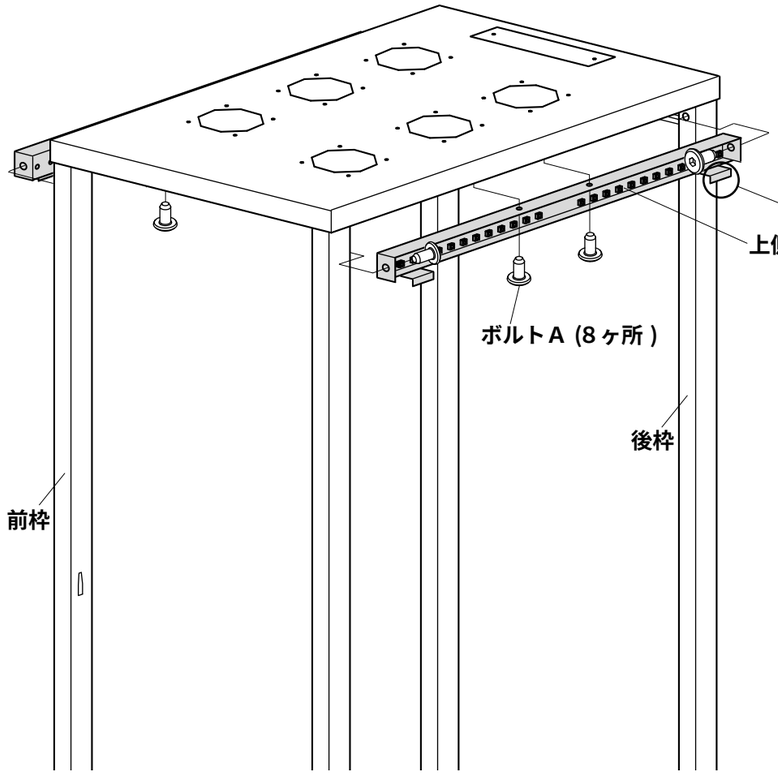

使用小部品

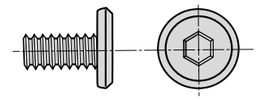

ボルトＡ〔M6×12〕

5 下側連結補強をロアパネルと前枠と後枠にボルトAで取付けます。

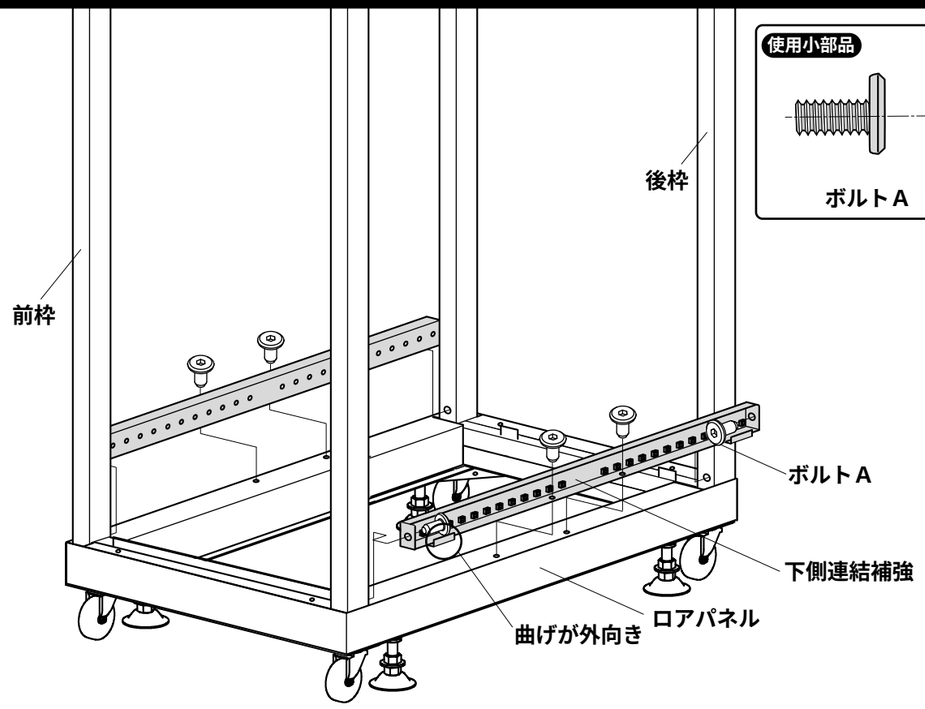

6 前枠と後枠を中間連結フレームでつなぎ、ボルトDで取付けます。

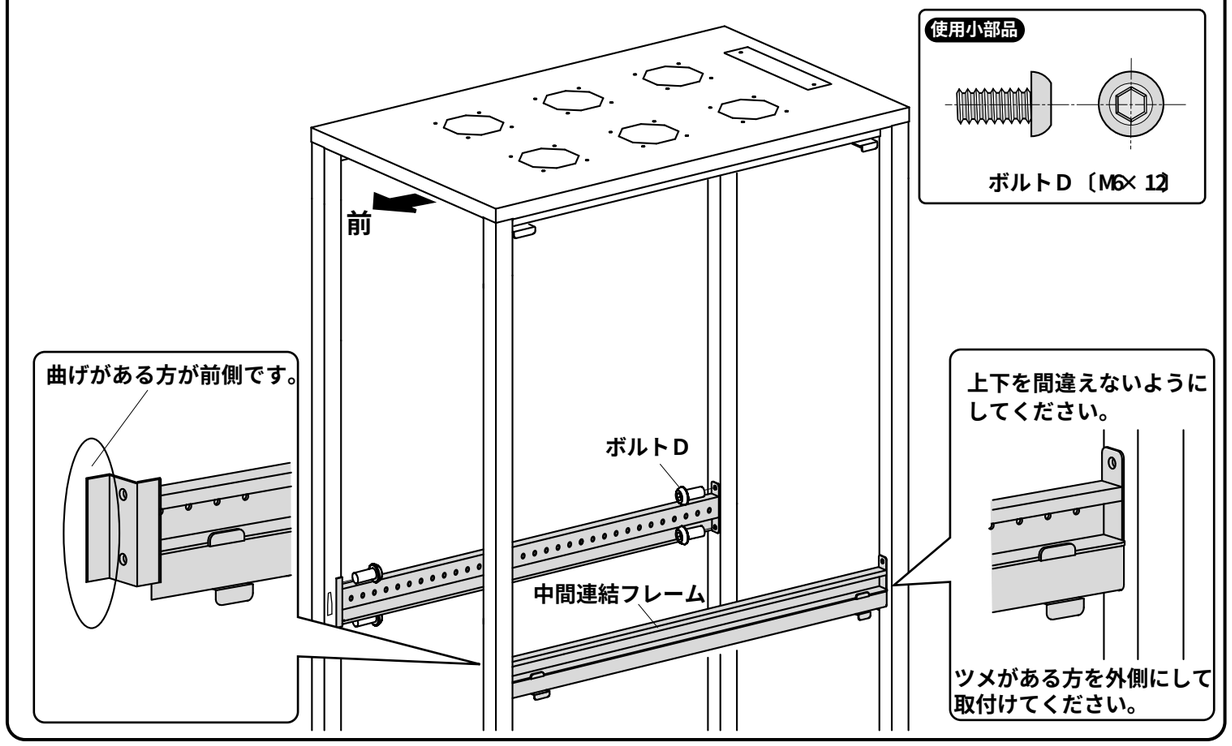

7 マウントフレームをボルトAで取付けます。

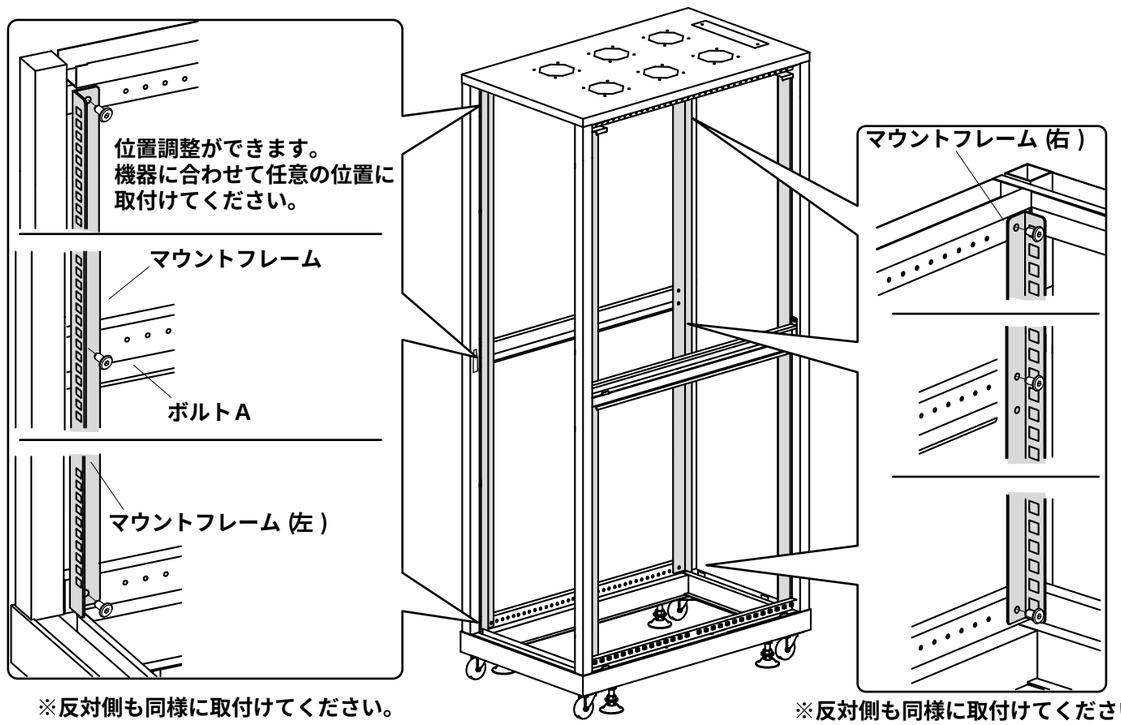

※反対側も同様に取付けてください。

※反対側も同様に取付けてください。

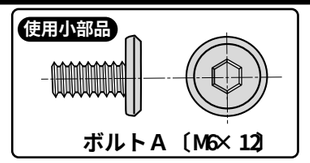

8 取付支柱をボルトＡで取付けます。
取付支柱の穴間隔が 510㎜になるように取付けてください。

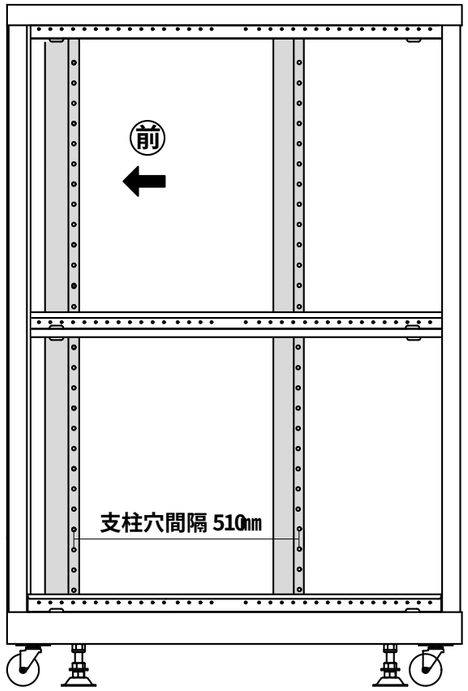

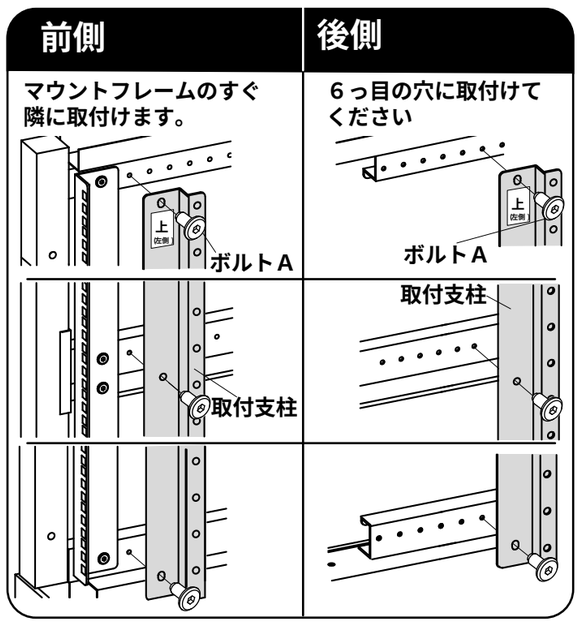

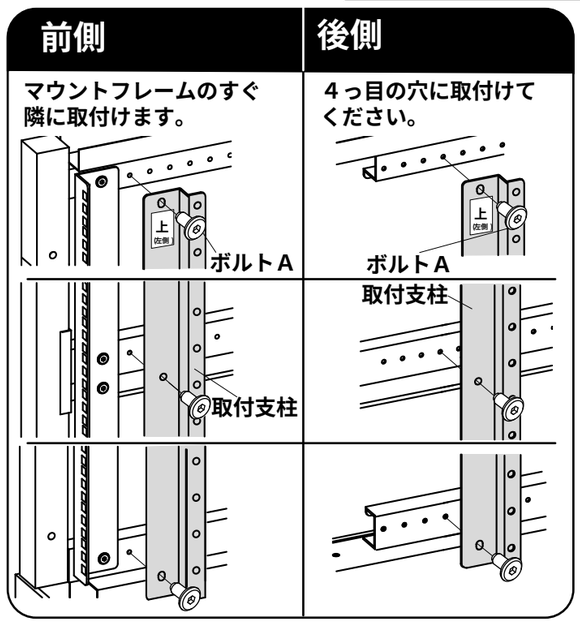

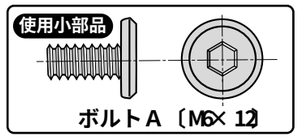

CP-SVN3690NPGY,CP-SVN3690NPBK
CP-SVN3610NPGY,CP-SVN3610NPBK
CP-SVN4290NPGY,CP-SVN4290NPBK
CP-SVN4210NPGY,CP-SVN4210NPBKは
⑧番で完成になります。

9 サイドパネル、バックパネルにワンタッチファスナーを取付けます。

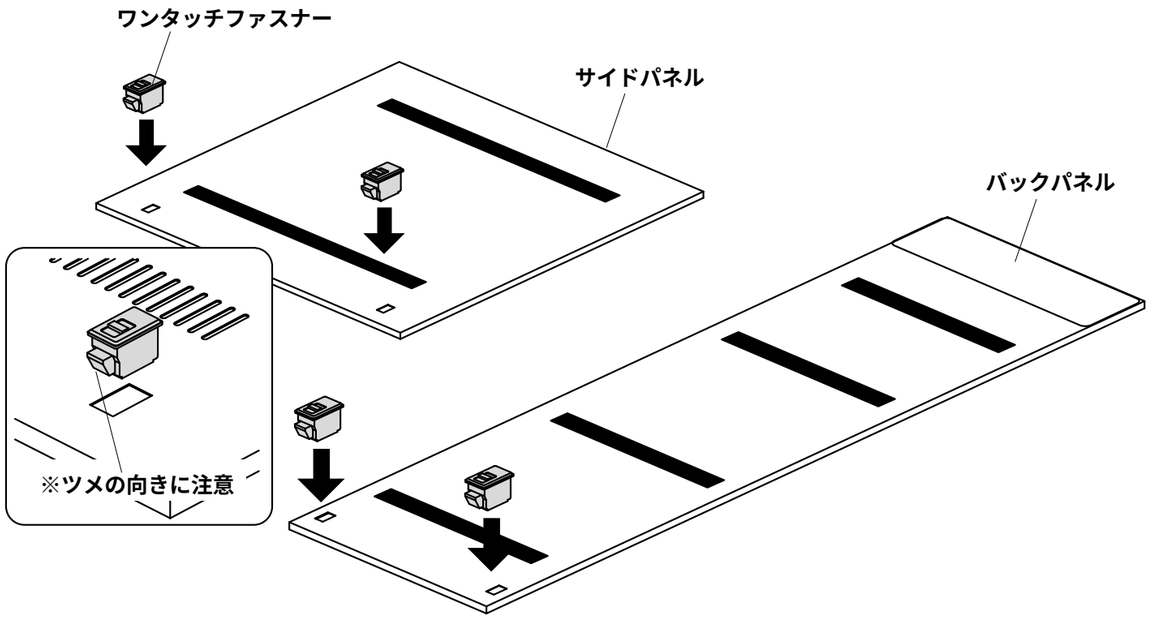

※ CP-SVKYD10K・CP-SVKY10Kをお買い求めの場合も同様に取付けてください。

10 サイドパネルを取付けます。

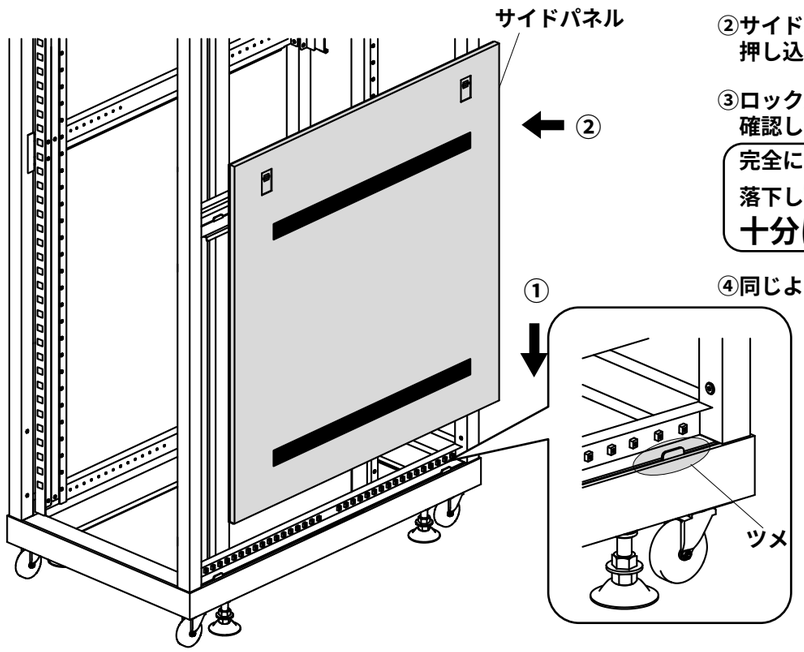

①本体側に付いているツメにサイドパネルを差込みます。

②サイドパネルの上側を本体側に押し込みます。

③ロックが完全にかかっているか確認します。

完全にロックがかかっていない場合
落下し**怪我**の恐れがあります。
十分に注意してください。

④同じように左右で 4枚取付けます。

11 バックパネルを取付けます。

①本体側に付いているツメに
バックパネルを差込みます。

②バックパネルの上側を本体側に
押し込みます。

③ロックが完全にかかっているか
確認します。

完全にロックがかかっていない場合
落下し怪我の恐れがあります。
十分に注意してください。

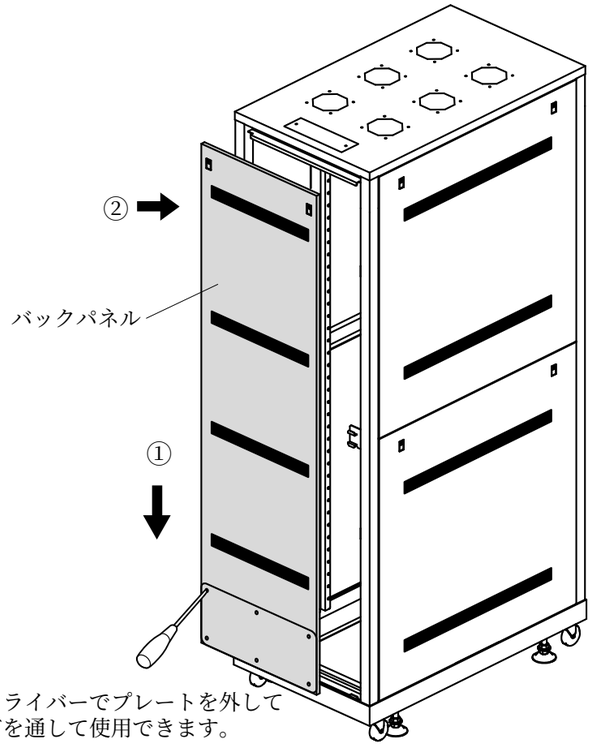

※プラスドライバーでプレートを外して
配線などを通して使用できます。

12 ドアパネルを本体前側に取付けます。ドアパネル下部はワッシャをピンに差込んだ状態で取付けます。

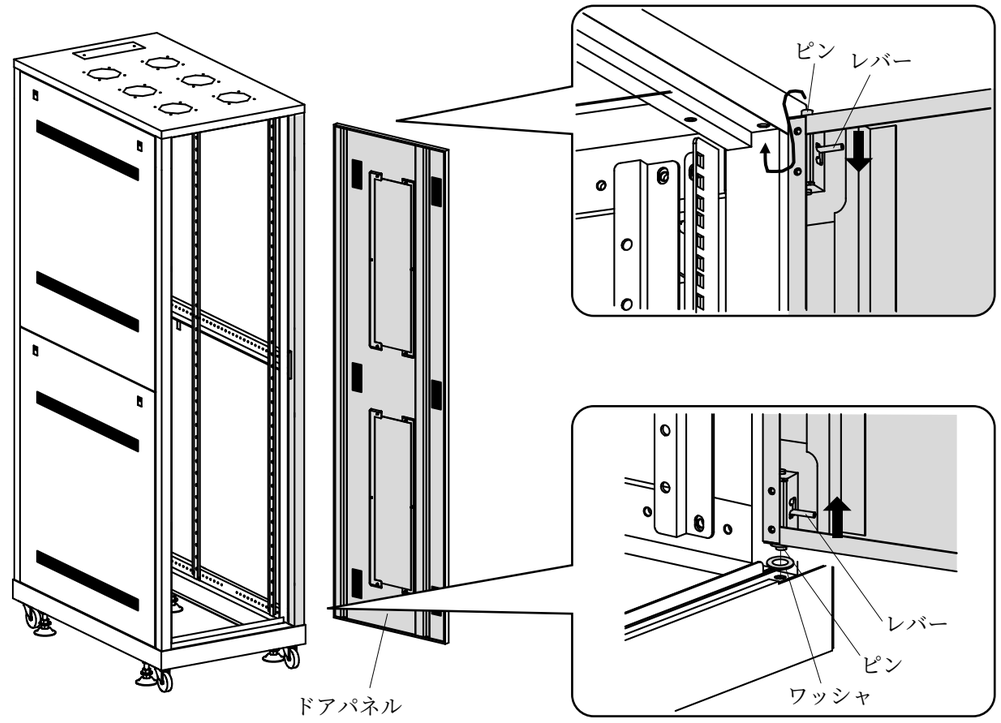

ドアパネルを左開きにする場合

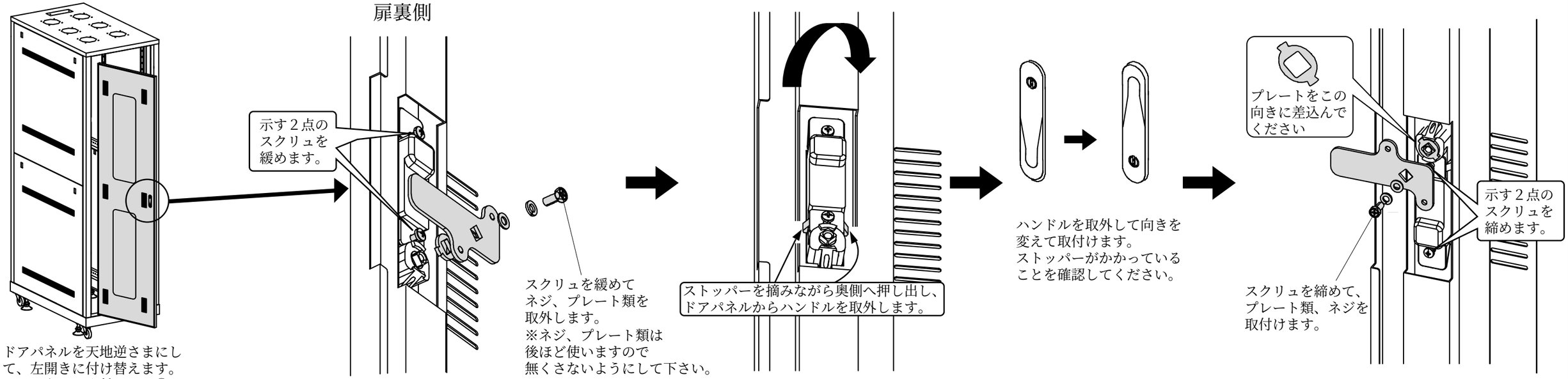

ドアパネルを天地逆さまにして、左開きに付け替えます。
ドアパネルの取付けは、⑬を
参照してください。

サンワサプライ株式会社

岡山サプライセンター ／〒700-0825 岡山市北区田町１－１０－１
☎086-223-3311 FAX086-223-5123
東京サプライセンター ／〒140-8566 東京都品川区南大井6-5-8
☎03-5763-0011 FAX03-5763-0033

製品に関する お問い合わせ

製品の品質管理には細心の注意をはらっていますが、万一、不都合な点や
製品に関するお問い合わせなどございましたら、お買求めの販売店又は
右記までお気軽にご相談下さい。