１９インチサーバーラック（ＣＰ－ＳＶＣ１０・ＣＰ－ＳＶＣ２０）組立説明書

Ｍ４１０２９０・Ｍ４１０３９０

この度は、弊社製品をお買求めいただきましてありがとうございました。
この19インチサーバーラックは組立式になっておりますので、下記の要領で組み立ててください。
パッキングケースの中には、下記の部品が入っています。

★用意していただくもの・・・・・スパナ（24mm）、
手袋（組み立て時のケガ等を防ぐために必ず着用してください。）

完成図

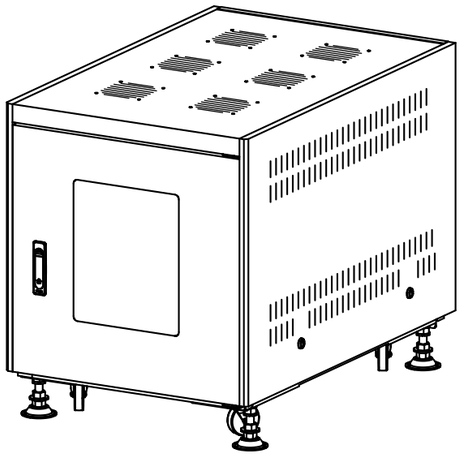

組立て部品

梱包①の内容物

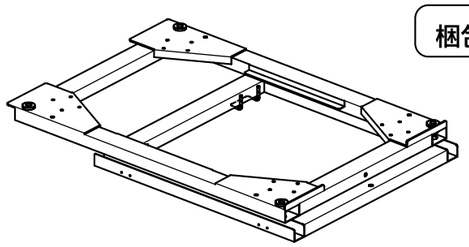

バックフレーム×1個

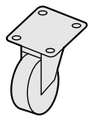

キャスター×4個

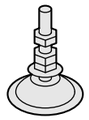

アジャスター×4個

六角レンチ×1本

ナット×4個

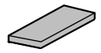

クッション×12個

カギ×2個

使用ボルト

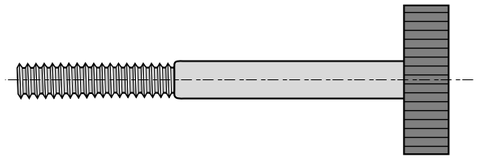

ノブボルト× 1本〔M6×65〕

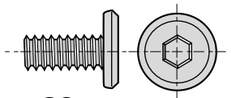

ボルトA× 32本〔M6×12〕

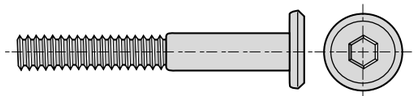

ボルトB× 12本〔M6×45〕

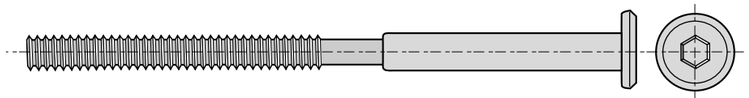

ボルトC× 4本〔M6×100〕

梱包②の内容物

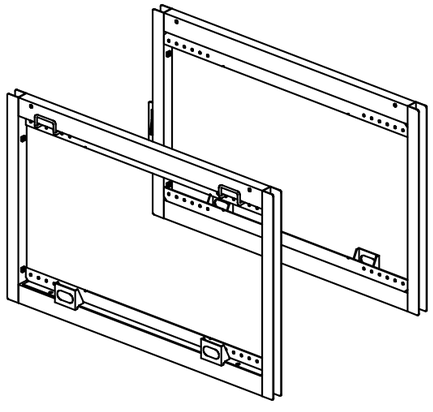

サイドフレーム×左右一組

梱包③の内容物

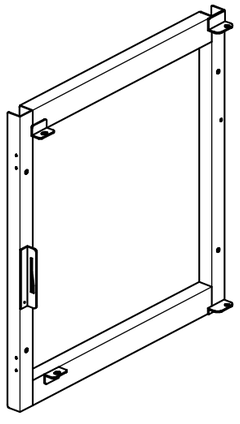

フロントフレーム
×1個

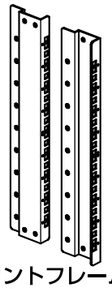

マウントフレームA
×左右一組

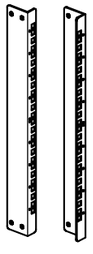

マウントフレームB
×2個

梱包④の内容物

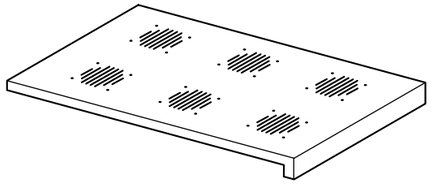

トップパネル×1枚

梱包⑤の内容物

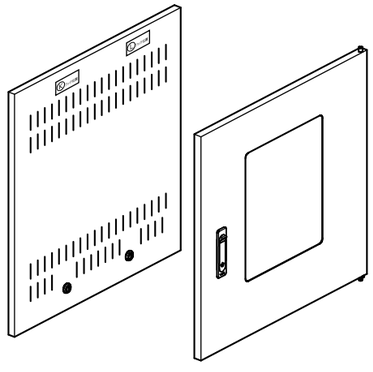

バックパネル×1枚　ドアパネル×1枚

梱包⑥の内容物

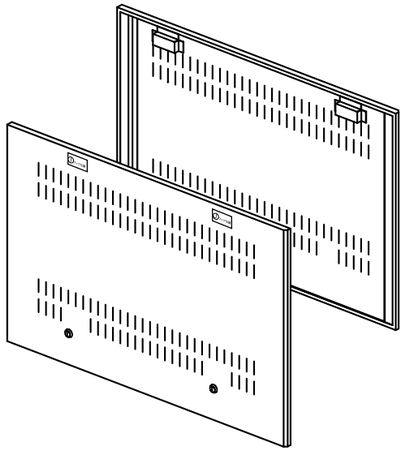

サイドパネル×左右一組

① バックフレームにアジャスターとキャスターを取り付けます。

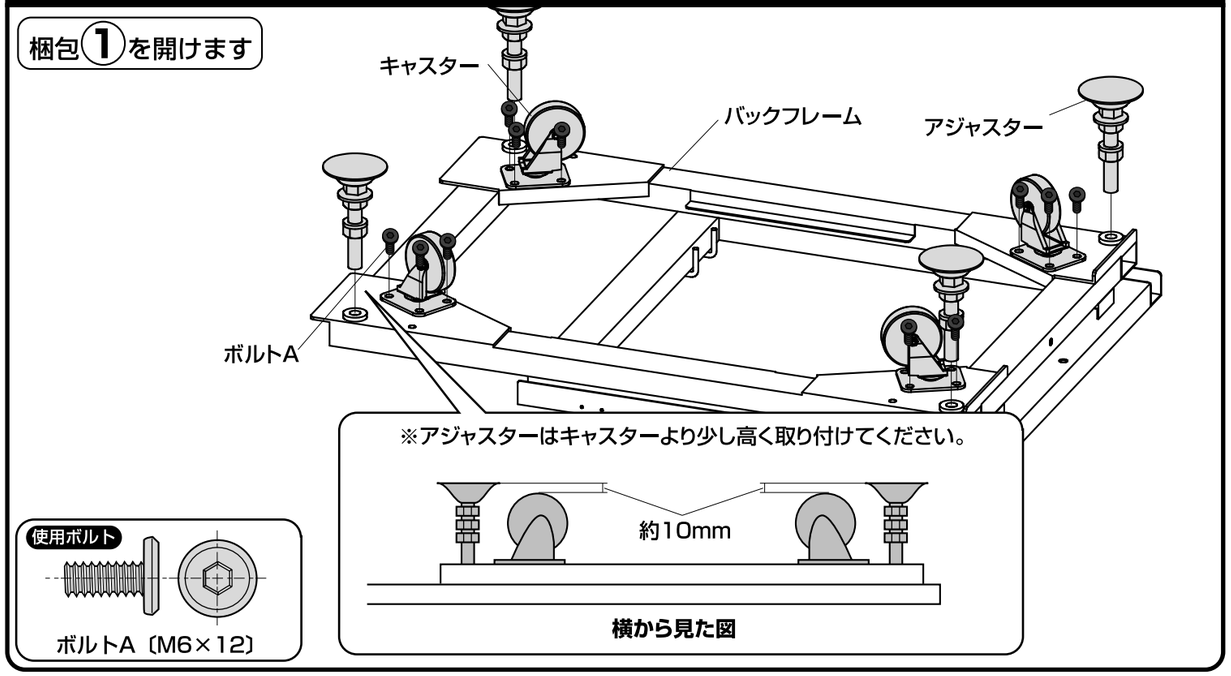

② 底部を持ち上げ、ノブボルトで仮固定します。

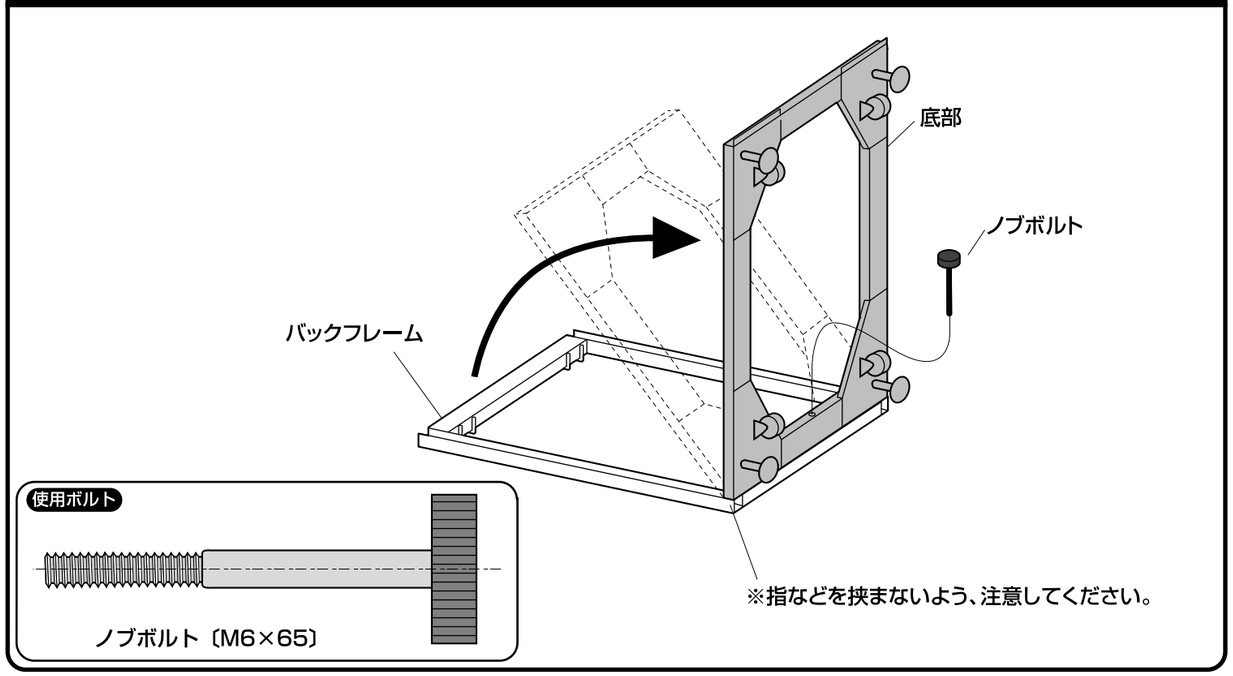

③ バックフレームを起こします。

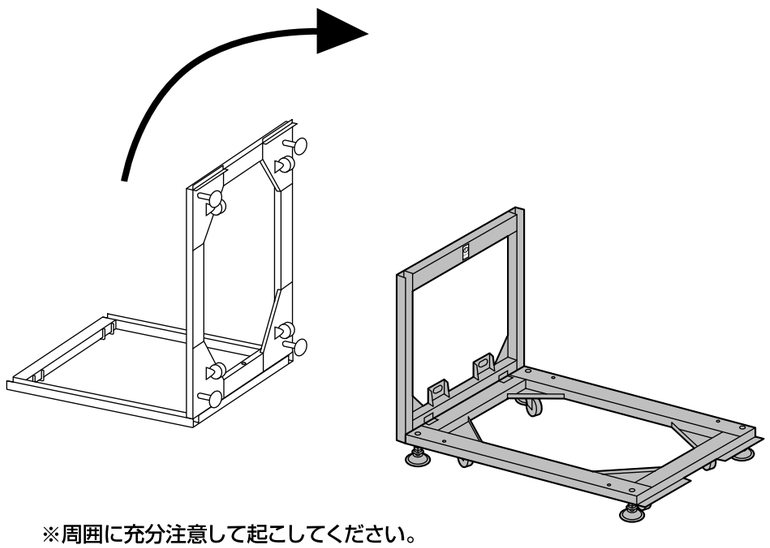

※周囲に充分注意して起こしてください。

④ サイドフレームを取り付けます。

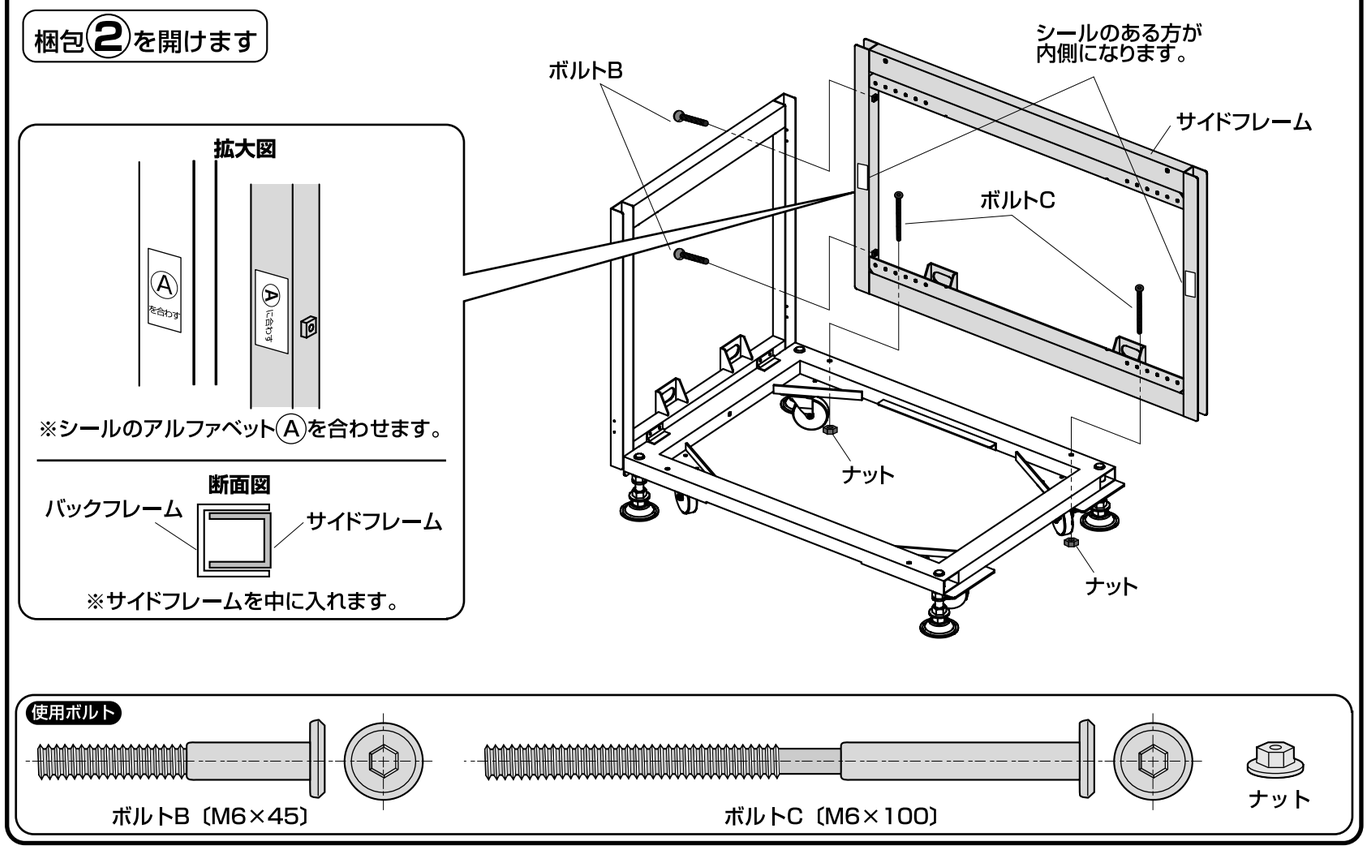

5 同様にしてもう片方のサイドフレームを取り付けます。

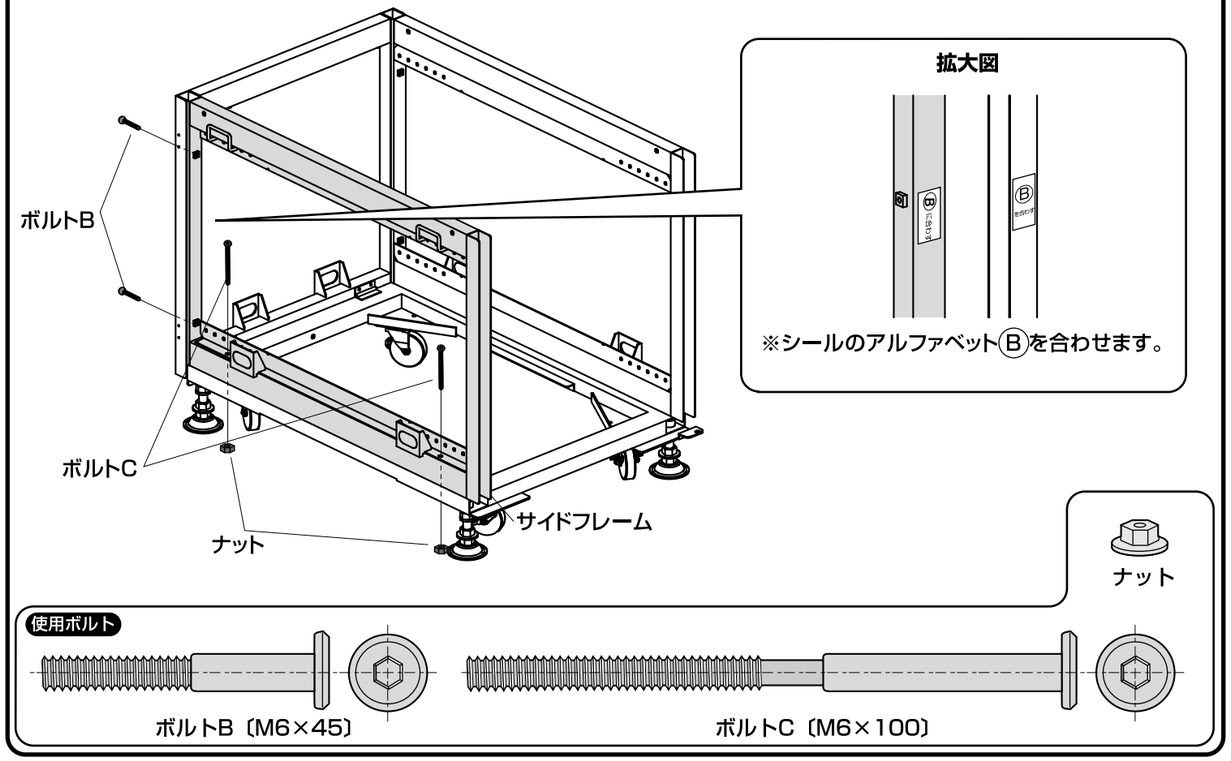

6 フロントフレームを取り付けます。

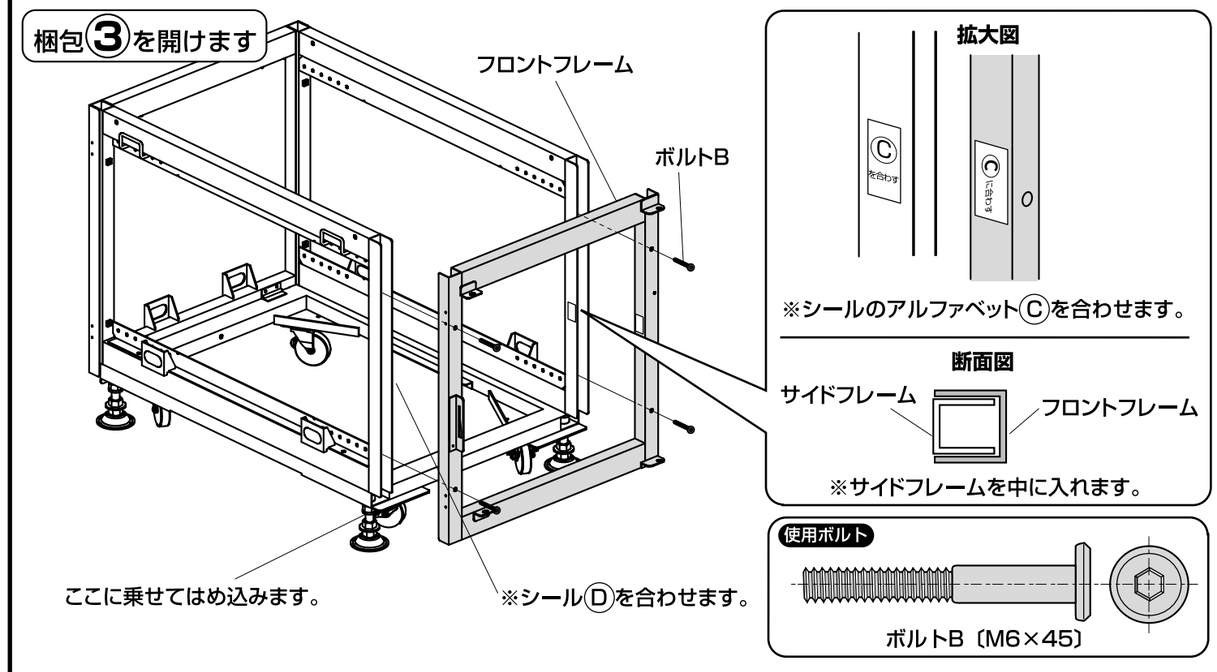

7 マウントフレームAを取り付けます。

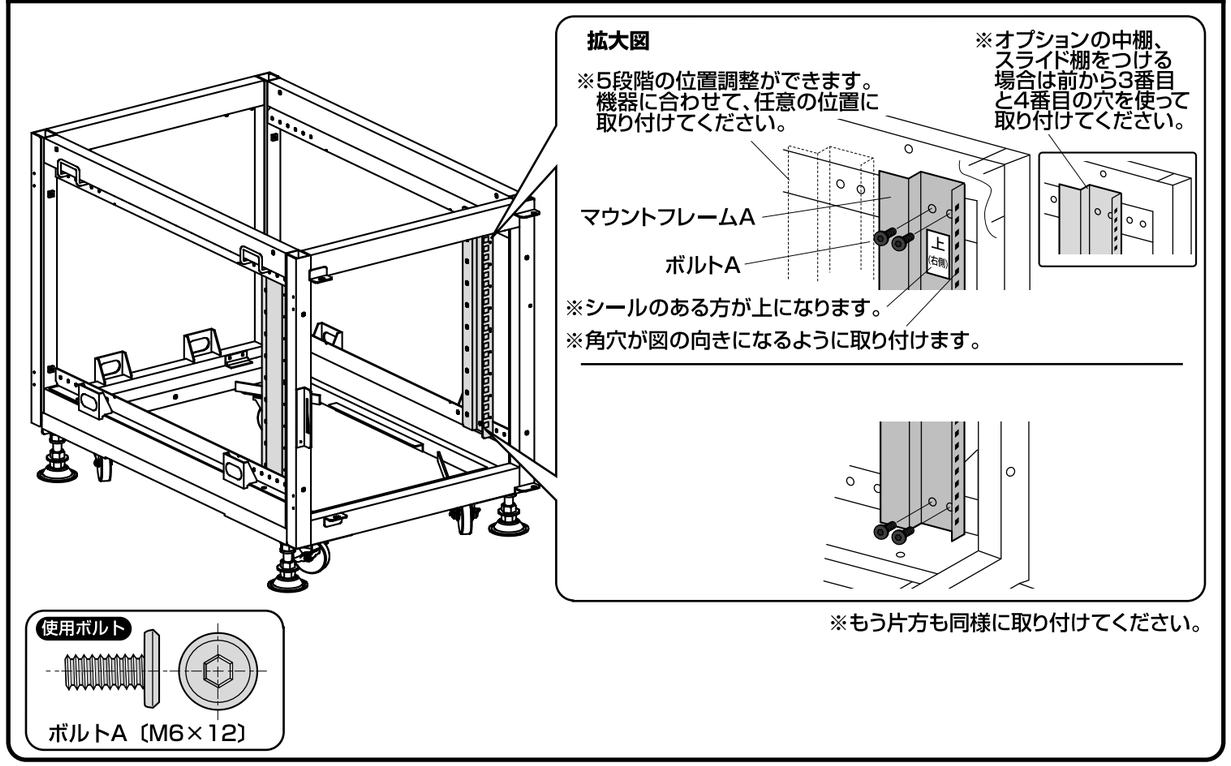

8 マウントフレームBを取り付けます。

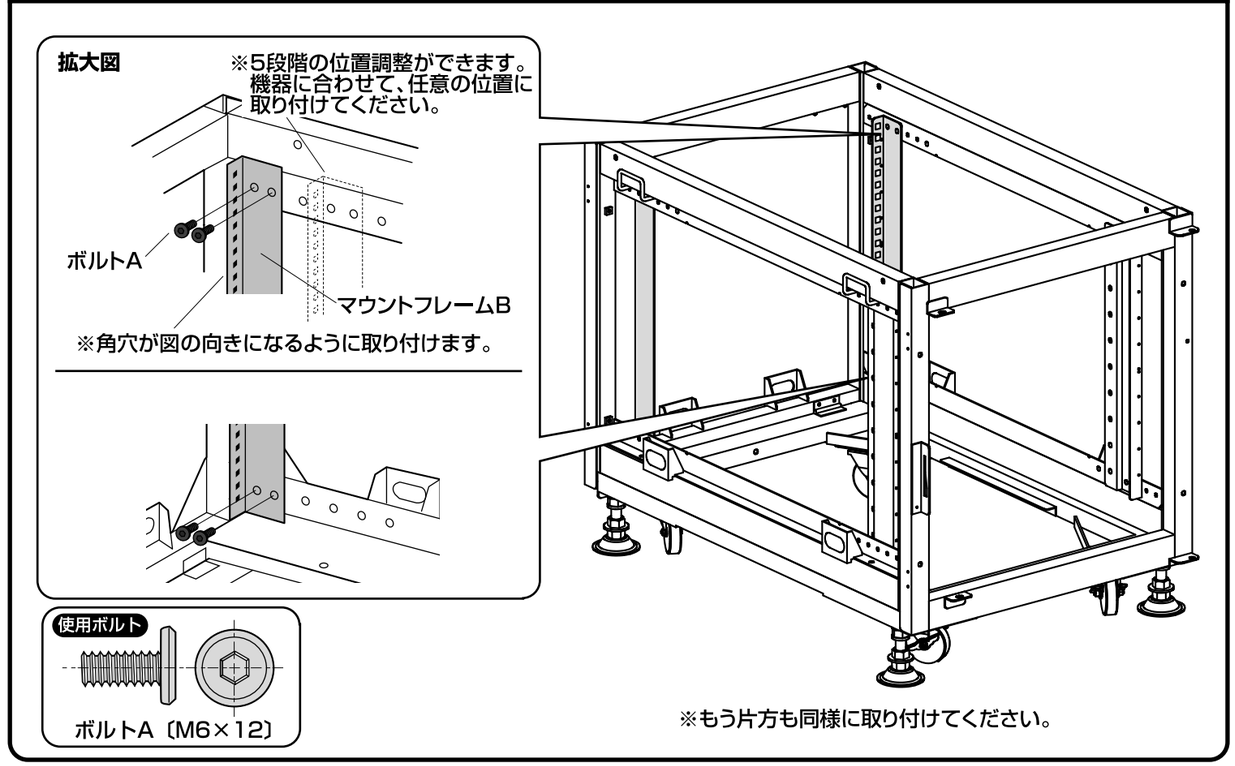

9 トップパネルを取り付けます。

梱包④を開けます

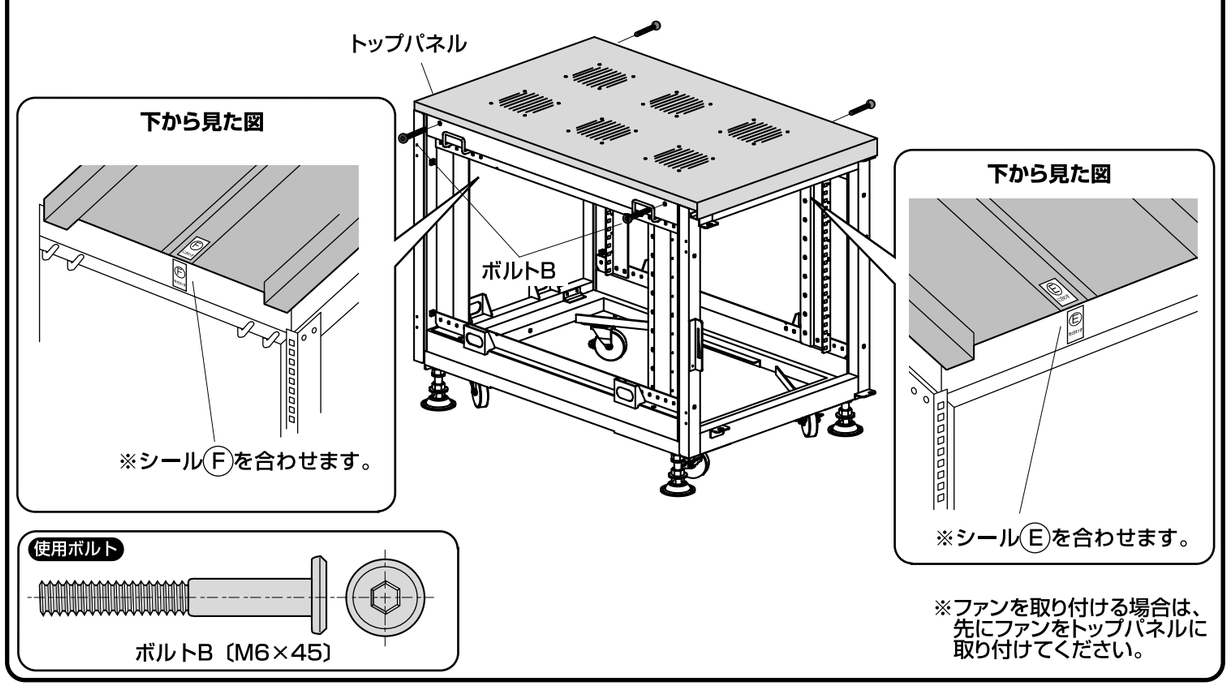

※ファンを取り付ける場合は、
先にファンをトップパネルに
取り付けてください。

10 クッションを貼り付けます。

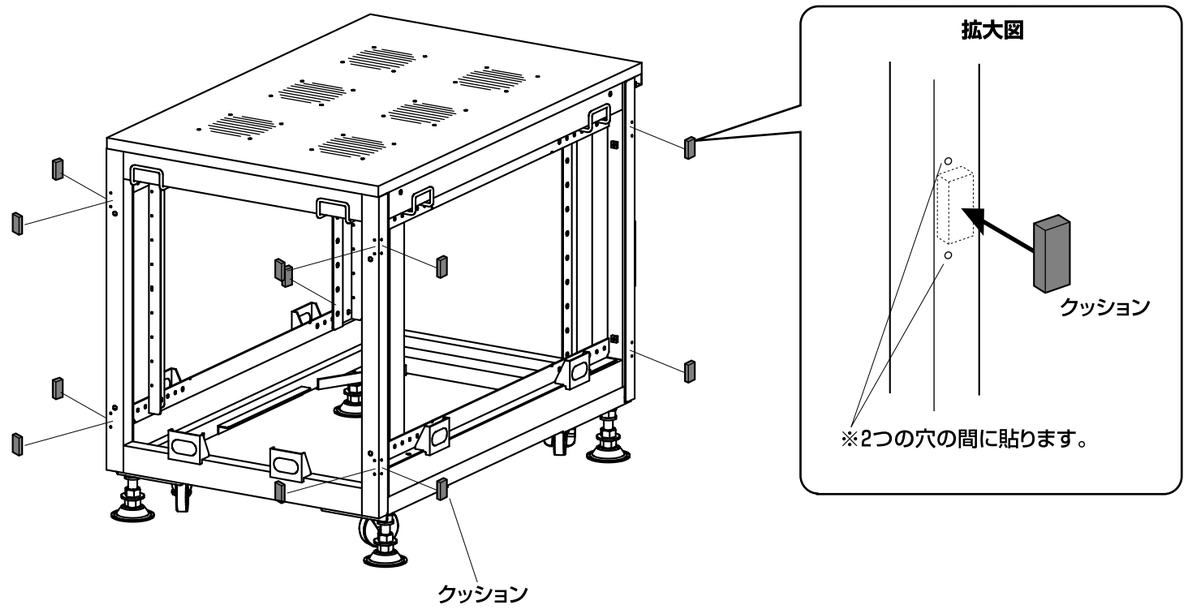

※12個貼り付けます。

11 バックパネルを取り付けます。

梱包⑤を開けます

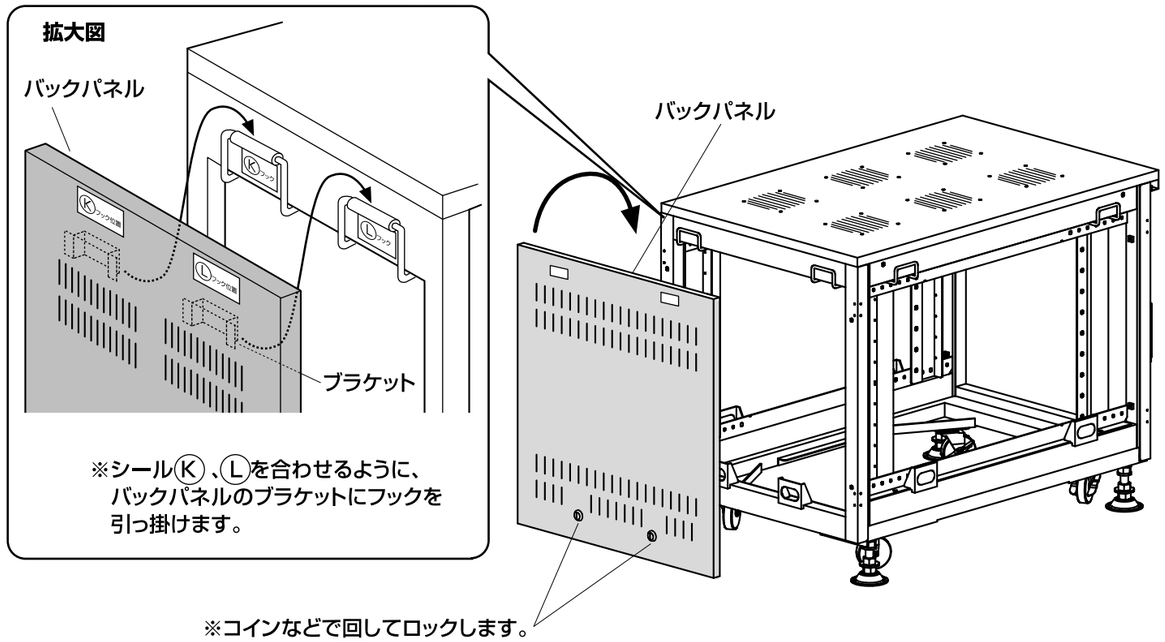

※シール⒦ 、Ⓛを合わせるように、
バックパネルのブラケットにフックを
引っ掛けます。

※コインなどで回してロックします。

12 ドアパネルを取り付けます。

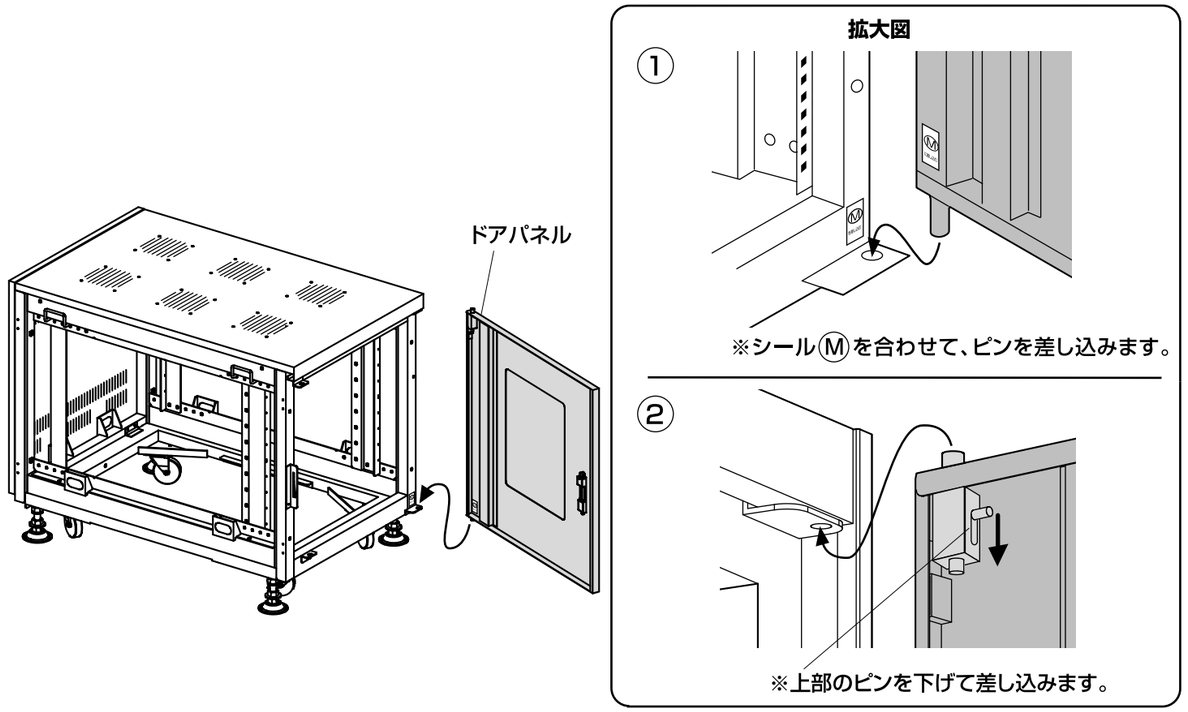

13 サイドパネルを取り付けます。

梱包⑥を開けます

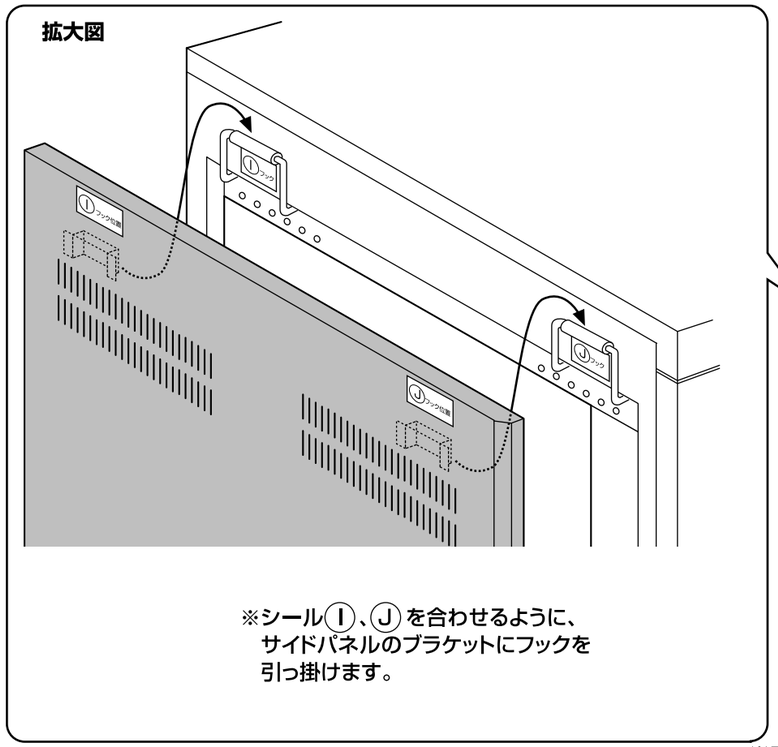

※シールⓘ、ⓙを合わせるように、
サイドパネルのブラケットにフックを
引っ掛けます。

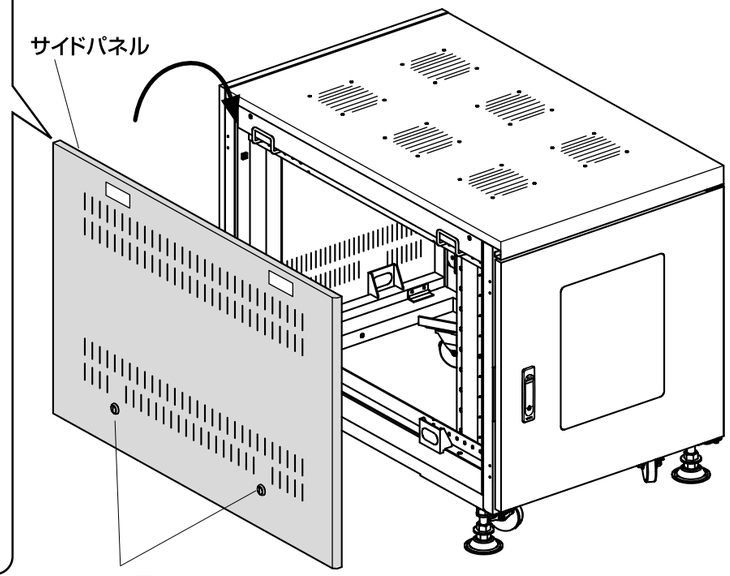

※コインなどで回してロックします。

14 同様にしてもう片方のサイドパネルを取り付けて完成です。

※シールⓖ、ⓗを合わせるように、
サイドパネルのブラケットにフックを
引っ掛けます。

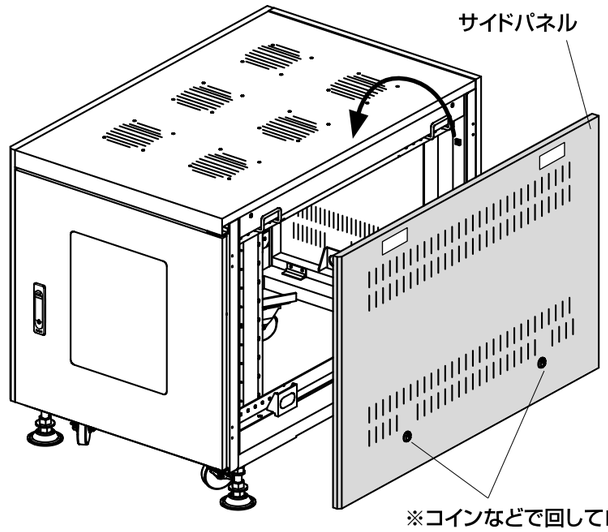

※コインなどで回してロックします。

※サーバーラックを移動させる際は、スパナでアジャスターを浮かせてください。
移動後は再びアジャスターで立たせてください。

製品に関する お問い合わせ

製品の品質管理には細心の注意をはらっていますが、万一、不都合な点や製品に関するお問い合わせなどございましたら、お買求めの販売店又は右記までお気軽にご相談下さい。

06/01/JMDaJ

サンワサプライ株式会社
岡山サプライセンター ／〒700-0825 岡山市田町1-10-1
☎086-223-3311 FAX086-223-5123
東京サプライセンター ／〒140-8566 東京都品川区南大井6-5-8
☎03-5763-0011 FAX03-5763-0033