19インチサーバーラック　組立説明書

M437890-C

CP-SV3610・3610M・3610BK・3610MBK
CP-SV3690・3690M・3690BK・3690MBK
CP-SV4210・4210M・4210BK・4210MBK
CP-SV4290・4290M・4290BK・4290MBK

この度は、弊社製品をお買求めいただきましてありがとうございました。
この19インチサーバーラックは組立式になっておりますので、下記の要領で組み立ててください。
パッキングケースの中には、下記の部品が入っています。
製品自体重量があるのと背が高いので大人 2人以上での組立をお願いします。

★用意していただくもの・・・・・
手袋（組み立て時のケガ等を防ぐために必ず着用してください。）

完成図

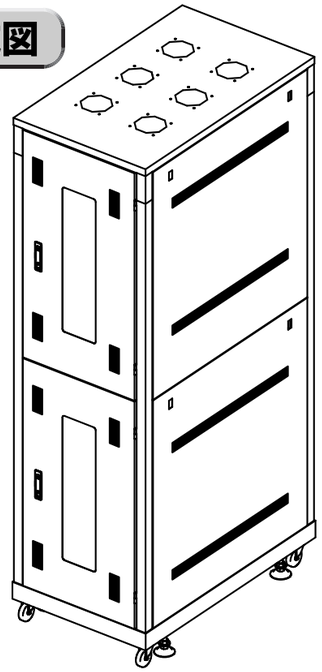

組立て部品

梱包①の内容物

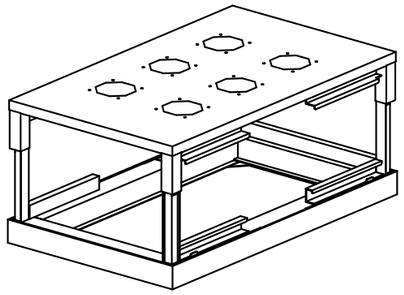

アッパーパネル× 1枚
ロアパネル× 1枚

使用ボルト

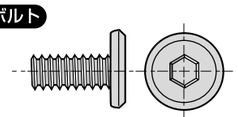

ボルト〔M6× 12〕× 104本

キャスター× 4個

六角レンチ× 1本

アジャスター× 4個

梱包④の内容物

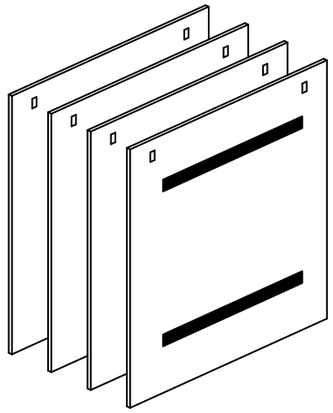

サイドパネル× 4枚

梱包②の内容物

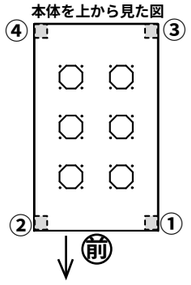

パイプに番号シールが貼ってあります。
注意して取り付けてください。

フロントパイプA× 1本
フロントパイプB× 1本
リヤパイプ (左右)×各 1本

梱包③の内容物

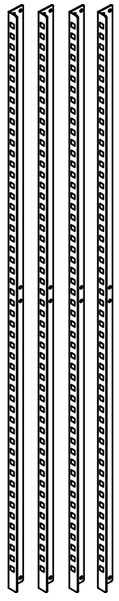

マウントフレーム× 4本

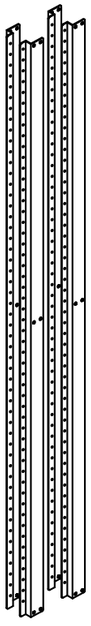

支柱 (左右)×各 2本

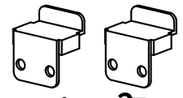

ストッパー× 2個

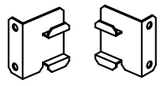

バックパネル受け (左右)
×各 1個

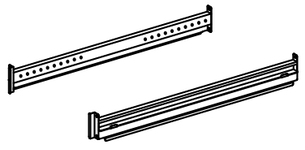

中間フレーム (左右)×各 1本

梱包⑤の内容物

フロントパネル× 2枚

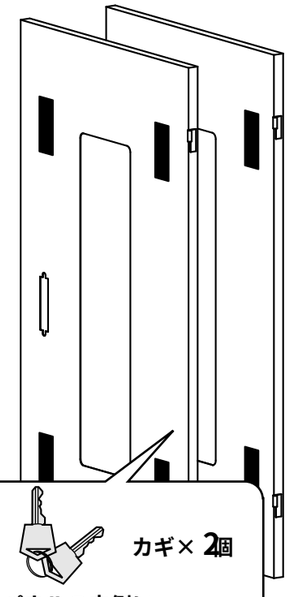

カギ× 2個

※パネルの内側に
貼り付けています。

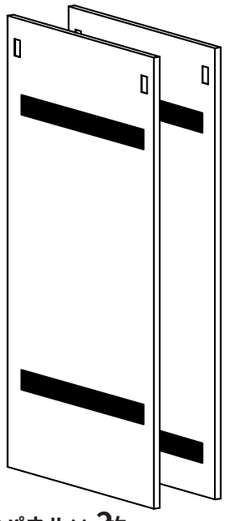

バックパネル× 2枚

ワンタッチファスナー
× 12個

① アッパーパネルとロアパネルを固定しているボルトを外し分解します。

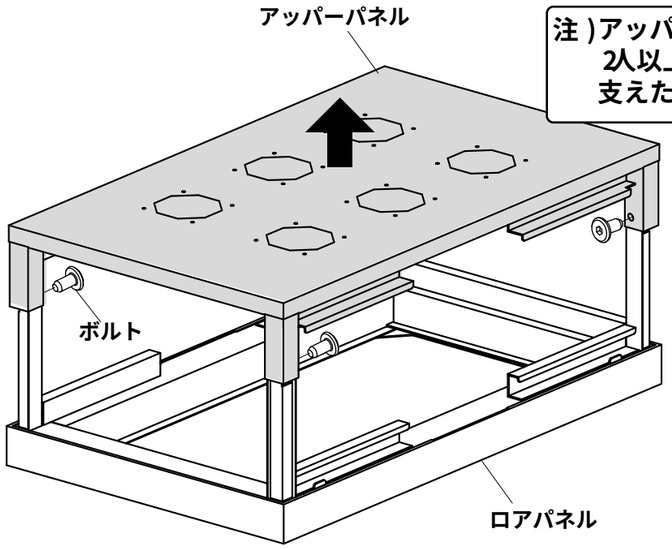

注)アッパーパネルのボルトを外す際は必ず
2人以上で作業を行い、アッパーパネルを
支えた状態でボルトを外して下さい。

② バックフレームにアジャスターとキャスターを取り付けます。

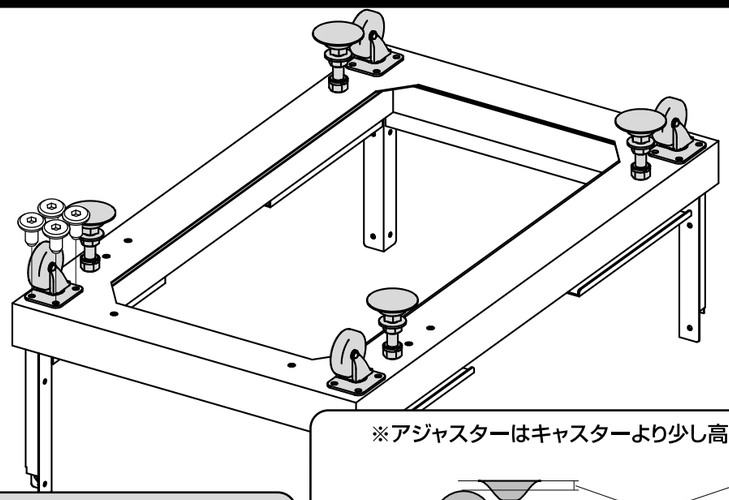

※スタビライザー (オプション)を
取付ける際はここで取付けてください。
詳しくはスタビライザーの組立説明書を
ご覧ください。

※アジャスターはキャスターより少し高く取り付けてください。

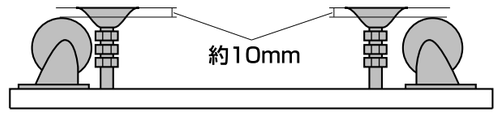

横から見た図

③ フロントパイプBにストッパーをボルトで組み付けます。

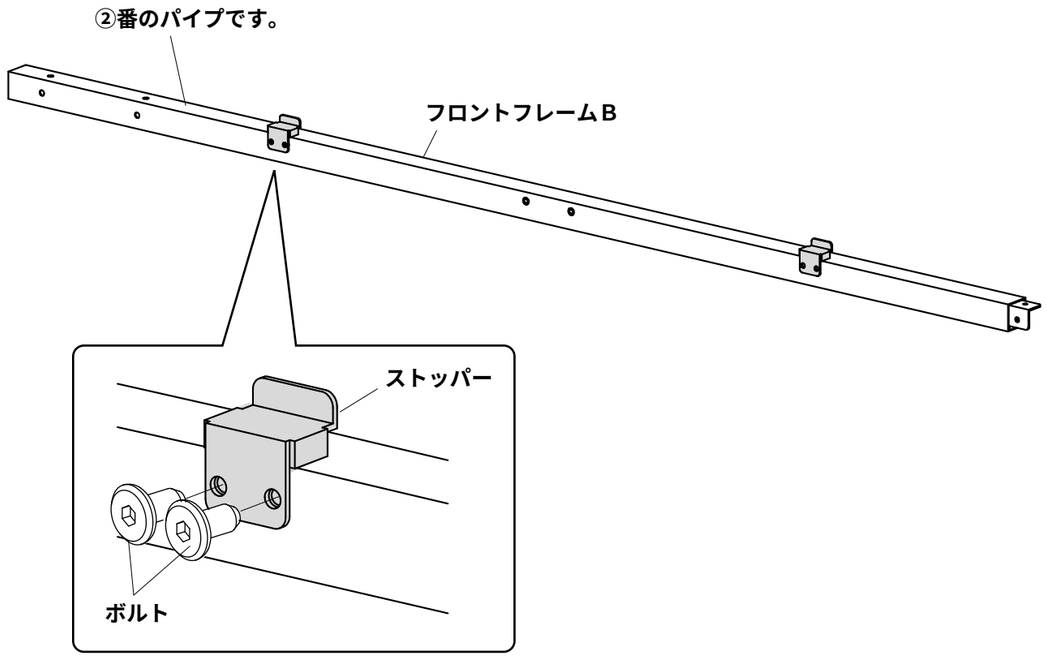

④ リヤパイプにパネル受けをボルトで組み付けます。

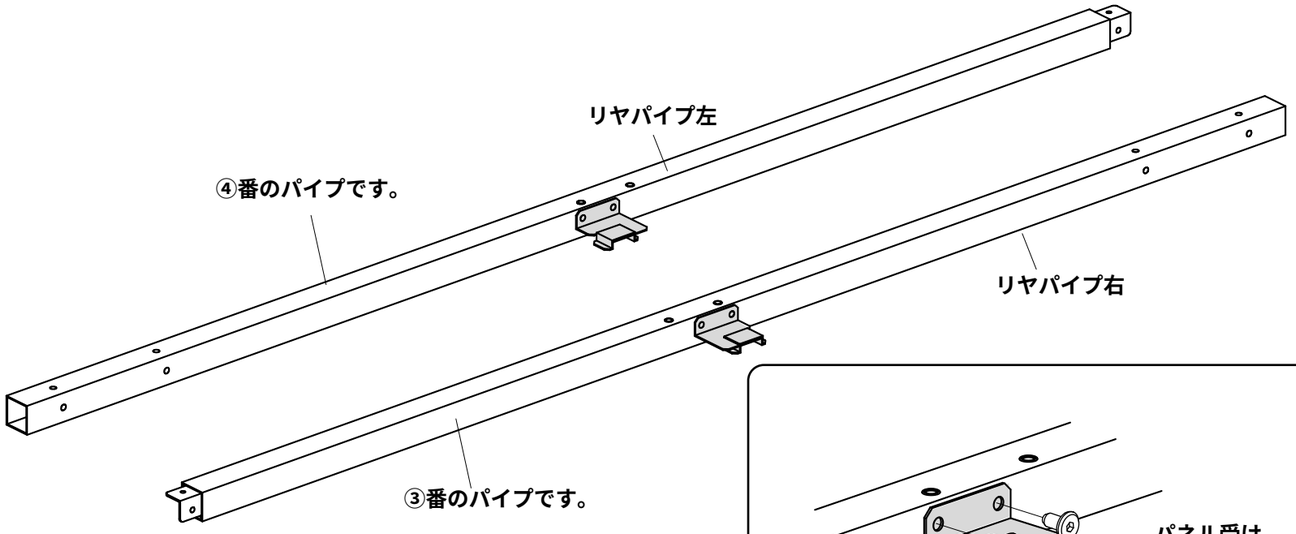

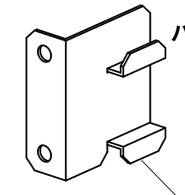

飛び出ている方が
下側です。

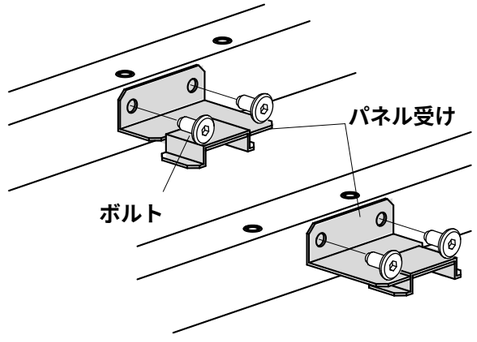

5 ロアパネルにフロントパイプ、リヤパイプを差し込みボルトで固定します。

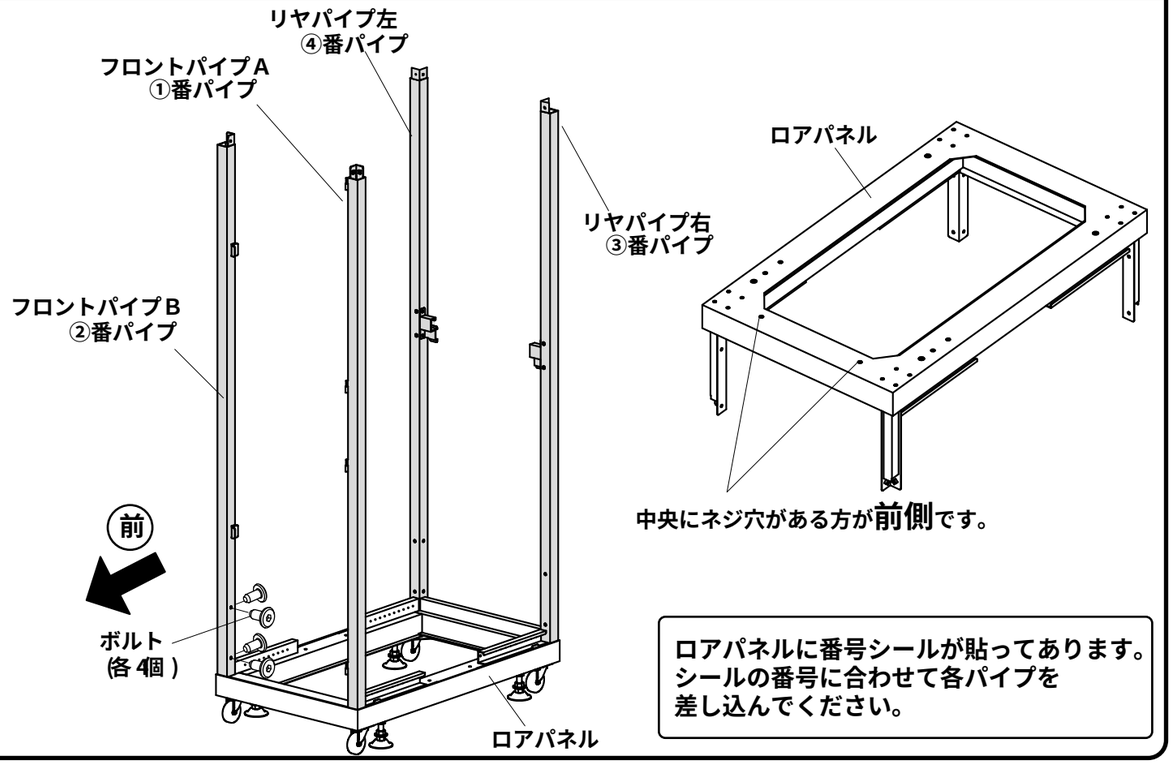

ロアパネルに番号シールが貼ってあります。
シールの番号に合わせて各パイプを
差し込んでください。

6 アッパーパネルをフロントパイプ、リヤパイプに差し込みます。ボルトで固定します。オプションのＦＡＮを付ける場合はこの時点で取付けてください。

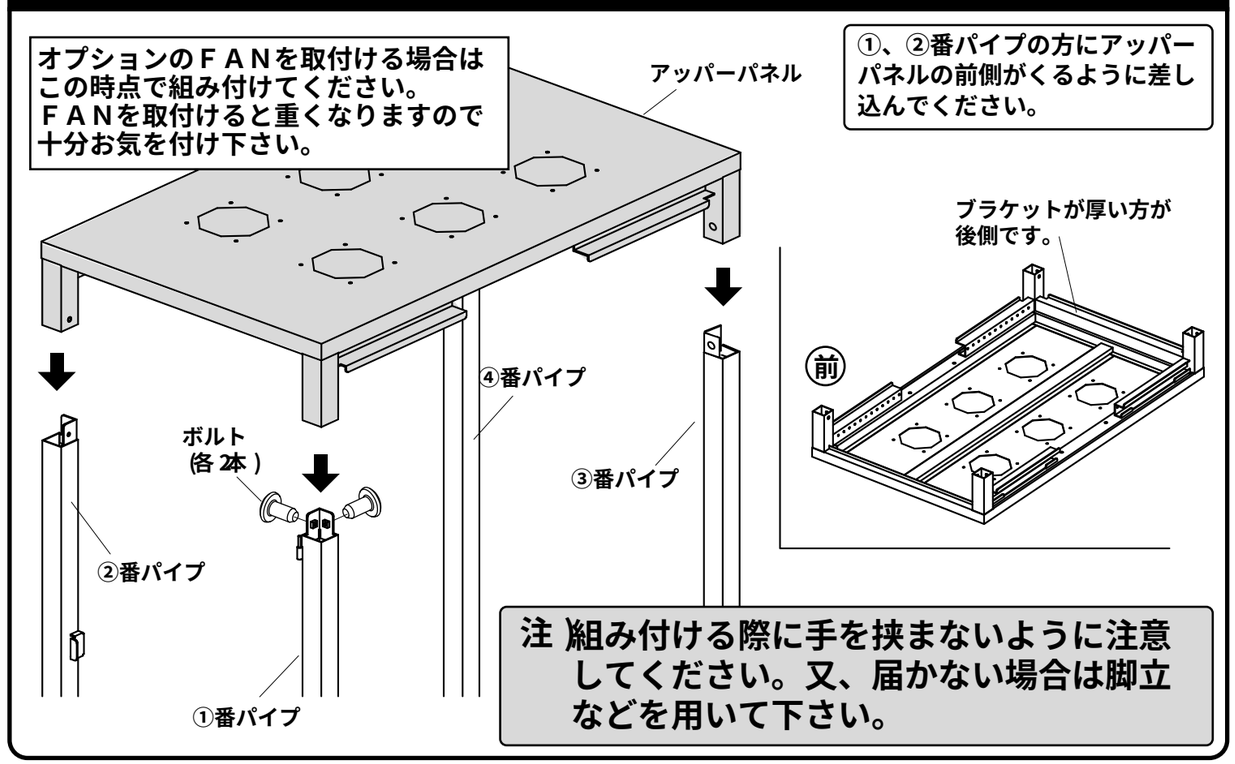

7 フロントパイプとリヤパイプを中間フレームでつなぎボルトで結合します。

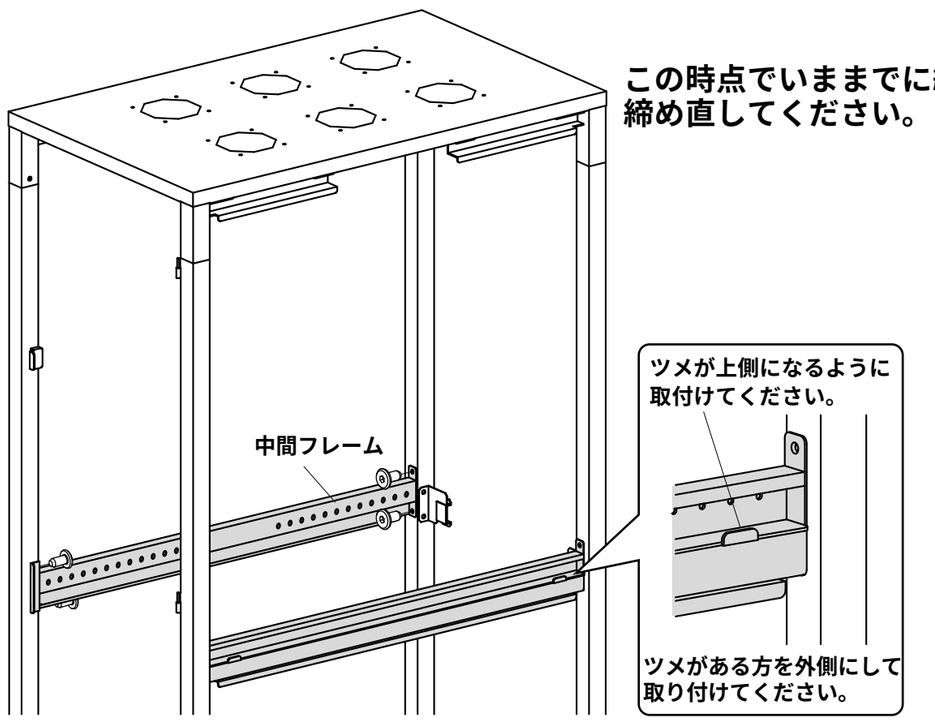

この時点でいままでに締めたボルトを
締め直してください。

8 マウントフレームをボルトで組み付けます。

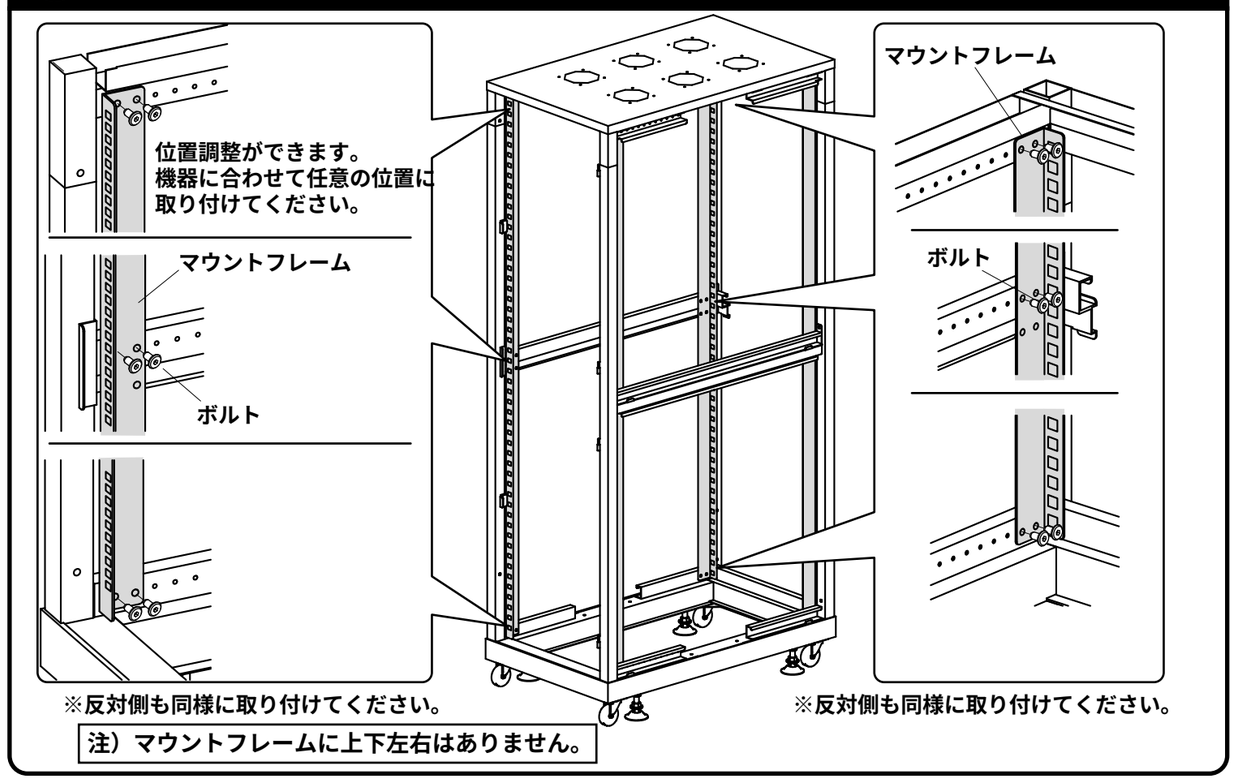

注）マウントフレームに上下左右はありません。

9 支柱をボルトで組み付けます。支柱の穴間隔が 510㎜になるように取付けてください。

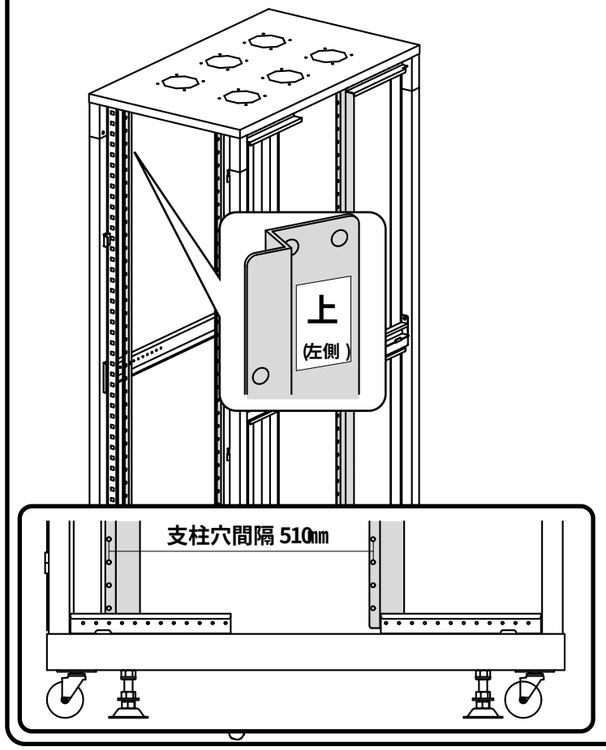

前側	後側
マウントフレームから穴ひとつ分あけて取り付けてください。	
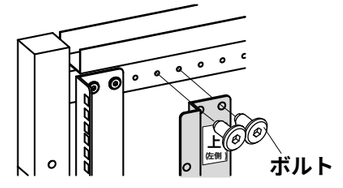	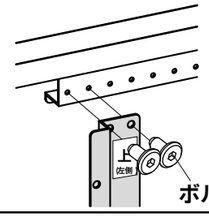
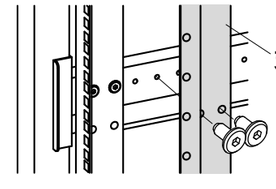	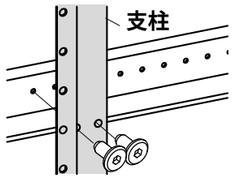
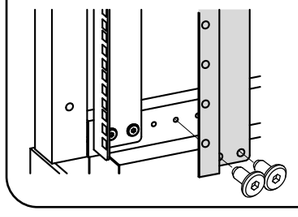	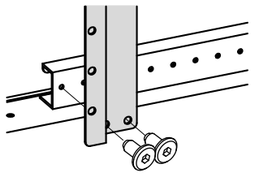

10 サイドパネル、バックパネルにワンタッチファスナーを取付けます。

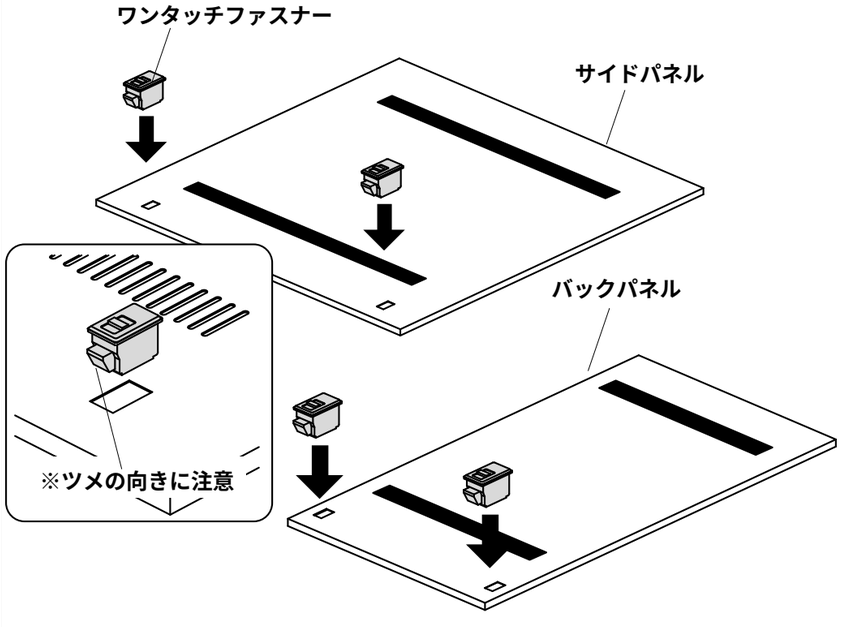

※ CP-SVKYDK・CP-SVKYKをお買い求めの場合も同様に取付けてください。

11 サイドパネルを取付けます。

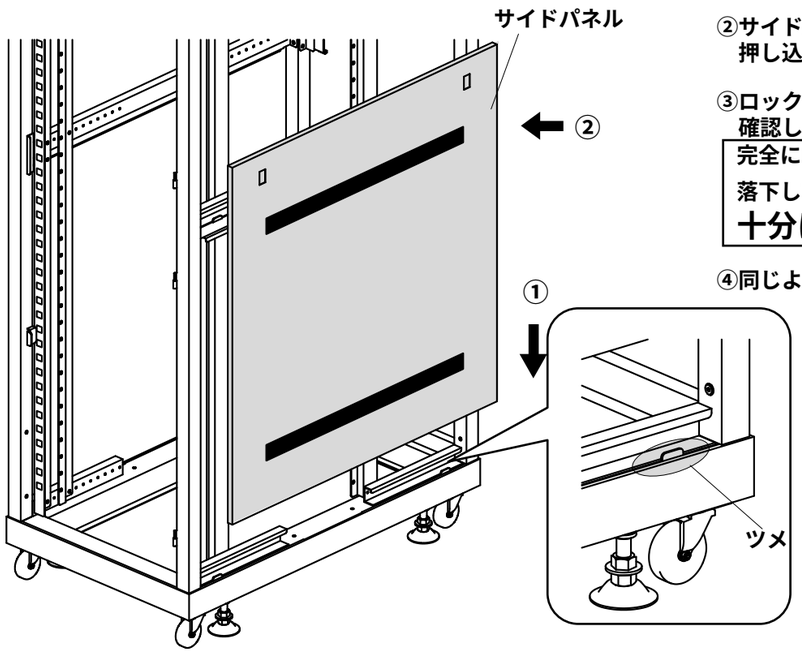

①本体側に付いているツメにサイドパネルを差込みます。

②サイドパネルの上側を本体側に押し込みます。

③ロックが完全にかかっているか確認します。

完全にロックがかかっていない場合落下し**怪我**の恐れがあります。
十分に注意してください。

④同じように左右で 4枚取付けます。

12 バックパネルを取付けます。

サイドパネルと同じように取付けます。

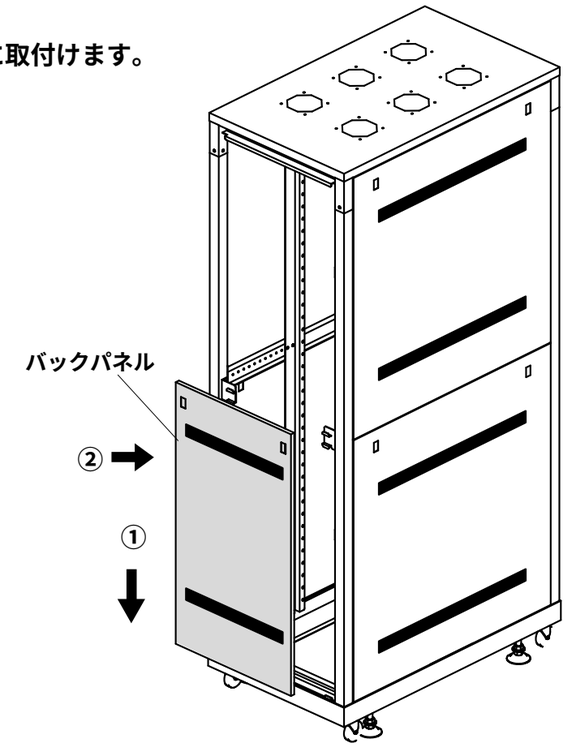

13 フロントパネルを本体側のフロントパイプＡに付いているピンに差込みます。

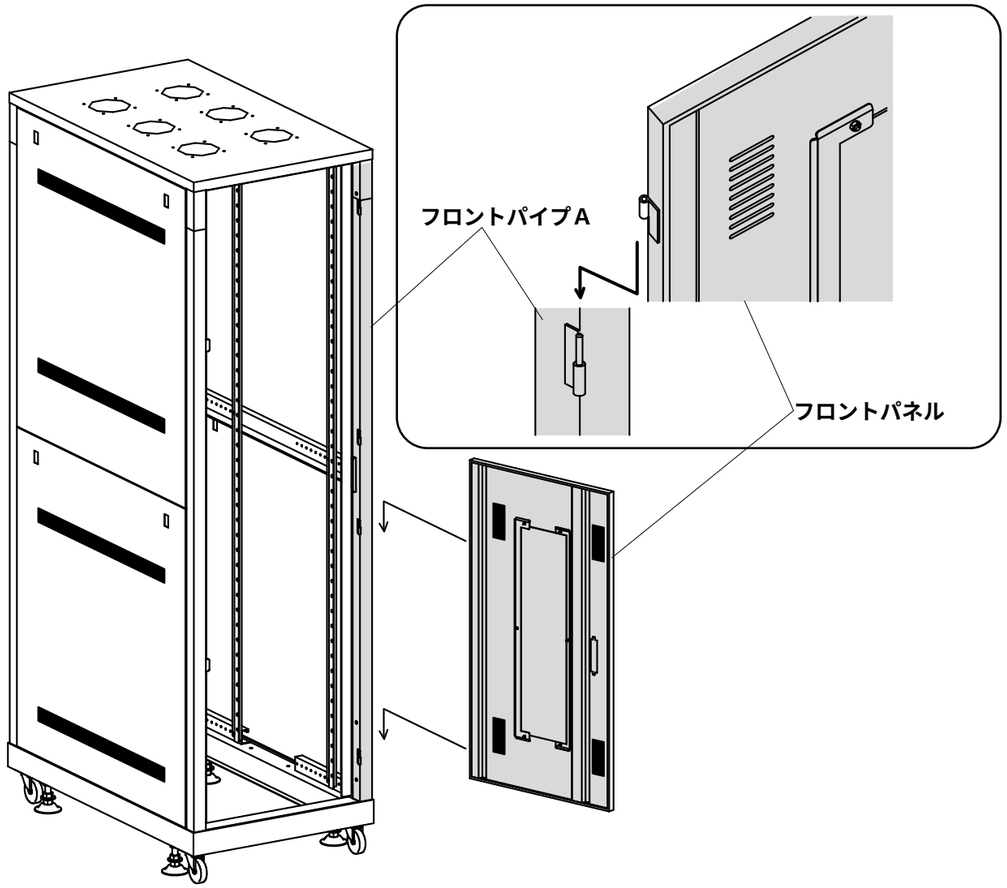

製品に関する お問い合わせ

製品の品質管理には細心の注意をはらっていますが、万一、不都合な点や製品に関するお問い合わせなどございましたら、お買求めの販売店又は右記までお気軽にご相談下さい。

06/01/JMDaJ

サンワサプライ株式会社

岡山サプライセンター ／〒700−0825 岡山市北区田町１−１０−１
☎086-223-3311 FAX086-223-5123
東京サプライセンター ／〒140−8566 東京都品川区南大井6−5−8
☎03-5763-0011 FAX03-5763-0033