ＣＰ-ＳＶ１Ｎ専用棚板 (CP-SV1N1N) 組立説明書

M692390

この度は、弊社製品をお買求めいただきましてありがとうございました。
この製品は組立式になっておりますので、下記の要領で組み立ててください。
パッキングケースの中には、下記の部品が入っています。

★用意していただくもの・・・
手袋（組み立て時のケガ等を防ぐために
必ず着用してください。）

完成図

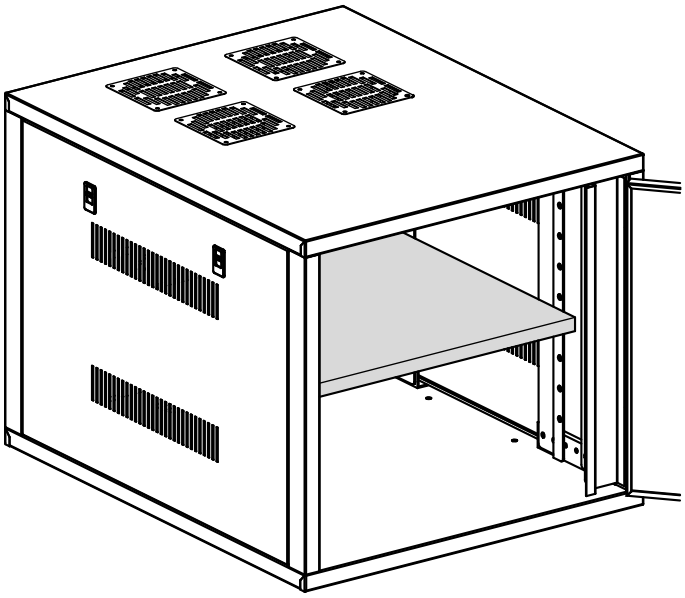

組立て部品

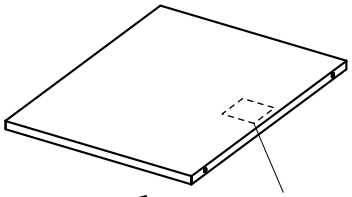

棚板× 1枚　シリアルナンバー・シール

使用小部品

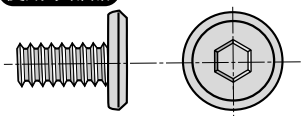

ボルト〔M6× 12〕× 4本

六角レンチ× 1本
（№４）

1 左右のサイドパネルを取外します。

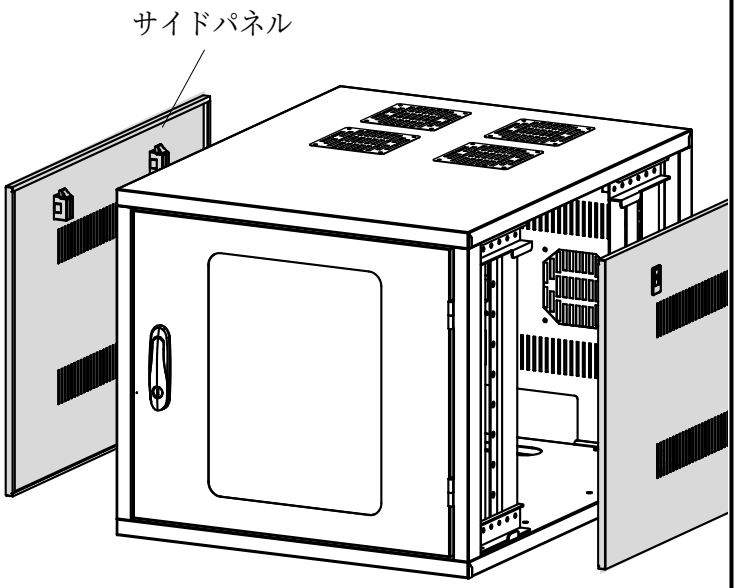

2 棚板は支柱の外側からボルトで組み付けます。

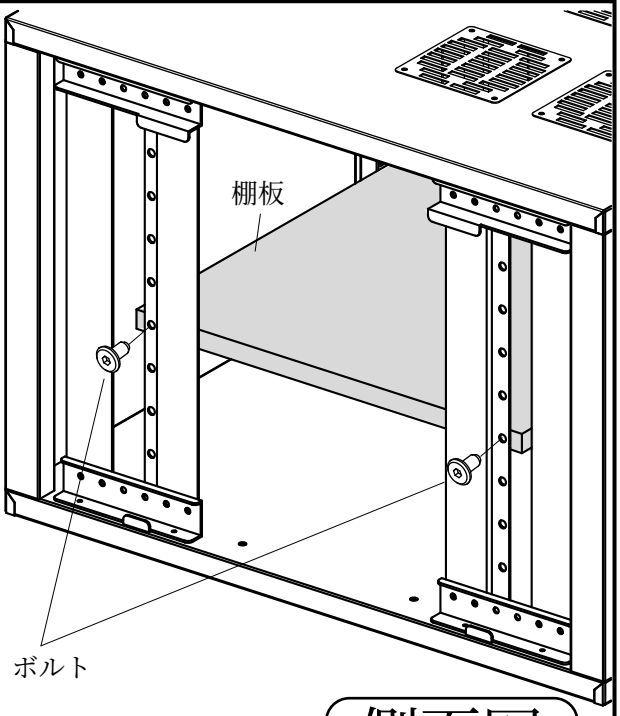

側面図

サンワサプライ株式会社

岡山サプライセンター ／〒700-0825 岡山市北区田町１－１０－１
☎086-223-3311 FAX086-223-5123
東京サプライセンター ／〒140-8566 東京都品川区南大井6-5-8
☎03-5763-0011 FAX03-5763-0033

製品に関するお問い合わせ

製品の品質管理には細心の注意をはらっていますが、万一、不都合な点や製品に関するお問い合わせなどございましたら、お買求めの販売店又は右記までお気軽にご相談下さい。

●商品についてのお問い合わせはシリアルナンバー・シールの番号をお知らせください。