CPUスタンド（CP-052シリーズ）組立説明書

Ver.1.0

この度は、弊社製品をお買求めいただきましてありがとうございました。
本製品は組立式になっておりますので、下記の要領で組立ててください。
パッキングケースの中には、下記の部品が入っています。

組立説明書は組立て後も大切に保管してください。

この製品を第三者に貸し出すときは、この説明書も共に貸し出し、よく読んでから使用するようご指導ください。

★用意していただくもの・・・・・
プラスドライバー、
手袋（組立て時のケガ等を防ぐために着用をおすすめします）

完成図

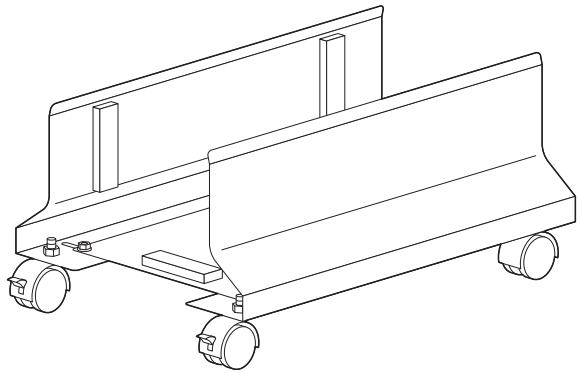

組立て部品

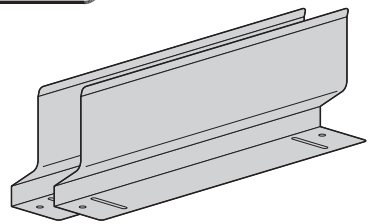

①サイドパネル×2枚

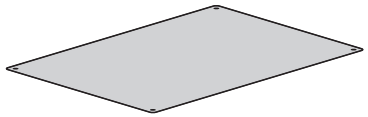

②プレート×1枚

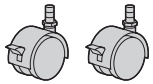

③キャスター（ストッパー付き）×2個

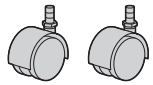

④キャスター（ストッパーなし）×2個

⑤クッション×6枚

⑥ナット（小）×4個

⑦ナット（大）×4個

使用ボルト

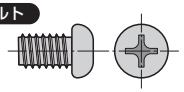

⑧ボルト×4本〔M6×10〕

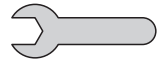

⑨スパナ（10mm）×1本

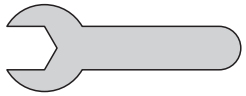

⑩スパナ（13mm）×2本

※部品の欠品や破損があった場合は、品番（CP-052など）と上記の部品番号（①～⑩）と部品名（クッションなど）をお知らせください。

手順 1　サイドパネルの片方にプレートを取付けます。

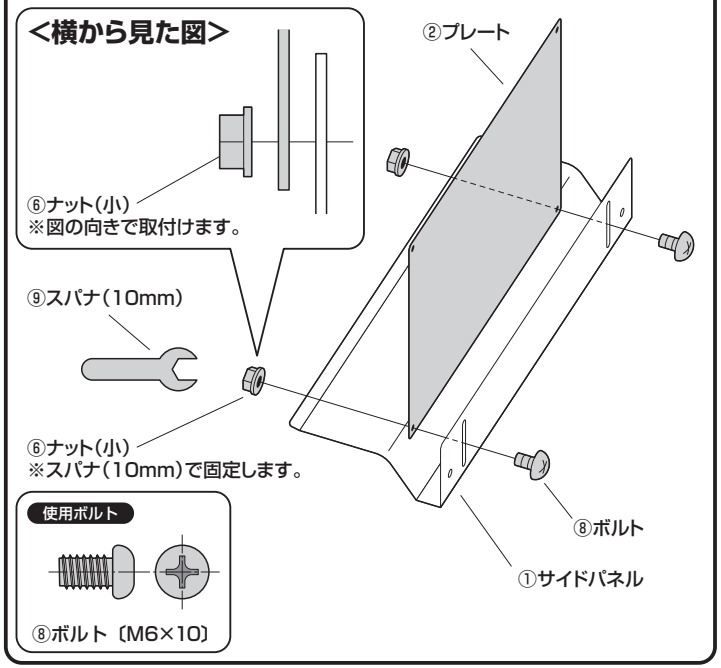

手順 2　本体を縦にして、もう1つのサイドパネルを取付けます。

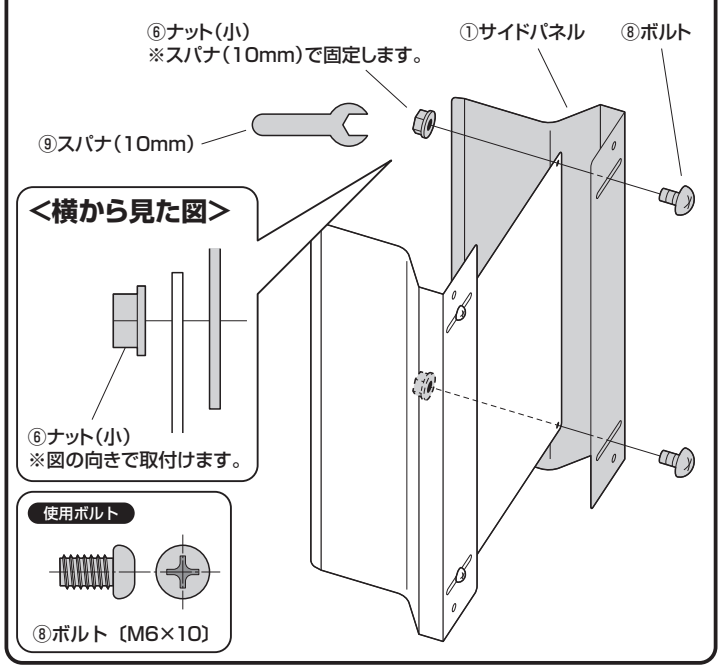

手順 3　クッションを貼り付けます。

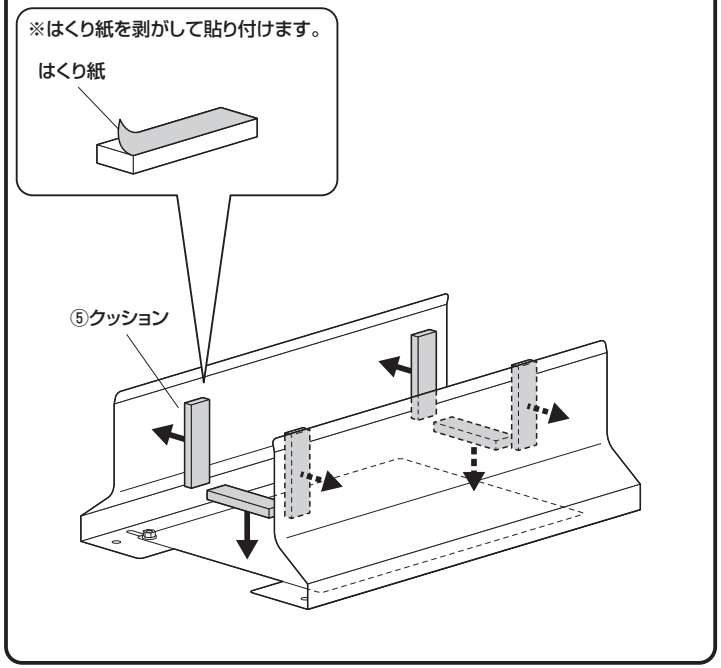

手順 4 機器に合わせて幅を調節します。

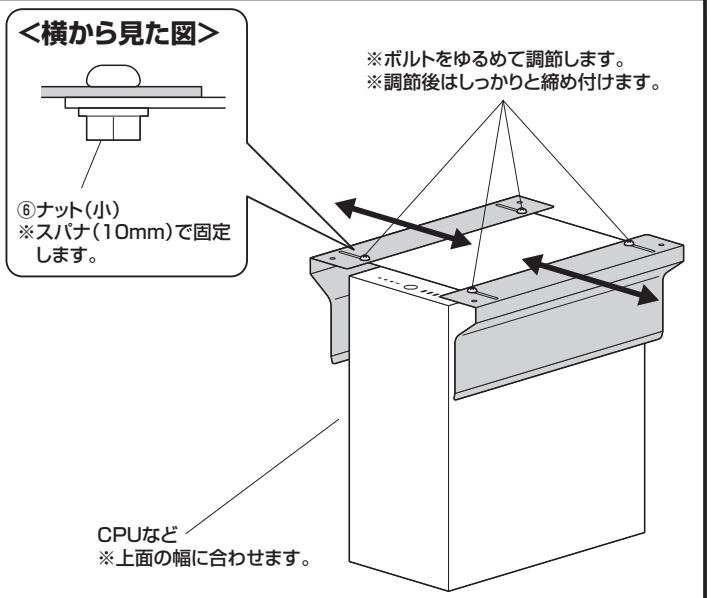

手順 5 本体を外してキャスター（ストッパー付き）を取付けます。

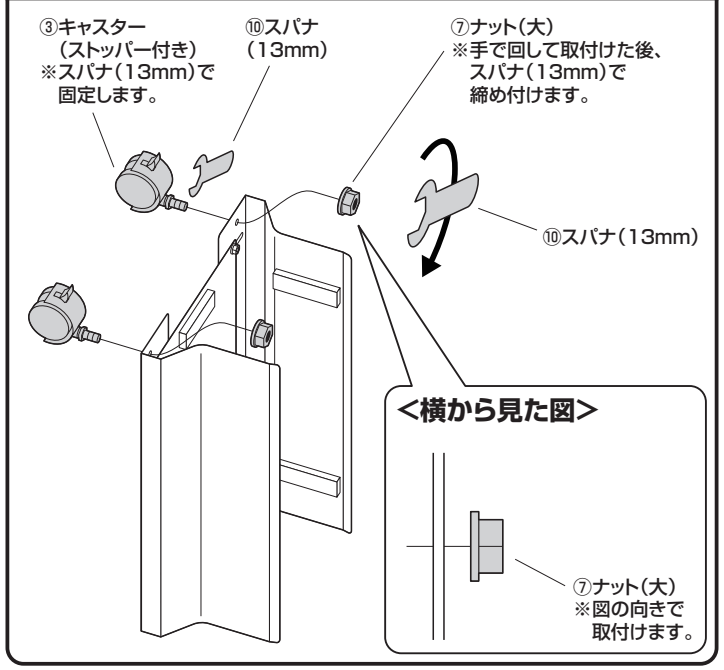

手順 6 キャスター（ストッパーなし）を取付けます。

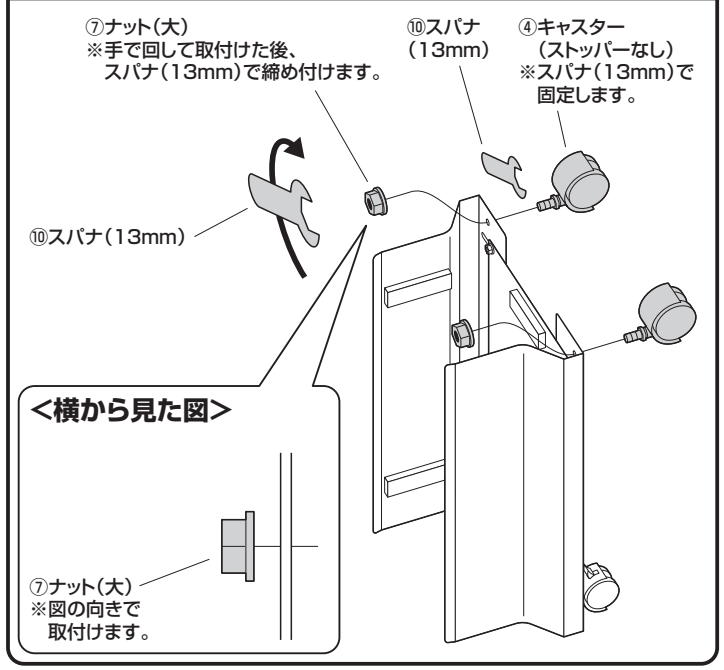

手順 7 本体を起こし、機器を設置して完成です。

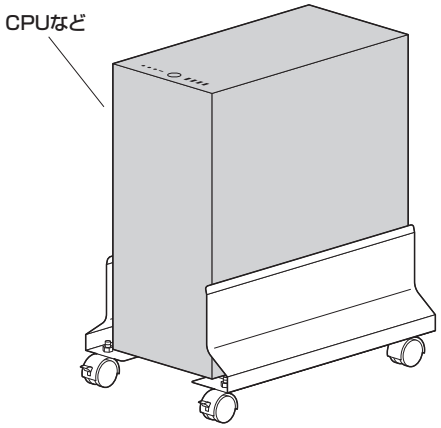

製品に関する
お問い合わせ
CD/BA/RKDsC

製品の品質管理には細心の注意をはらっていますが、万一、不都合な点や製品に関するお問い合わせなどございましたら、お買求めの販売店又は右記までお気軽にご相談下さい。

最新の情報はWEBサイトで
https://www.sanwa.co.jp/

本製品の詳細情報はこちら!

弊社サポートページはこちら!

サンワサプライ株式会社
岡山サプライセンター / 〒700-0825 岡山県岡山市北区田町1-10-1
TEL.086-223-3311 FAX.086-223-5123
東京サプライセンター / 〒140-8566 東京都品川区南大井6-5-8
TEL.03-5763-0011 FAX.03-5763-0033
https://www.sanwa.co.jp/