CPUスタンド（CP-034）組立説明書

この度は、弊社製品をお買求めいただきましてありがとうございました。
このCPUスタンドは組立式になっておりますので、下記の要領で組み立ててください。
パッキングケースの中には、下記の部品が入っています。

★用意していただくもの・・・・・・・・・・・・・・・手袋
（組み立て時のケガ等を防ぐために必ず着用してください。）

完成図

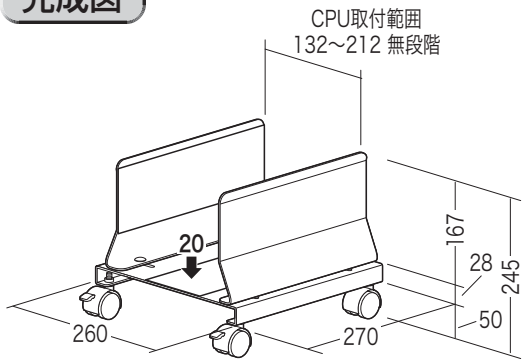

総耐荷重20kg

組立て部品

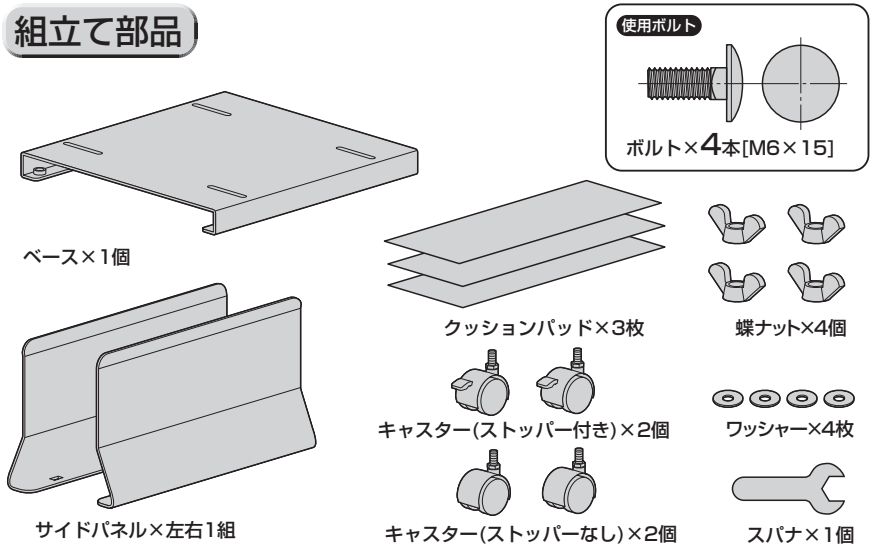

1 ベースにキャスターを取付けて、クッションパッドを貼付けます。

※キャスターはスパナを使用して締めてください。

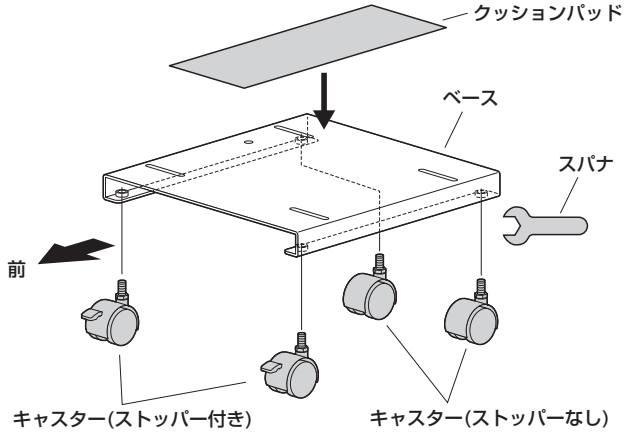

2 サイドパネルにクッションパッドを貼付けて、ベースに取付けます。

※蝶ナットはゆるめに締めてください。

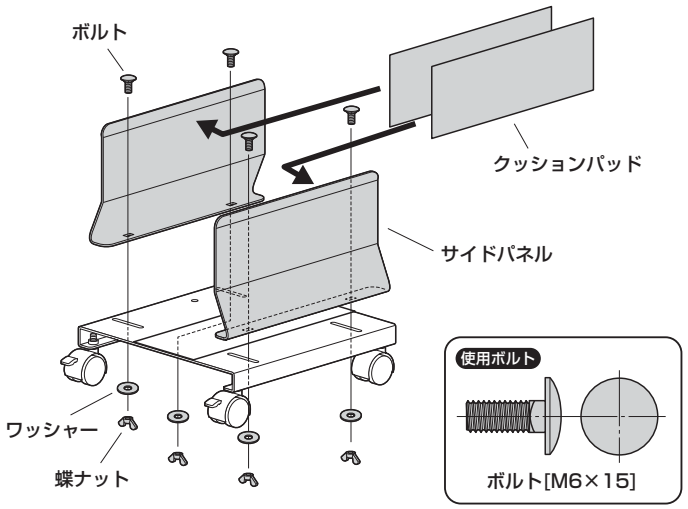

3 PCの上面に逆さにのせ、サイドパネルの幅を合わせてから固定します。

※4箇所の蝶ナットを締めてください。

※PCを逆さにする必要はありません。

PCの上面でサイズを合わせます。

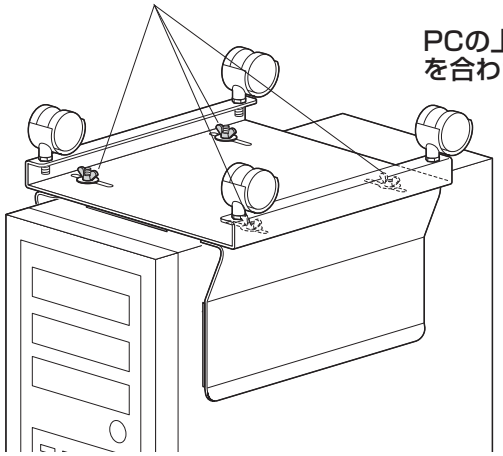

4 PCからはずしてひっくり返し、PCをのせて完成です。

①CPUスタンドをPCからはずします。
②CPUスタンドをひっくり返し、PCをのせます。

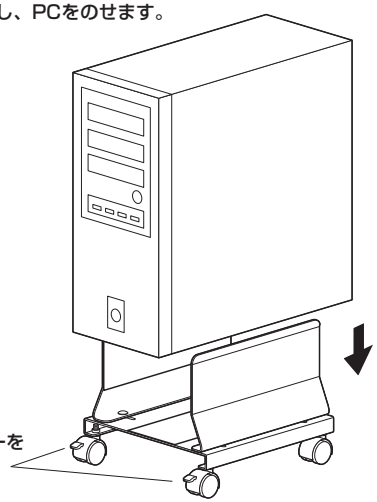

※ストッパー付きのキャスターをPCの前面側にします。

サンワサプライ株式会社
岡山サプライセンター／〒700-0825 岡山県岡山市北区田町1-10-1
TEL.086-223-3311 FAX.086-223-5123
東京サプライセンター／〒140-8566 東京都品川区南大井6-5-8
TEL.03-5763-0011 FAX.03-5763-0033
http://www.sanwa.co.jp/

製品に関するお問い合わせ
BG/BA/KTDsAc

製品の品質管理には細心の注意をはらっていますが、万一、不都合な点や製品に関するお問い合わせなどございましたら、お買求めの販売店又は右記までお気軽にご相談下さい。