ＣＰ－０１８ー２（ＣＰ－０１９－２）バックパネル　取付説明書

この度は、弊社製品をお買い求めいただきましてありがとうございました。
このバックパネルは下記の要領でボックスに取付けて下さい。
パッキングケースの中には、下記の部品が入っています。

用意していただくもの・・手袋（鋼製品
ですので組立の際は必ず着用して下さい。）

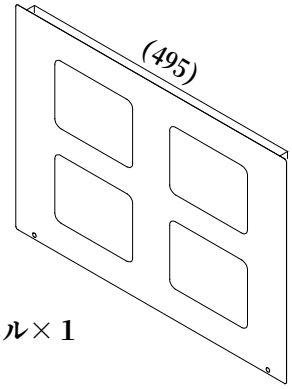

バックパネル×１

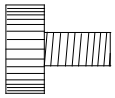

ユリヤーネジ（Ｍ６×１２）×２

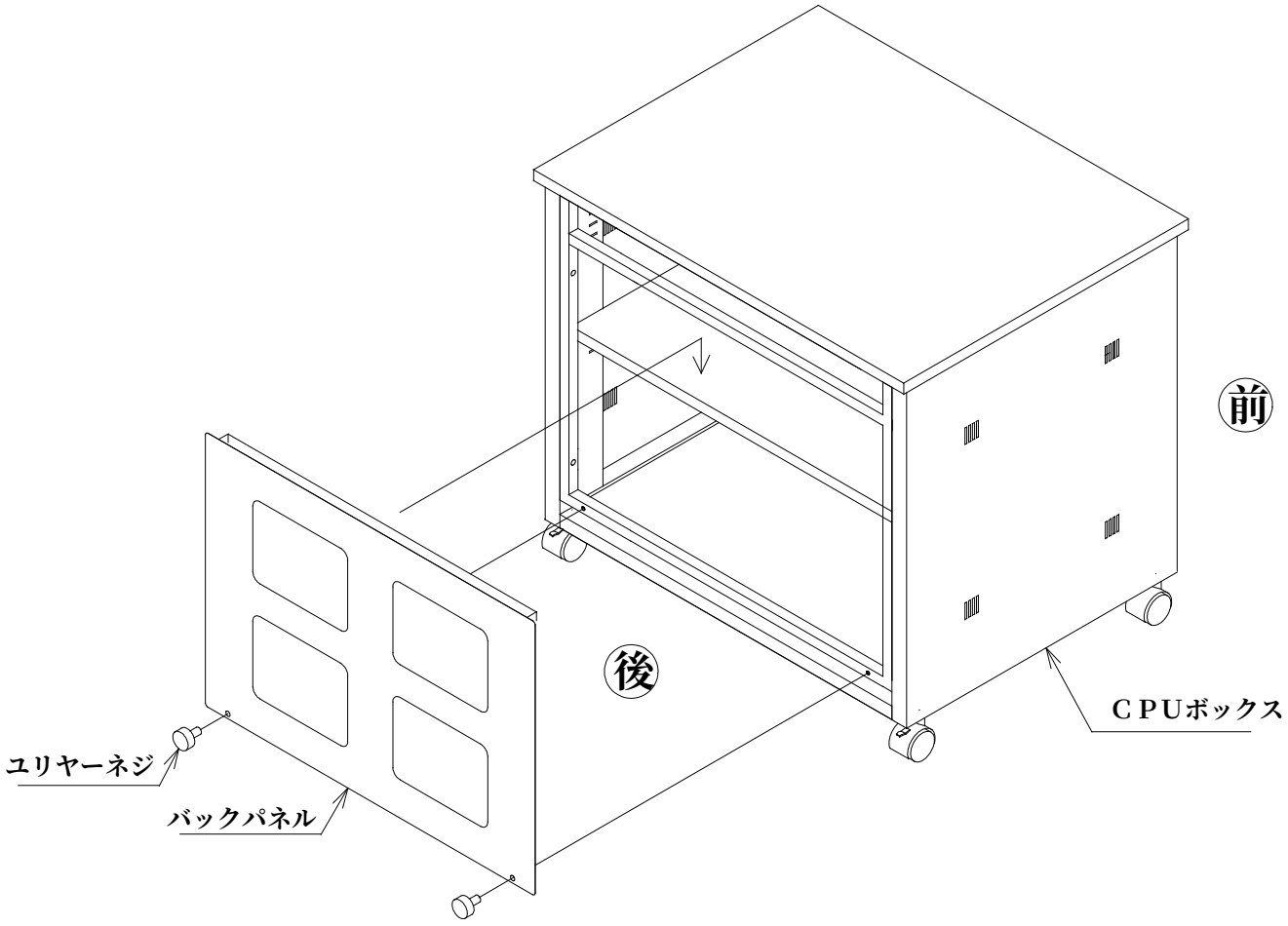

製品に関するお問い合わせ	製品の品質管理には細心の注意をはらっていますが万一、不都合な点や製品に関するお問い合わせなどございましたら、お買い求めの販売店又は右記までお気軽にご相談下さい。	東京サンワサプライセンター 〒140-8566　東京都品川区南大井 6-5-8 TEL　03-5763-0011 FAX　03-5763-0033	岡山サンワサプライセンター 〒700-0825 岡山市田町　1-10-1 TEL　086-223-3311 FAX　086-223-5123