CPUスタンド（CP-015）組立説明書

この度は、弊社製品をお買求めいただきましてありがとうございました。
このCPUスタンドは組立式になっておりますので、下記の要領で組み立ててください。
パッキングケースの中には、下記の部品が入っています。

★用意していただくもの・・・・プラスドライバー、手袋（鋼製ですので組み立ての際は必ず着用してください。

完成図

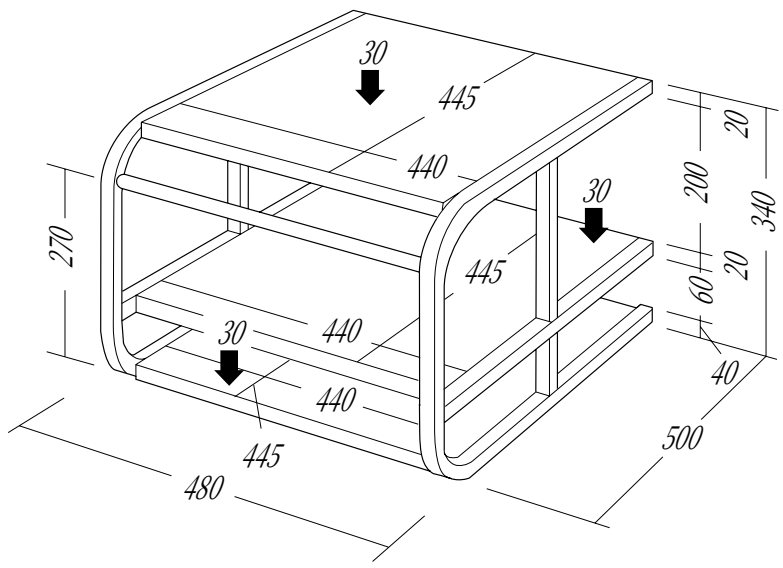

組立て部品

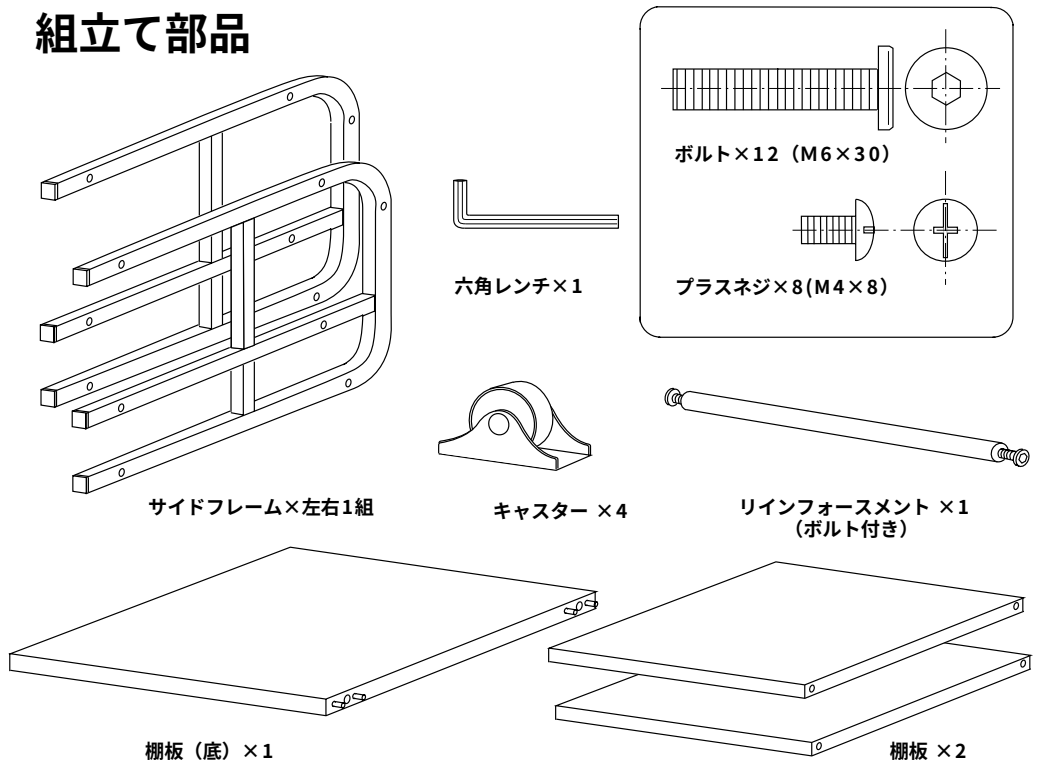

1 棚板（底）裏面にキャスターをプラスネジで取り付けます。

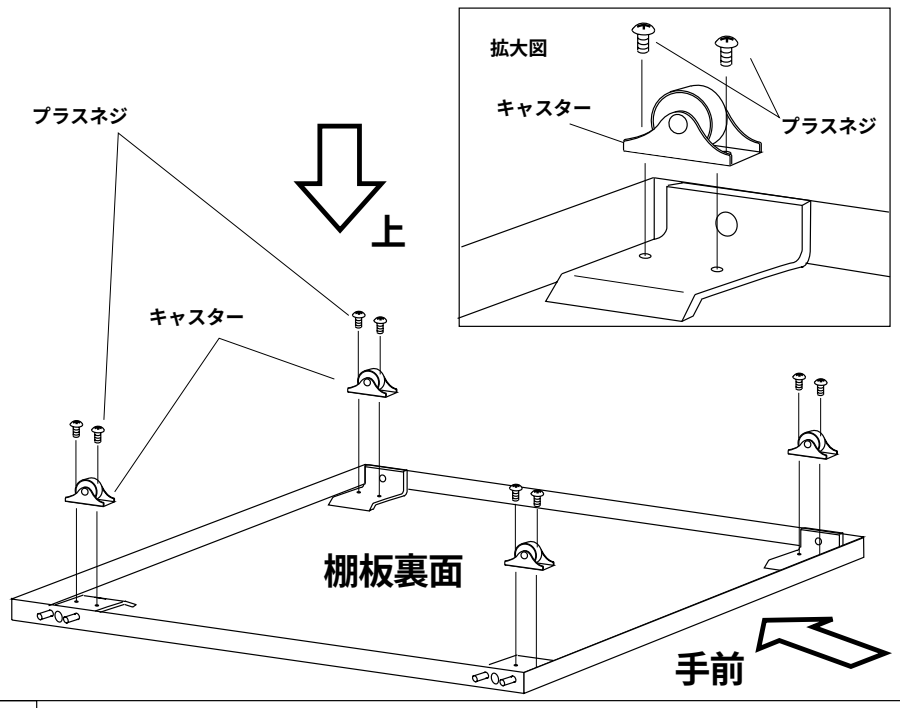

2 キャスターのついた棚板（底）を片方のサイドフレームにボルトで取り付けます。

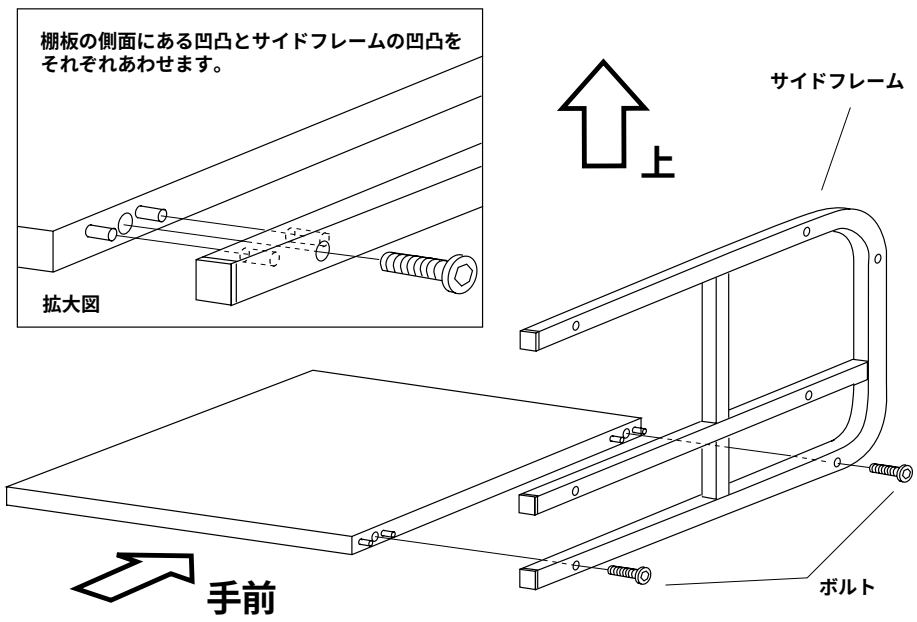

3 残りの棚板を取り付け、リインフォースを取り付けます。

※リインフォースメント取り付けボルトはリインフォースメントに付いています。
※この時点ではボルトの締め付けをゆるめにしてください。

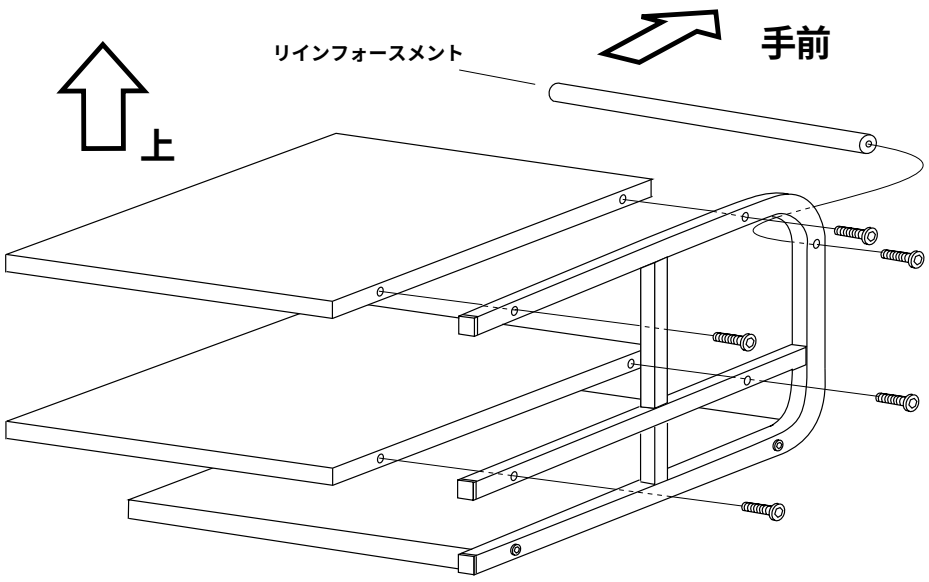

4 全ての棚板とリインフォースを反対側のサイドフレームにボルトで取り付け、ボルトを堅くしめて完成です。

※リインフォースメント取り付けボルトはリインフォースメントに付いています。

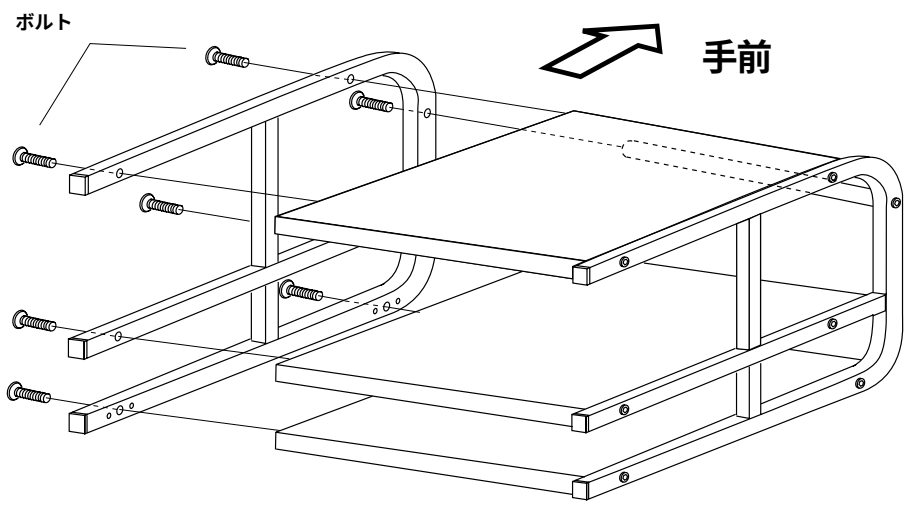

製品に関するお問い合わせ

製品の品質管理には細心の注意をはらっていますが、万一、不備な点や製品に関するお問い合わせなどございましたら、お買求めの販売店又は下記までお気軽にご相談下さい

サンワサプライ株式会社

岡山サンワサプライセンター ／〒700 岡山市田町1-10-1
☎086-223-3311 FAX086-223-5123
東京サンワサプライセンター ／〒140 東京都品川区南大井6-5-8
☎03-5763-0011 FAX03-5763-0033