CAIデスク（CAI-T1480）組立説明書

SANWA SUPPLY

この度は、弊社製品をお買求めいただきましてありがとうございました。
このCAIデスクは組立式になっておりますので、下記の要領で組み立ててください。
パッキングケースの中には、下記の部品が入っています。

★用意していただくもの・・・・・プラスドライバー
手袋（組み立て時のケガ等を防ぐために必ず着用してください。）

完成図

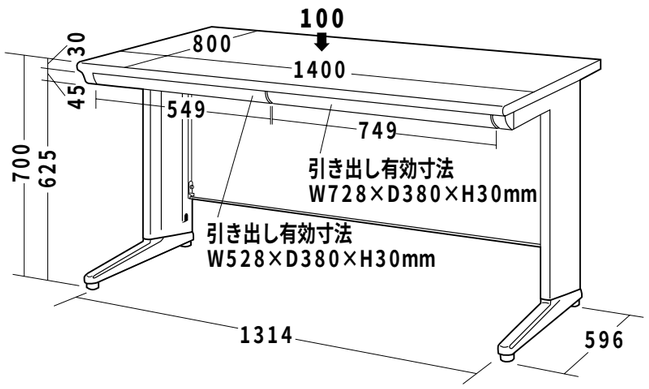

総耐荷重100kg

組立て部品

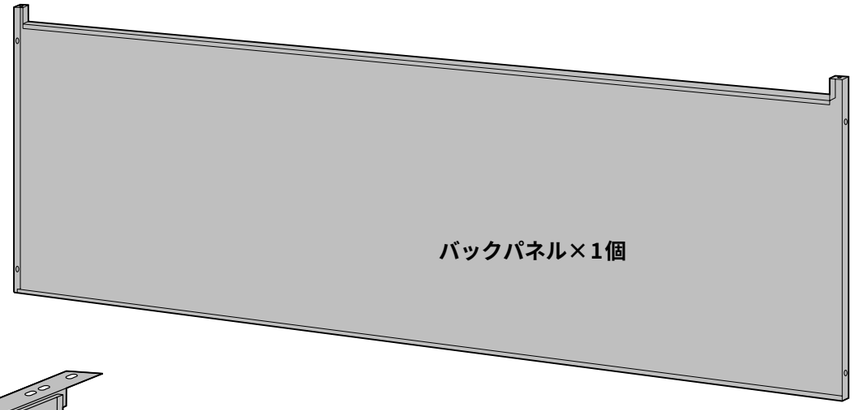

バックパネル×1個

使用ボルト

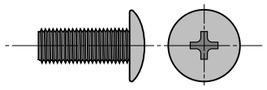

丸ボルト〔M6×16〕×12個

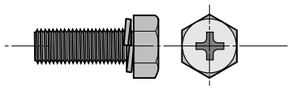

ワッシャー付きボルト〔M6×18〕×4個

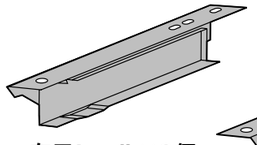

左用レール×2個

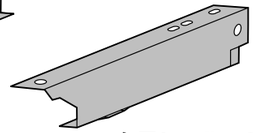

右用レール×2個

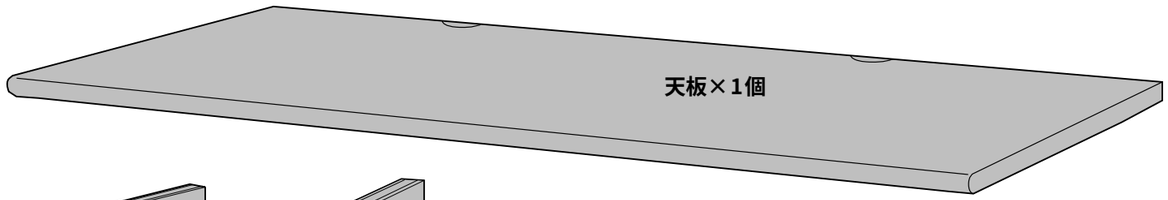

天板×1個

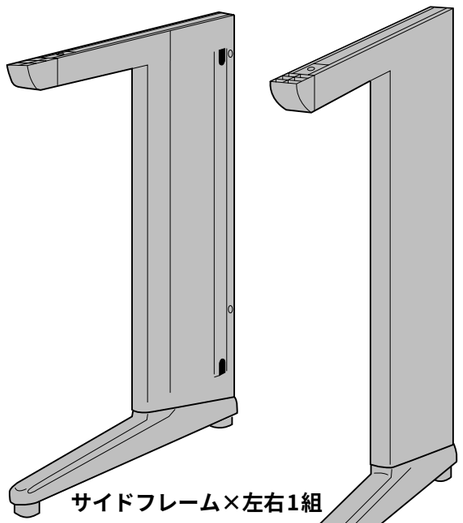

サイドフレーム×左右1組

引き出し(小)×1個

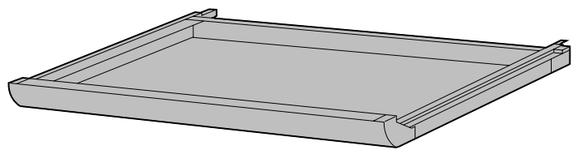

引き出し(大)×1個

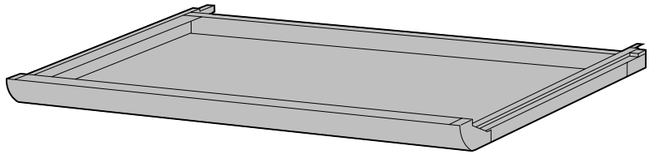

1 天板にレールを取り付けます。

使用ボルト

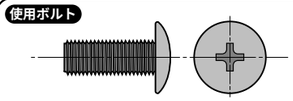

丸ボルト〔M6×16〕

下図の方向にレールを取り付けます。

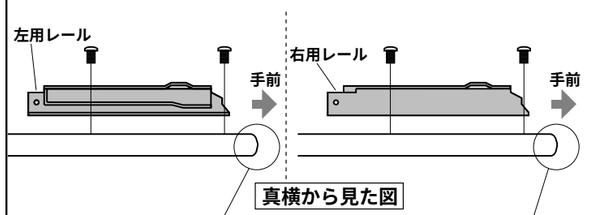

※天板は丸くなっている方が手前になります。

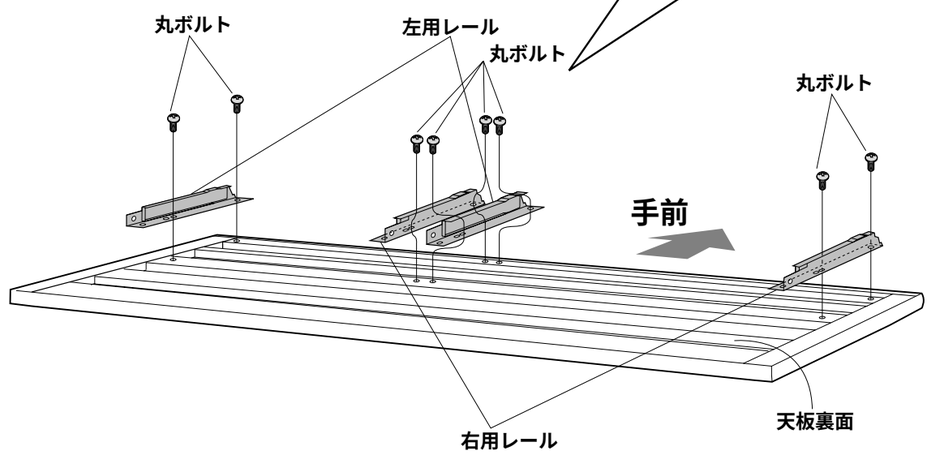

2 サイドフレーム(右)にバックパネルを取り付けます　。

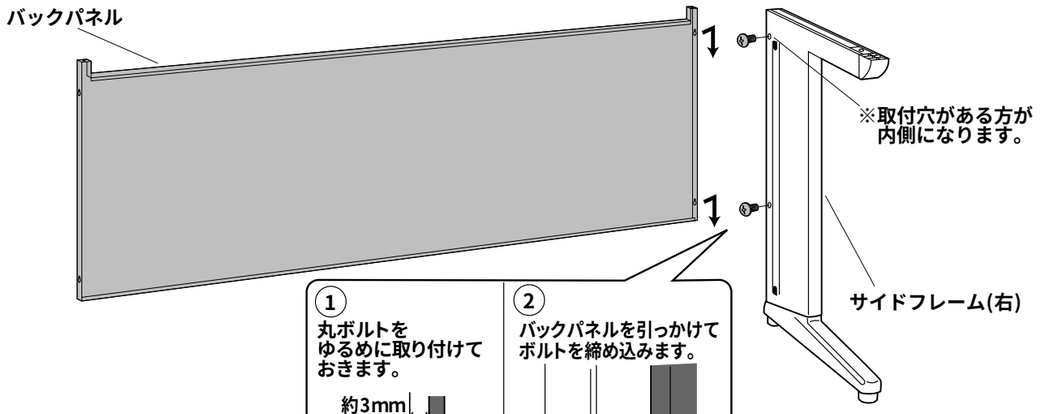

3 バックパネルにサイドフレーム(左)をサイドフレーム(右)と同様に取り付けます。

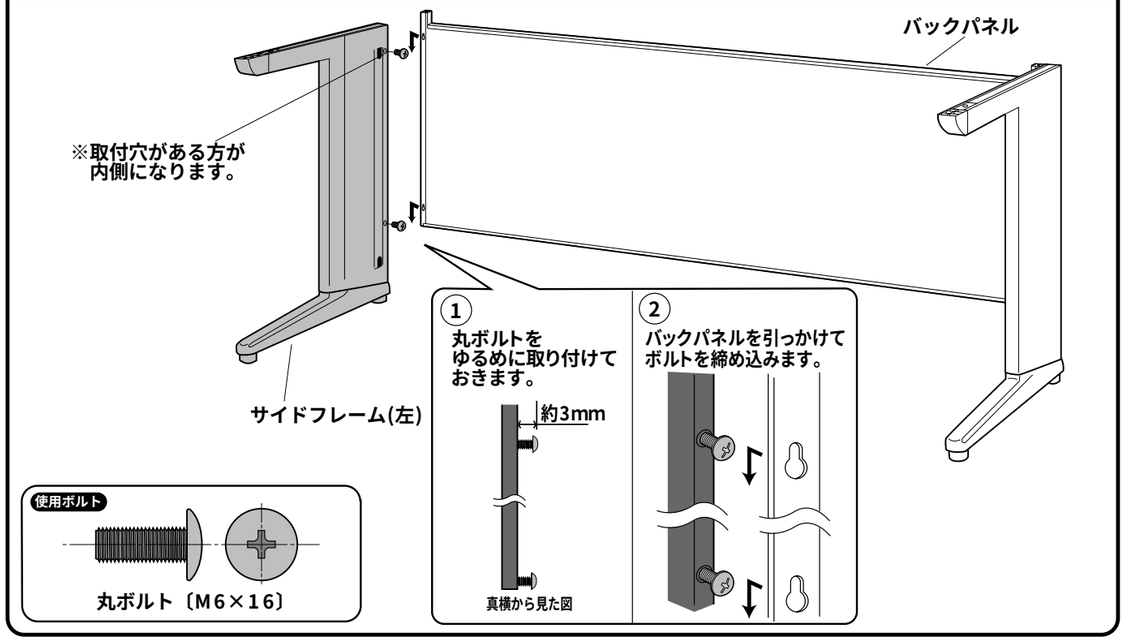

4 バックパネルとサイドフレームに天板を取り付けます　。

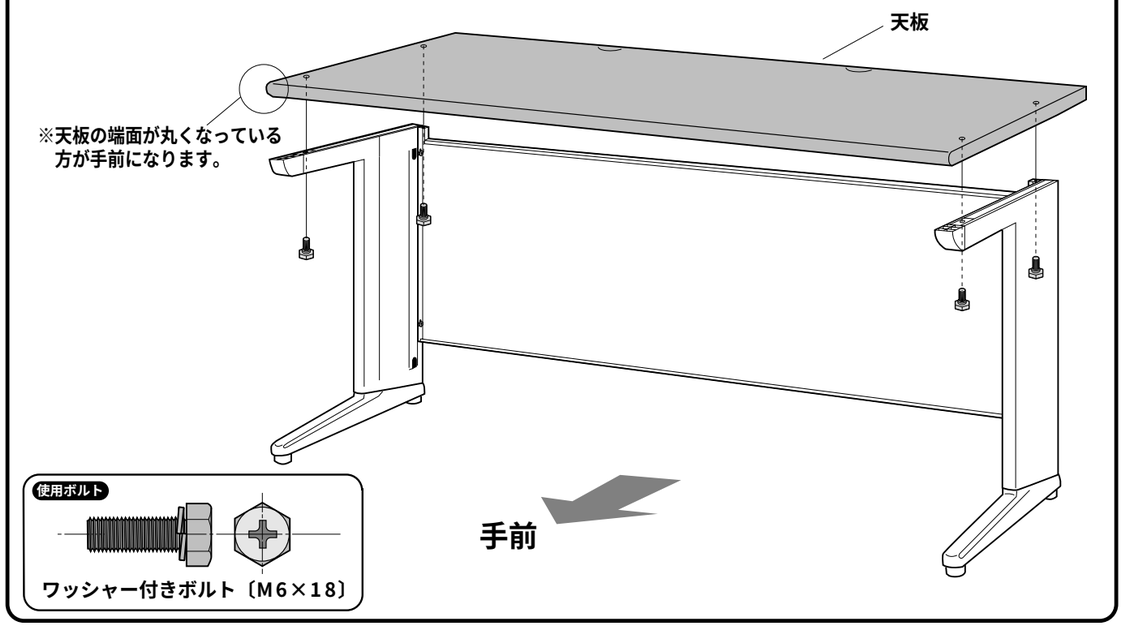

5 天板の下に引き出しを差し込んで完成です。

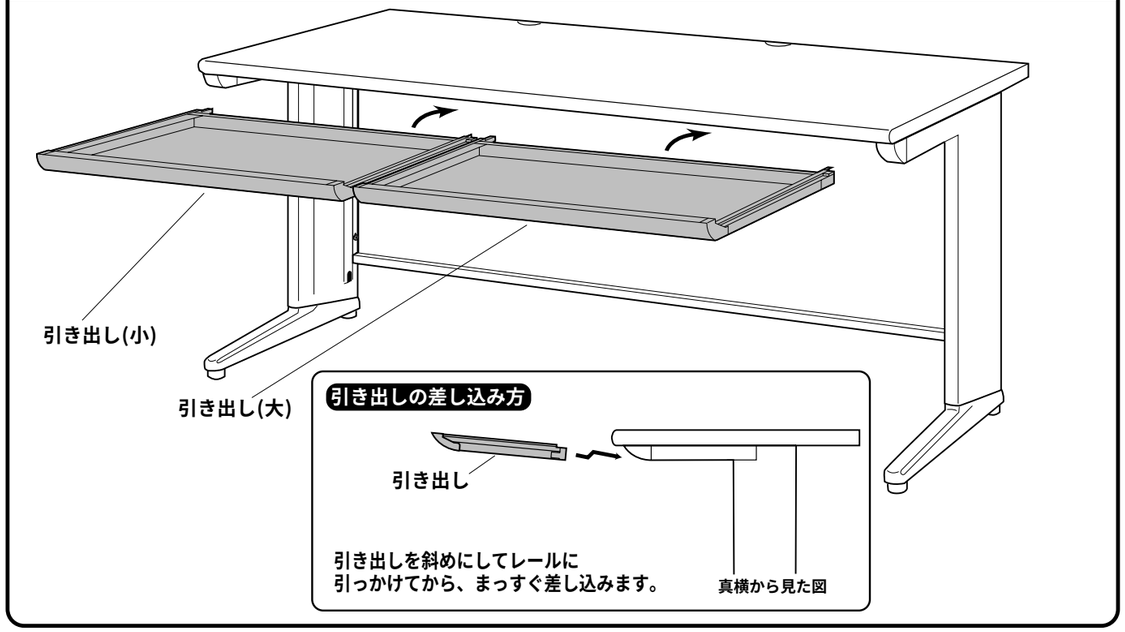

製品に関する
お問い合わせ

製品の品質管理には細心の注意をはらっていますが、万一、不都合な点や製品に関するお問い合わせなどございましたら、お買求めの販売店又は右記までお気軽にご相談下さい。

01/11/SNNT

サンワサプライ株式会社

岡山サンワサプライセンター / 〒700-0825　岡山市田町1－10－1
☎086-223-3311 FAX086-223-5123

東京サンワサプライセンター / 〒140-8566　東京都品川区南大井6-5-8
☎03-5763-0011 FAX03-5763-0033