CAIデスク(CAI－ST167CP、ST187CP)組立説明書

この度は、弊社製品をお買求めいただきましてありがとうございました。
この製品は組立式になっております。パッキングケースの中に下記の部品が入っていますので、確認の上、下記要領で組み立てて下さい。
ご使用前に、製品の使い方と使用上の注意事項について書いた説明書をよくお読みになり、製品を末永くご使用いただくために、
説明書を大切に保存し、正しくお使いください。

★用意していただくもの・・・・・手袋
（鋼製ですので組立の際は必ず着用してください。）

完成品

CAI－ST167CP、CAI－ST187CP
共通の組説です。

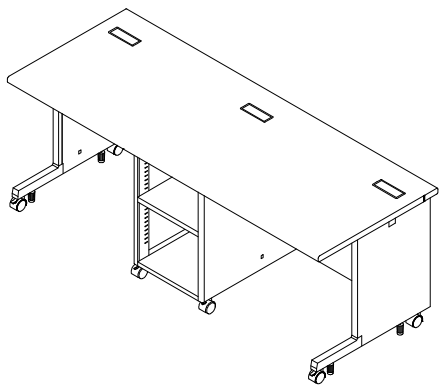

組立部品

天板梱包

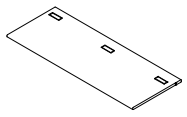

天板 × 1

センターフレーム梱包

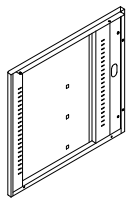

センターフレーム（左右）
× 各1

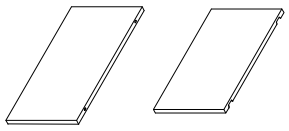

下段底板 × 1　可動棚板 × 1

パネル梱包

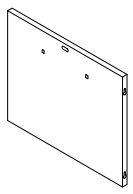

ユレ止めパネル × 2

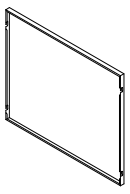

バックパネル × 2

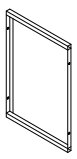

ユレ止め枠 × 1

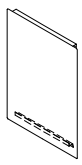

センター用
バックパネル × 1

サイドフレーム梱包

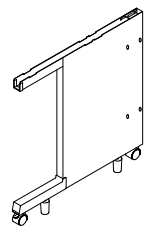

サイドフレーム（左右）
× 各1

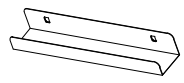

コード受け × 2

使用小部品

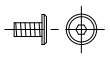

ボルトA（M6×12） × 20

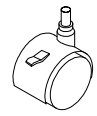

ストッパー付キャスター
× 2

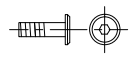

ボルトB（M6×20） × 8

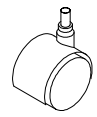

キャスター × 2

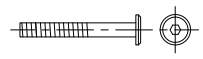

ボルトC（M6×50） × 2

スパナ × 1

棚板取付爪 × 4

六角レンチ × 1

① センターフレームにキャスター、下段棚板、ユレ止め枠を取付けます。

組み立てたセンターフレームを起こします。

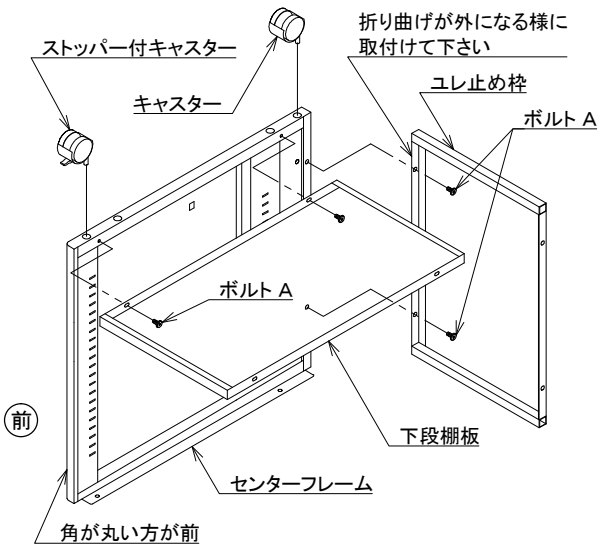

② ユレ止めパネルを取付けます。

1　サイドフレームの内側手前の上下2箇所のナット部とセンターフレーム外側手前の上下2箇所のナット部にボルト A を半分くらい締め込みます。

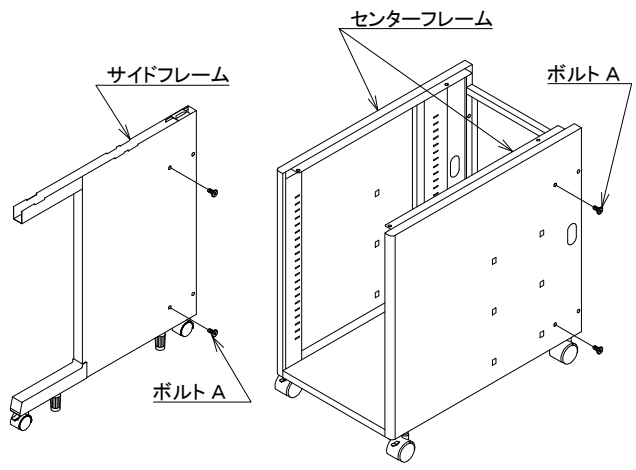

2　ユレ止めパネルのダルマ穴をボルト A に入れ込みます。
反対側のサイドフレームも同様にします。

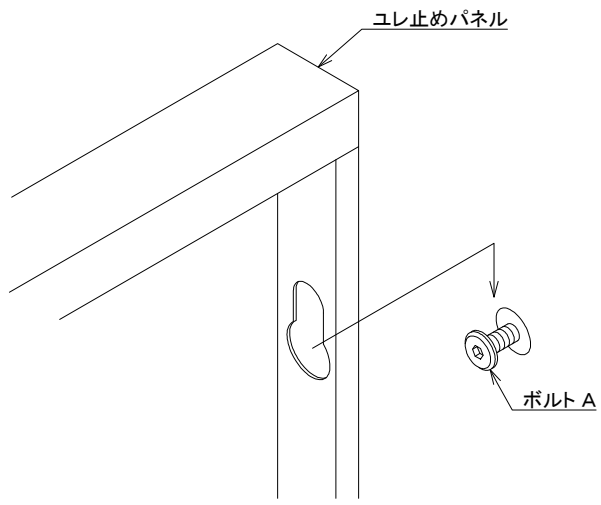

3　ボルト A を締め込むとユレ止めパネルが取付きます。

※ユレ止めパネルにセキュリティーワイヤー固定穴があります。

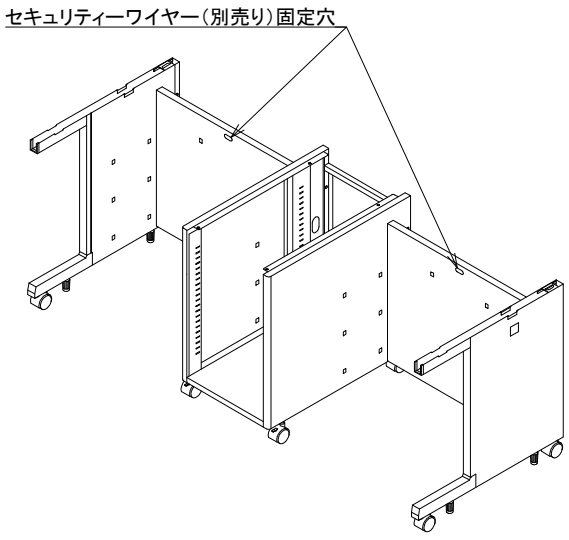

③ 天板を取付けます。

1、2で組み立てたセンターフレームとサイドフレームに天板を載せ、右記の 1、2、3 の要領で天板の裏面奥側の天板固定金具がサイドフレーム上部後方の天板固定金具受けにはまり込む様、天板をスライドさせます。
次にセンターフレームはボルト A 、サイドフレームはボルト C で天板と固定します。

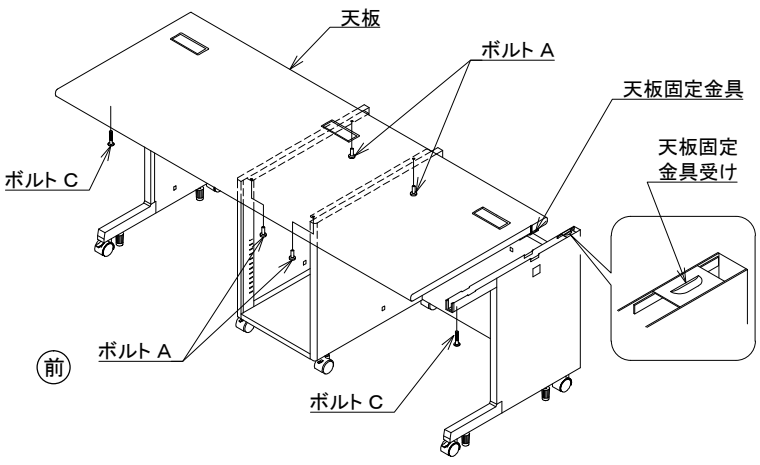

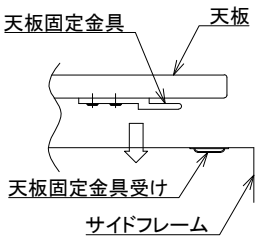

1　天板をサイドフレームに載せる

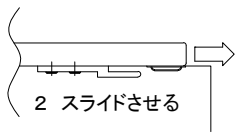

2　スライドさせる

3　奥までスライドさせたら完了

④ ユレ止めパネルの角穴にコード受けを引っ掛けます。バックパネル2枚とセンター用バックパネル1枚を引っ掛けて取付け、センターフレーム間に可動棚板を取付けて完成です。

サイドフレーム内側後方の上下左右4ヶ所と、センターフレーム外側後方の上下左右4ヶ所のナット部にボルト B を取付けて、バックパネルを引っ掛けます。
センターフレーム間には、センター用バックパネルをユレ止め枠に引っ掛けて取付けます。
右図の要領でお好みの位置に棚板取付爪を取付け、可動棚板を載せます。

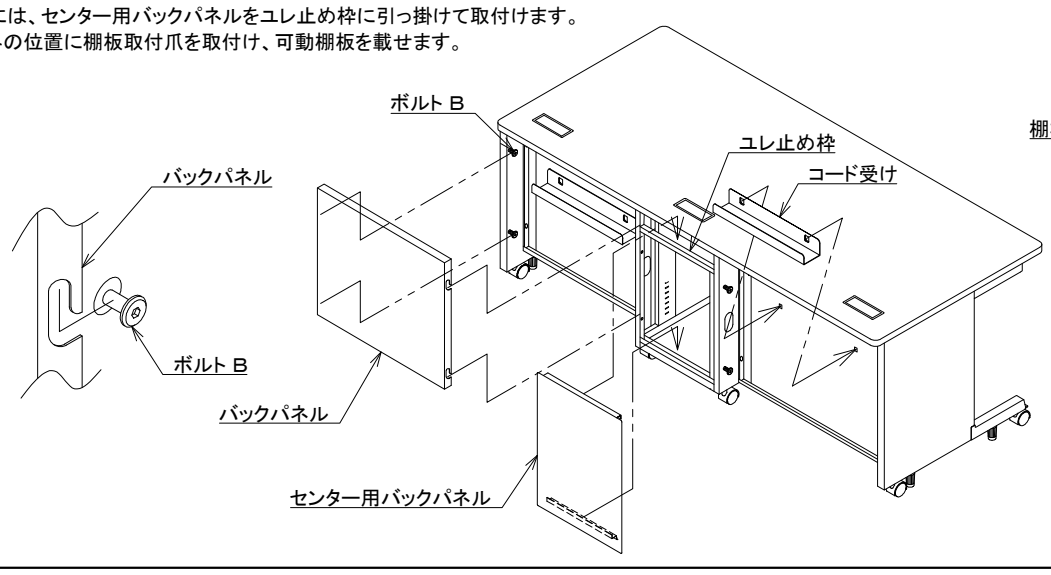

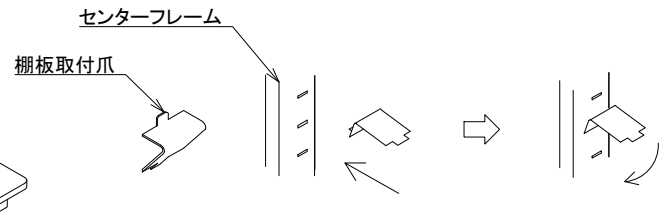

1　棚板取付爪の上側をセンターフレーム内側の角穴に挿し込みます。
前後左右4箇所、同じ高さに挿し込んで下さい。

2　棚板取付爪を回転させ、下側を角穴に挿し込みます。

3　棚板取付爪に棚板を載せます。

製品に関する お問い合わせ

製品の品質管理には細心の注意を払っておりますが、万一、不都合な点や製品に関するお問い合わせなどがございましたら、お買い求めの販売店、または右記までお気軽にご相談ください。

サンワサプライ株式会社
岡山サプライセンター／〒700－0825　岡山市北区田町1－10－1
TEL 086－223－3311　FAX 086－223－5123
東京サプライセンター／〒140－8566　東京都品川区南大井6－5－8
TEL 03－5763－0011　FAX 03－5763－0033
http：／／www. sanwa. co. jp／