SANWA SUPPLY

CAIデスク（CAI-LC166）組立説明書

この度は、弊社製品をお買求めいただきましてありがとうございました。
この製品は組立式になっております、パッキングケースの中に下記の部品が入っていますので確認の上、下記要領で組み立ててください。
ご使用前に、製品の使い方と使用上の注意事項について書いた、説明書をよくお読みになり製品を末永くご使用いただくために、説明書を大切に保存して正しくお使い下さい。

★用意していただくもの・・・・・スパナ（10）
手袋（組み立て時のケガ等を防ぐために必ず着用してください。）

完成図

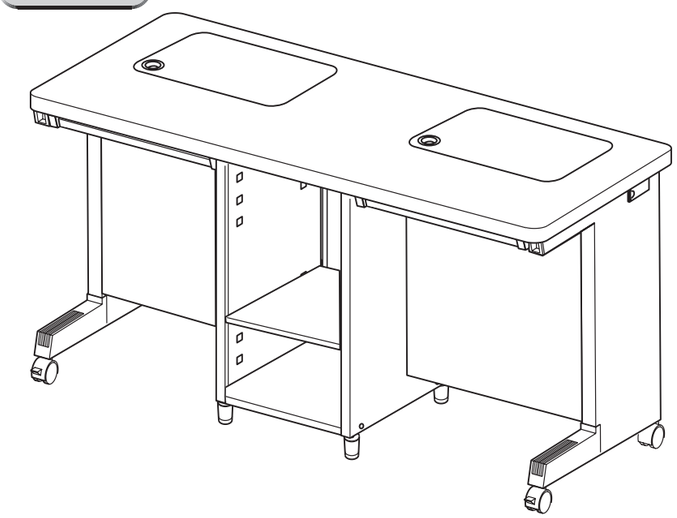

組立て部品

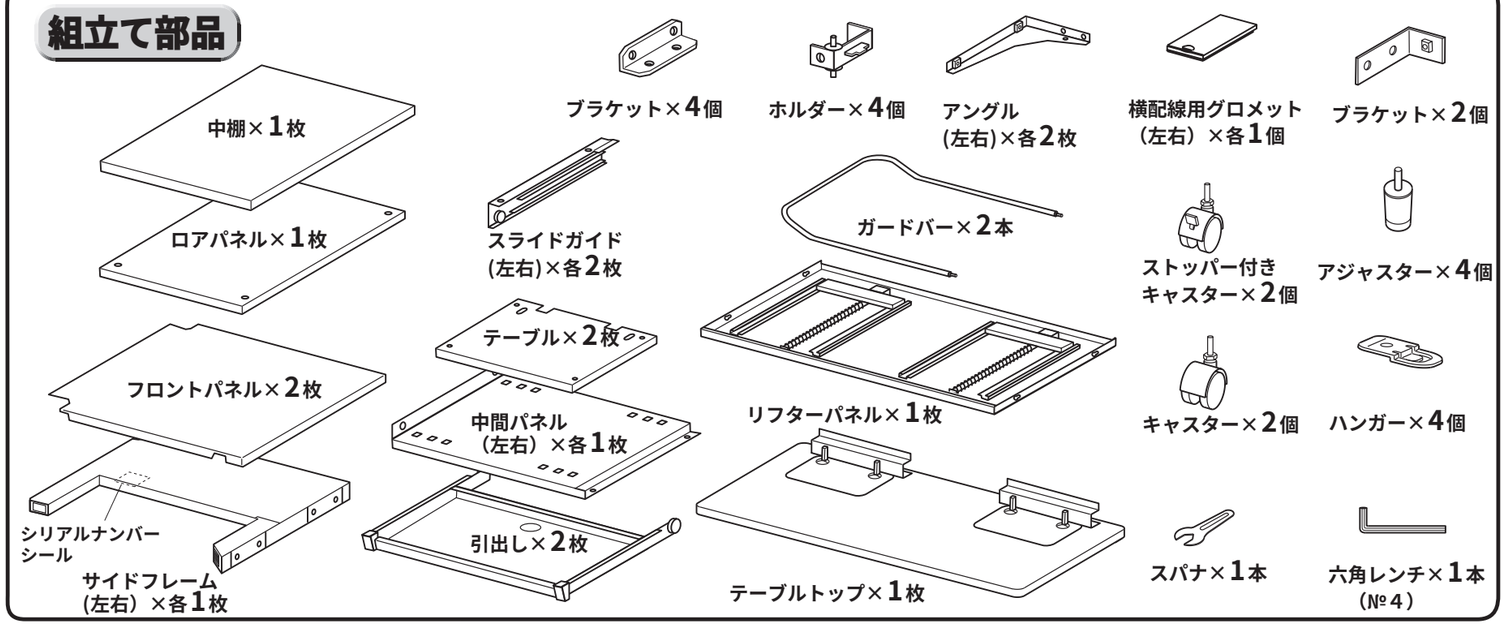

使用小部品

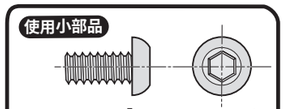

ボルトA×4本〔M6×12〕

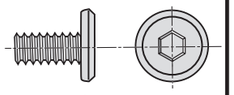

ボルトB×52本〔M6×12〕

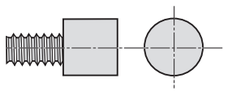

棚受ダボ×8本〔M6×10〕

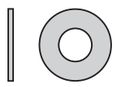

平座金×4個〔M6〕



バネ座金×4個〔M6〕



ナット×4個〔M6〕

1 リフターパネルのアタッチメントにホルダーのピンをアングルとブラケットの穴に差し込んだ状態でボルトBで取り付けます。

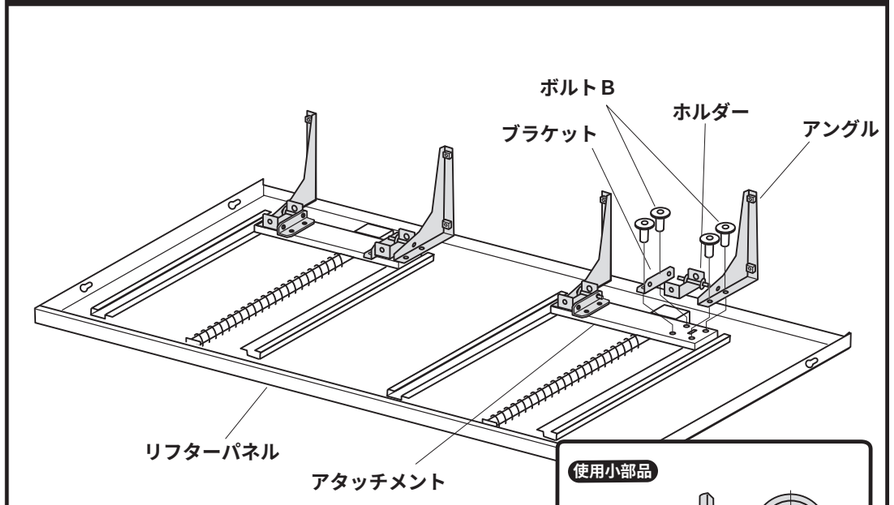

使用小部品

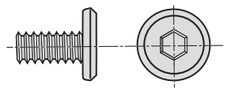

ボルトB〔M6×12〕16本

2 アングルにテーブルをボルトBで取り付けます。ガードバーはテーブルの穴を通しホルダーに差込み平座金・バネ座金・ナットで取り付けます。

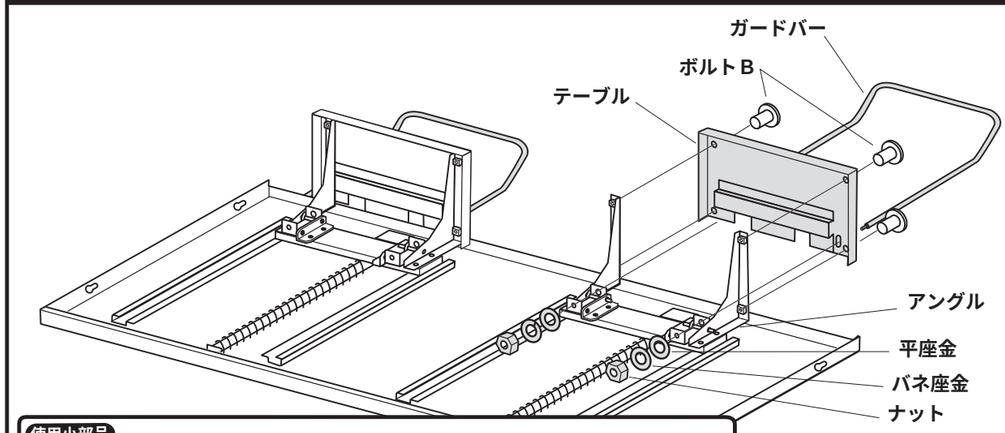

使用小部品

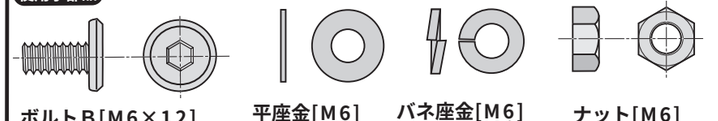

ボルトB[M6×12] 8本
平座金[M6] 4個
バネ座金[M6] 4個
ナット[M6] 4個

3 サイドフレームに前側がストッパー付きになるようにキャスターを取り付けます。

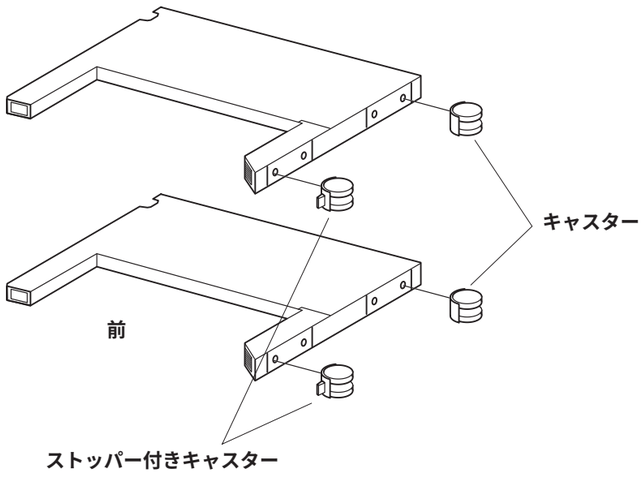

4 サイドフレームの後側のナットにボルトＡをねじ込みます。ボルトは２～３㎜の隙をあけてください。

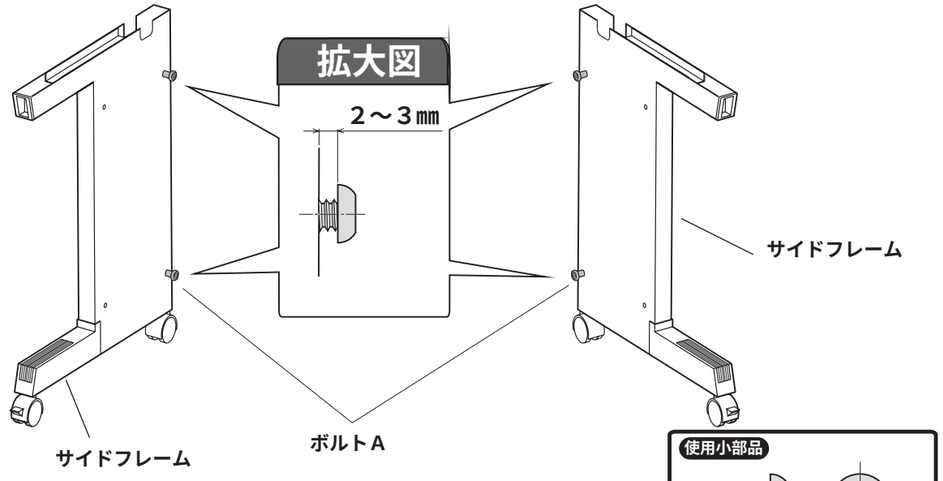

5 リフターパネルはだるま穴にボルトＡを差込み押し下げます。ボルトＡを締めます。

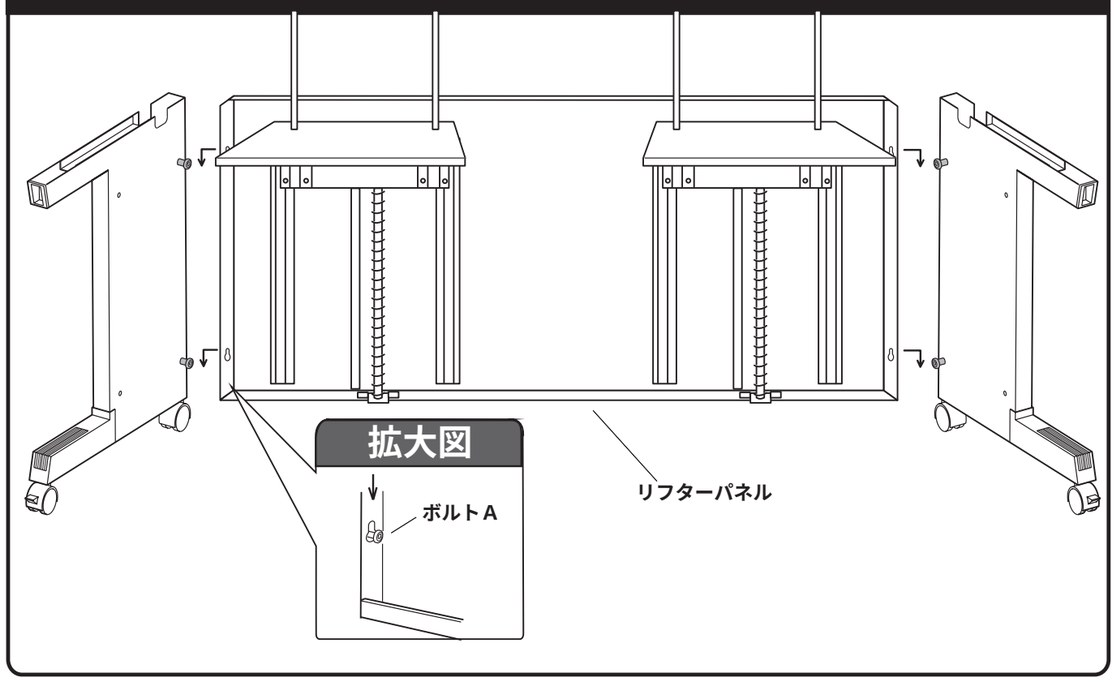

6 横配線グロメットをサイドフレームに差し込みます。ロアパネルにアジャスターを取り付けリフターパネルに差込み後ボルトＢで固定します。

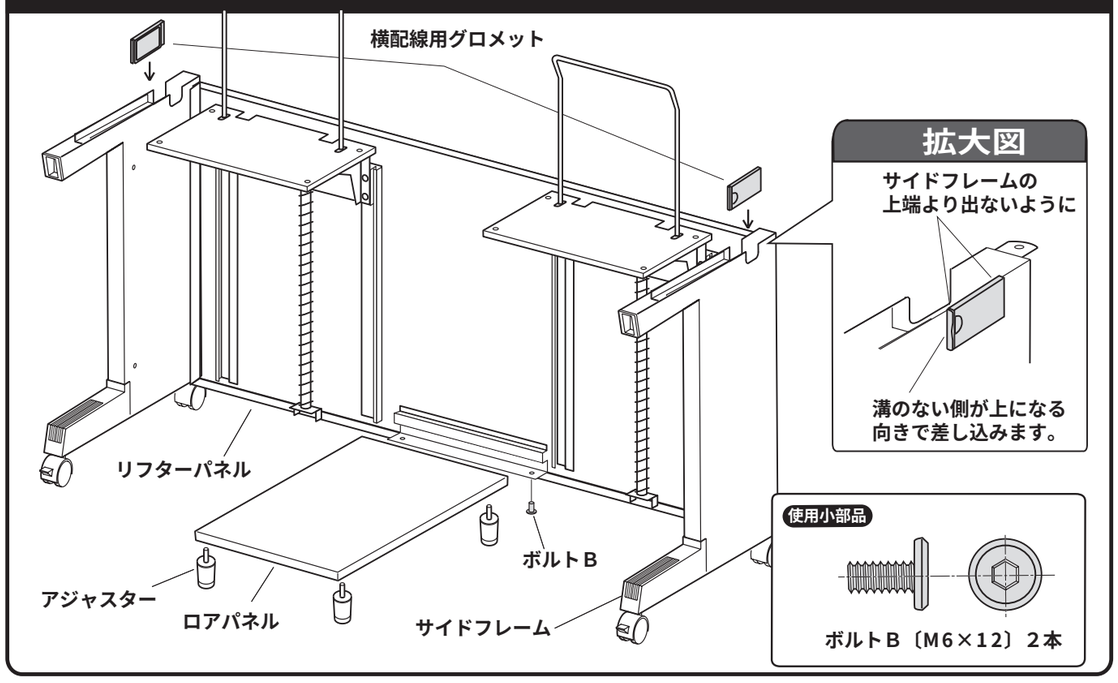

99/11/JMTT

7 テーブルトップにスライドガイドとブラケットをボルトＢで取り付けます。

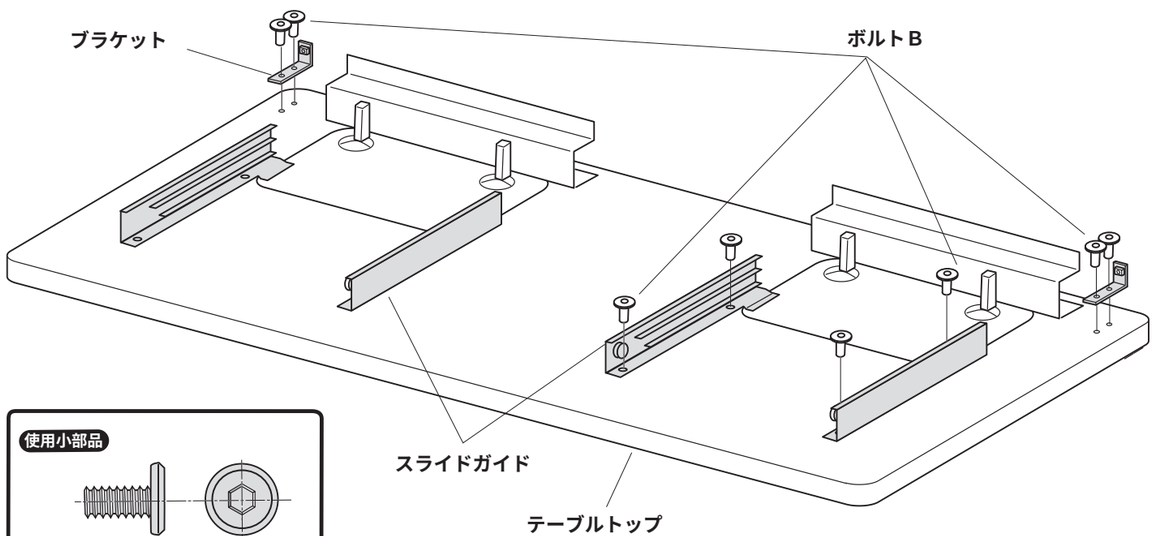

使用小部品

ボルトＢ〔M6×12〕１２本

8 ガードバーを矢印の方向に引きそのまま下げます。
下がりきったところでガードバーを戻すとロックします。
安全のためガードバーを持ち上げるようにしてロックを確認してください。

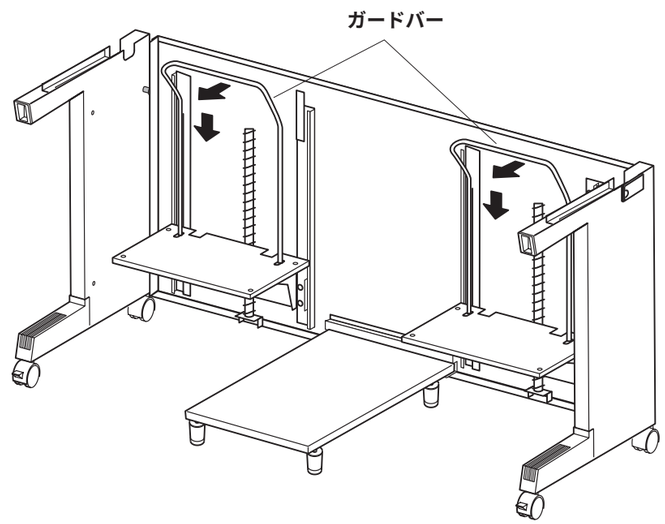

9 テーブルトップはまずサイドフレームに組み込まれているボルトとテーブルトップのナットを合わせ六角レンチで締めます。
テーブルトップ後部はサイドフレーム・リフターパネルにボルトＢで締め付けます。

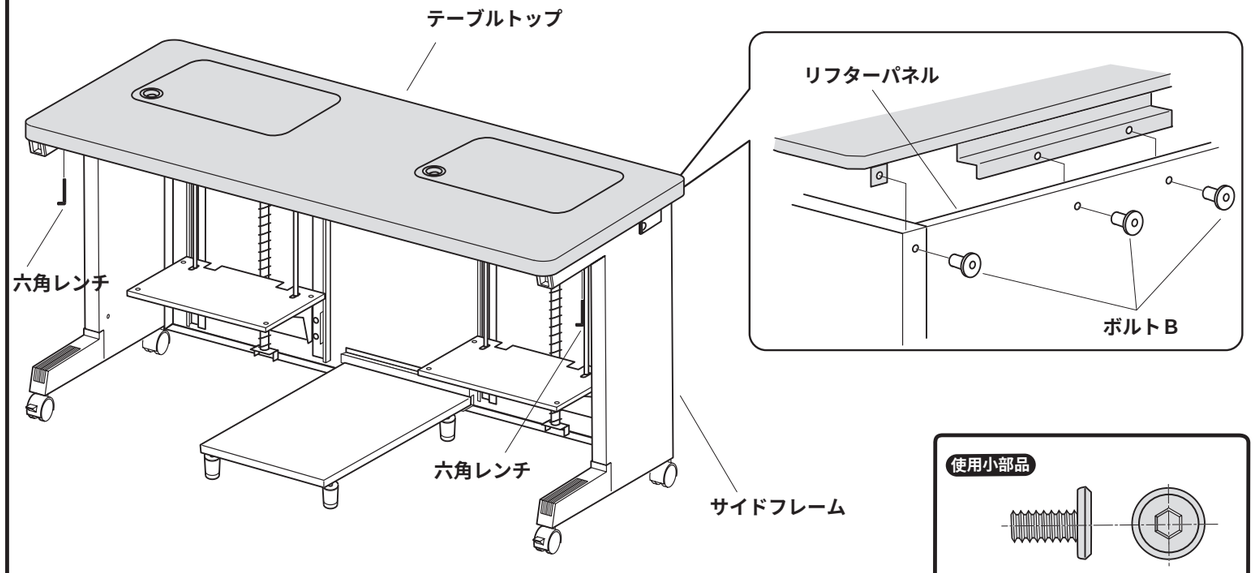

使用小部品

ボルトＢ〔M6×12〕６本

10 中間パネルをテーブルトップとロアパネルにボルトＢで取り付けます。

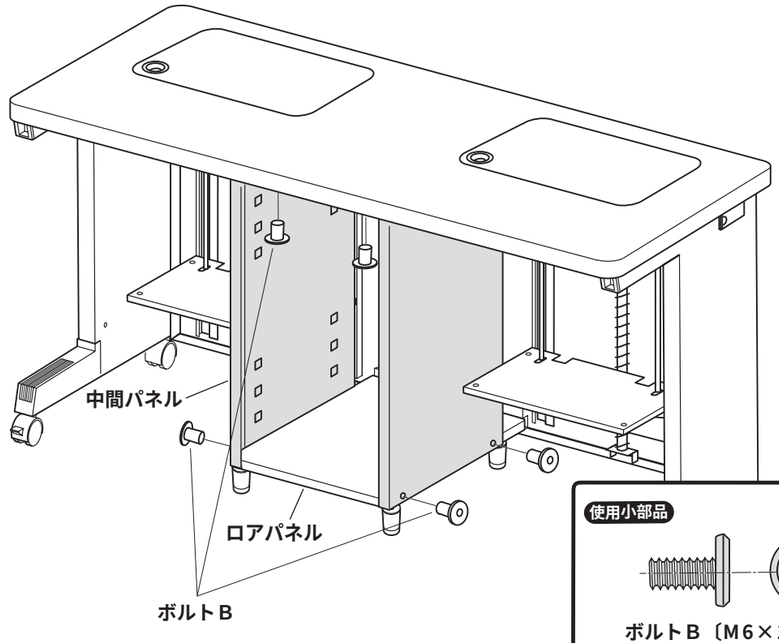

使用小部品

ボルトＢ〔M6×12〕８本

11 サイドフレームＬと中間パネルに棚受ダボを取り付けフロントパネルを引掛けます。

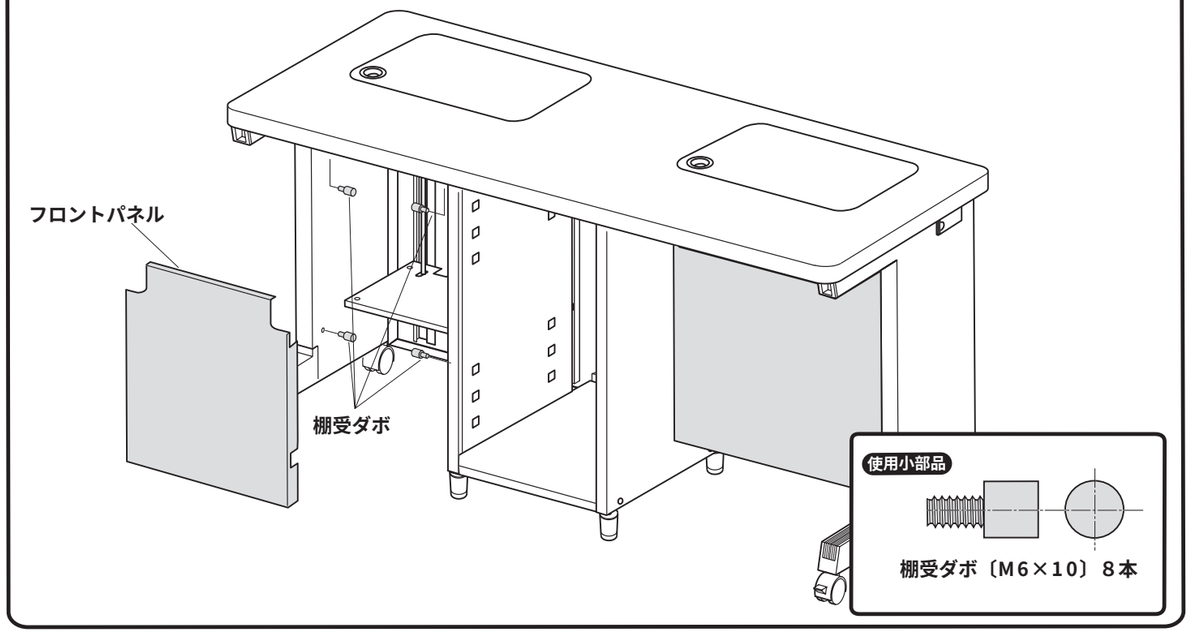

12 適当な位置にハンガーを掛け中棚を取り付けます。引出しをスライドガイドに差し込んで完成です。

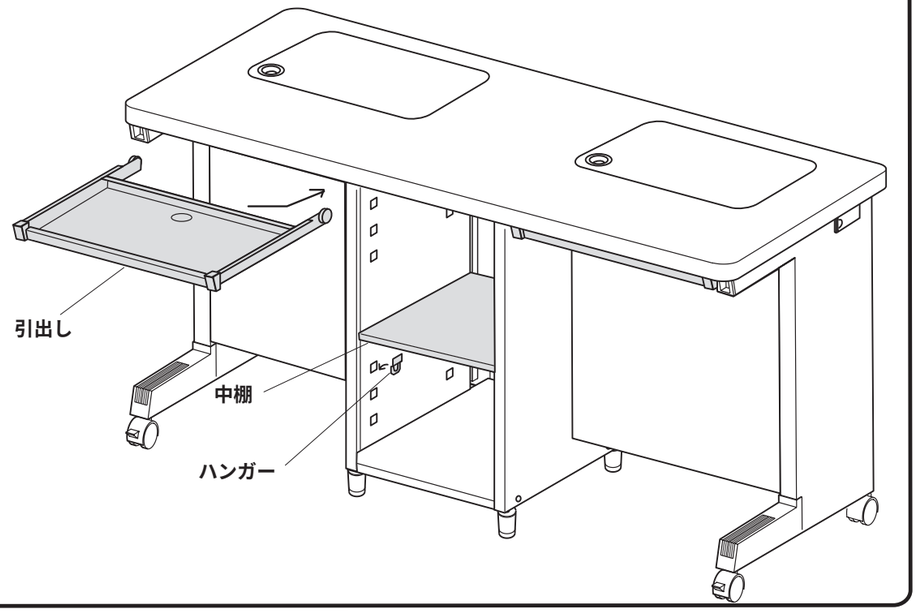

昇降操作について

ガードバーを手前（矢印方向）に引くことでロックが解除できます。

そのまま押し下げガードバーを戻すとロックします。「カチ」と音がするまで下げてください。

また，ロックしているかガードバーを軽く上方向へ引いて確認してください。

引き出す時も同様にガードバーで操作してください。

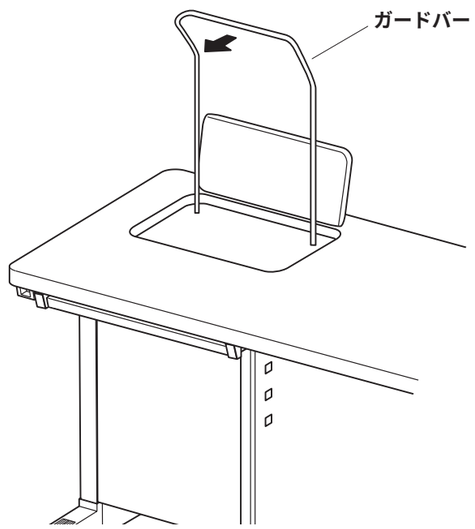

引き出しの使い方について

引出しにはキーボード使用中に戻らないようにストッパーがついています。

引出しを出していくと手前が少し持ち上がった後ストッパーに入ります。

引出しを戻すときは手前を少し持ち上げてから押してください。

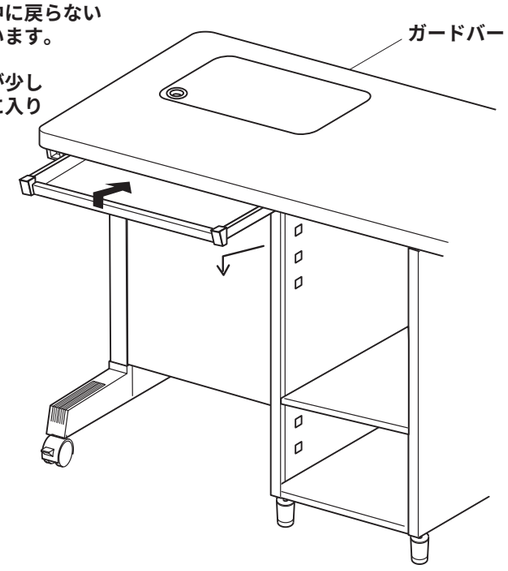

製品に関するお問い合わせ

製品の品質管理には細心の注意をはらっていますが、万一、不都合な点や製品に関するお問い合わせなどございましたら、お買求めの販売店又は右記までお気軽にご相談下さい。

●商品についてのお問い合わせはシリアルナンバー・シールの番号をお知らせください。

サンワサプライ株式会社

岡山サンワサプライセンター / 〒700−0825　岡 山 市 田 町 1 − 1 0 − 1
☎086-223-3311 FAX086-223-5123

東京サンワサプライセンター / 〒140−8566　東京都品川区南大井6−5−8
☎03-5763-0011 FAX03-5763-0033