ＣＡＩ－ＣＰ４　ＣＰＵボックス組立説明書

この度は、弊社製品をお買い求めいただきましてありがとうございました。
このボックスは組立式になっておりますので、下記の要領で組立てて下さい。
パッキングケースの中には、下記の部品が入っています。
＊ＣＰＵボックスを取付ける際、ステーパイプを後へ移動させるか、又は、取外して下さい。

用意していただくもの・・手袋（鋼製品ですので組立の際は必ず着用して下さい。）

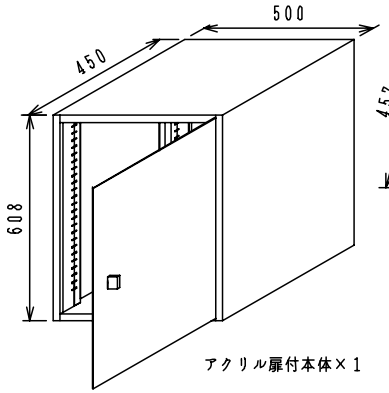

アクリル扉付本体×１

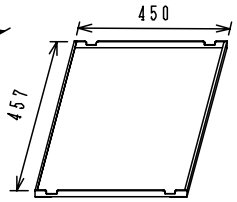

棚板×２

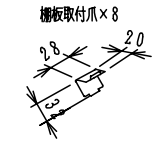

ボルト（Ｍ６×２０）×２



４Ｍ六角レンチ×１





キャスター×２



１３Ｍスパナ×１

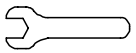

アジャスター×４



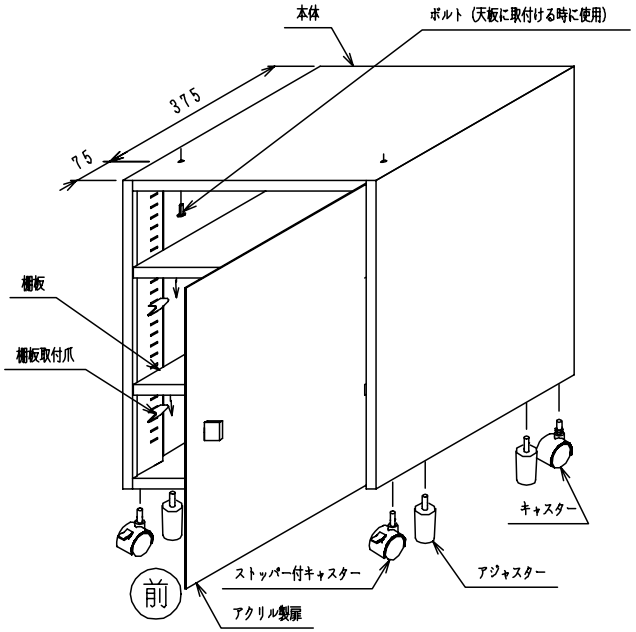

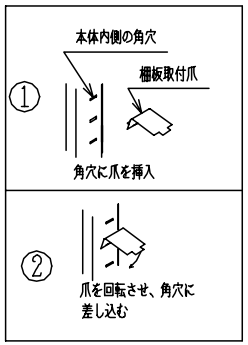

棚板取付用爪　取付方法

製品に関するお問い合わせ	製品の品質管理には細心の注意をはらっていますが万一、不都合な点や製品に関するお問い合わせなどございましたら、お買い求めの販売店又は右記までお気軽にご相談下さい。	東京サプライセンター 〒140-8566　東京都品川区南大井 6-5-8 TEL 03-5763-0011　FAX 03-5763-0033 岡山サプライセンター 〒700-0825　岡山市北区田町 1-10-1 TEL 086-223-3311　FAX 086-223-5123

ＣＡＩデスクでの使用方法

○天板の奥行きが７００ｍｍ及び６００ｍｍのデスクの場合
　ステーパイプを全て取り外して使用してください。

○天板の奥行きが８００ｍｍのデスクの場合
　手前側のステーパイプを奥側に移動させて使用してください。

ＣＡＩデスクの手前側ステーパイプの移動方法

1　サイドフレーム（左右）を天板に固定してあるボルトを緩めて取外します。
2　天板の手前側を上に持ち上げます。
3　ステーパイプを移動させます。
　天板を持ち上げた状態で、手前側のステーパイプを持ち上げ、天板とサイドフレーム（左右）との間に出来ている隙間を奥側に移動させサイドフレーム（左右）の溝にはめ込みます。
4　持ち上げていた天板を下し、①で取外したボルトで、サイドフレーム（左右）に天板を固定します。

