個別管理用スマートフォン保管庫(20台収納)(CAI-CABSP69シリーズ)組立説明書

Ver.1.1

この度は、弊社製品をお買求めいただきましてありがとうございました。
本製品は組立式になっておりますので、下記の要領で組立ててください。
パッキングケースの中には、下記の部品が入っています。

組立説明書は組立て後も大切に保管してください。

この製品を第三者に貸し出すときは、この説明書も共に貸し出し、よく読んでから使用するようご指導ください。

完成図

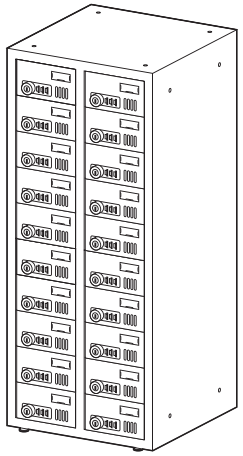

<組立てに必要な人数>
大人1人以上

<用意していただくもの>
・手袋(ケガ等を防ぐために着用をおすすめします)
・プラスドライバー　・マイナスドライバーなど
・ハンマー

組立部品

※部品の欠品や破損があった場合は、品番(CAI-CABSP69など)と下記の部品番号(①～⑭)と部品名(ネームカバーなど)をお知らせください。

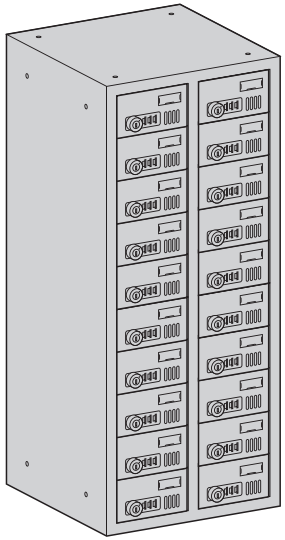
①保管庫×1台


②アジャスター
×4個

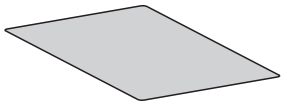
③傷防止シート
×20枚

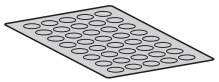
④両面テープ(40枚)
×2シート


⑤ナット×4個

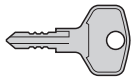
⑥検索キー×1本


⑦バックパネルキー
×2本

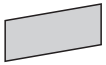
⑧ネームプレート
×20枚

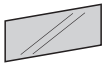
⑨ネームカバー
×20枚

使用ボルト類

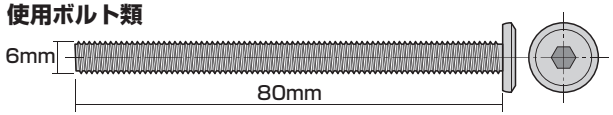

⑩ボルトA (M6×80mm) ×4本

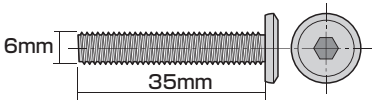

⑪ボルトB (M6×35mm) ×2本

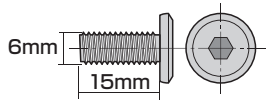

⑫ボルトC (M6×15mm) ×2本


⑬六角レンチ(4mm)
×1本

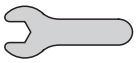
⑭スパナ(10mm)
×1本

扉の解錠方法

ダイヤルを解錠番号に合わせツマミを矢印の方向に回すと、
扉を開くことができます。
※初期設定は「0-0-0」です。

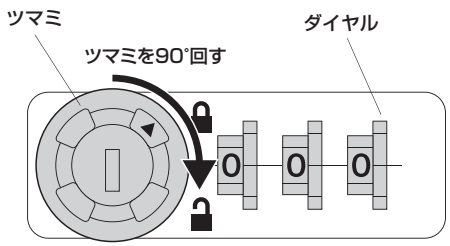

解錠番号の設定方法

手順 1

※扉を解錠しておきます。

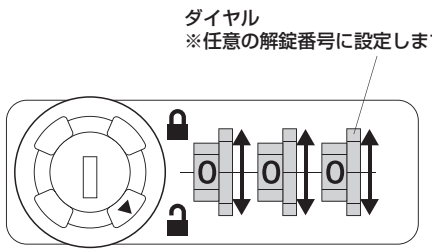

手順 2

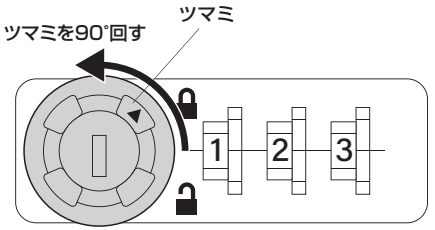

ツマミを施錠位置に戻して、設定した解除番号がわからないように
ダイヤルをランダムに回してください。
※使用者は設定した解除番号を忘れないようにしてください。

解錠番号を固定にする方法

手順 1

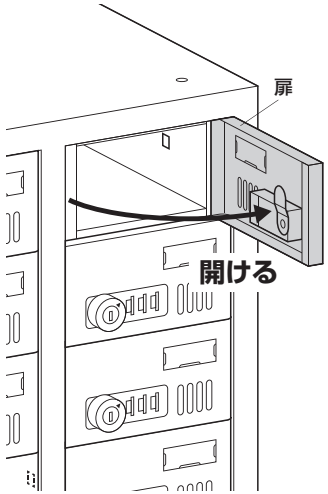

手順 2

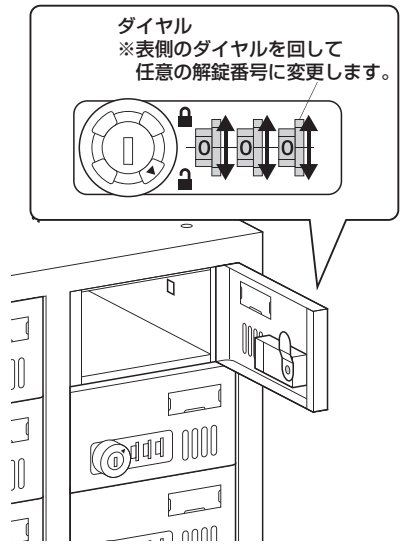

手順 3

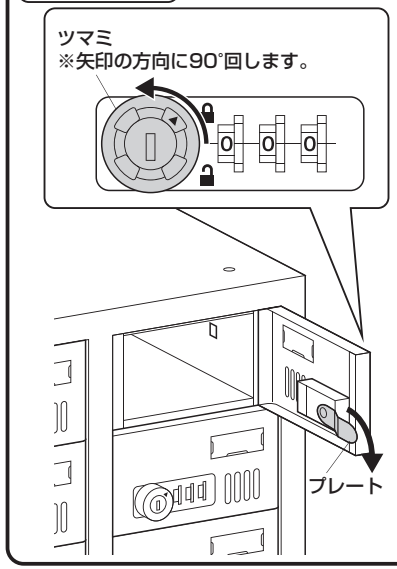

手順 4

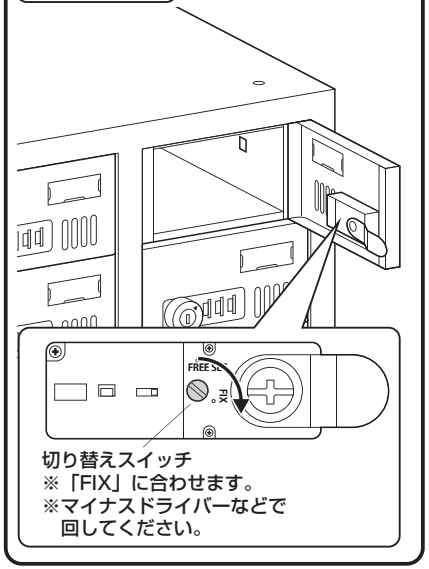

手順 5

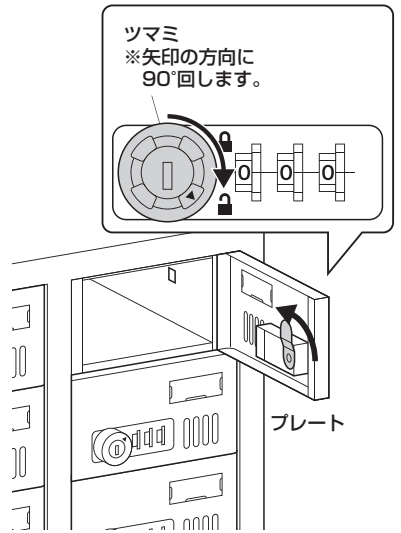

解錠番号固定を解除する場合

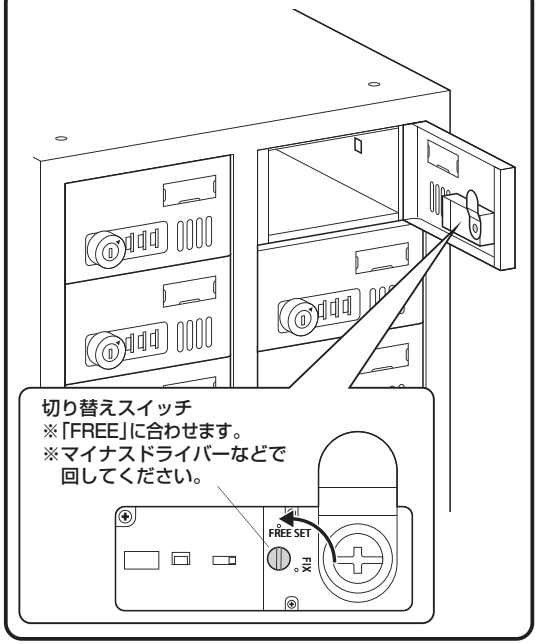

解錠番号を忘れた場合

※検索キーの追加販売は致しておりません。
紛失・破損しないように大切に保管してください。

手順 1

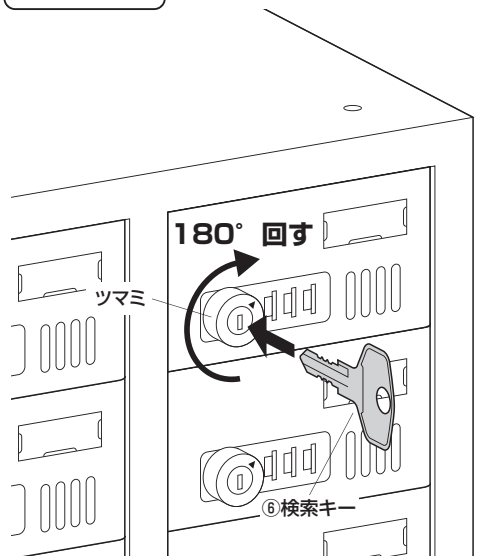

手順 2

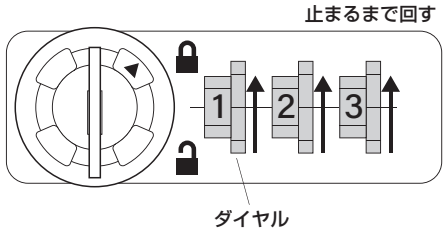

※途中で検索キーを抜いてしまった場合は、再度検索キーを差し込み、作業の続きから再開してください。

手順 3

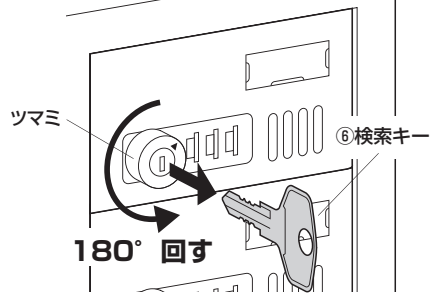

※セットされている番号が解錠番号です。
扉を開ける場合は「扉の開け方」の手順で
開けます。

※180° 回す前に検索キーを抜いてしまった場合は、再度検索キーを差し込み、作業の続きから再開してください。

バックパネルの開け方

手順 1

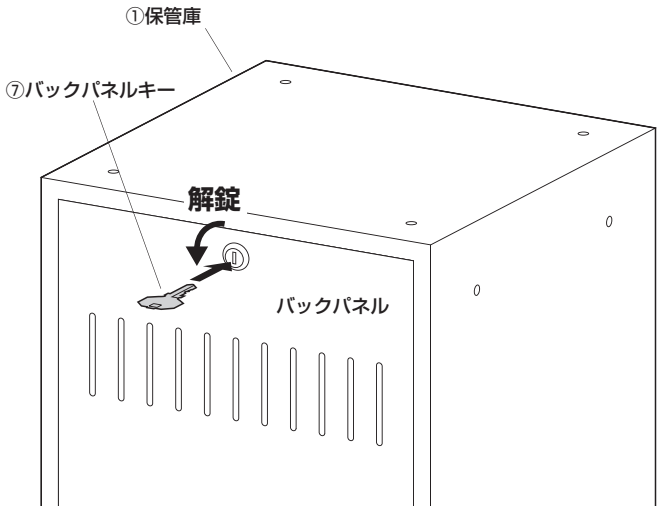

手順 2

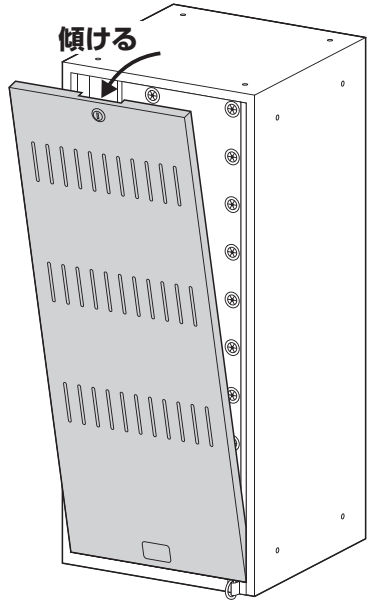

手順 3

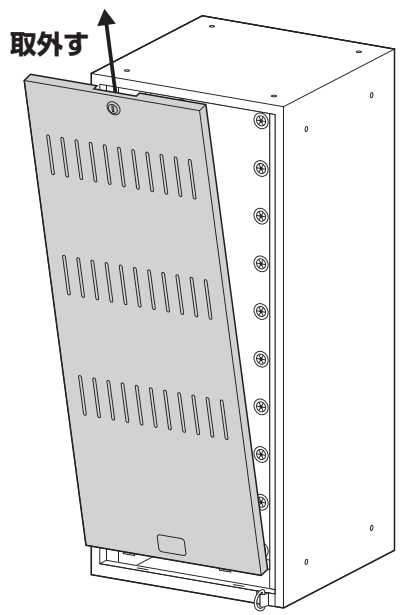

バックパネルの閉め方

手順 1

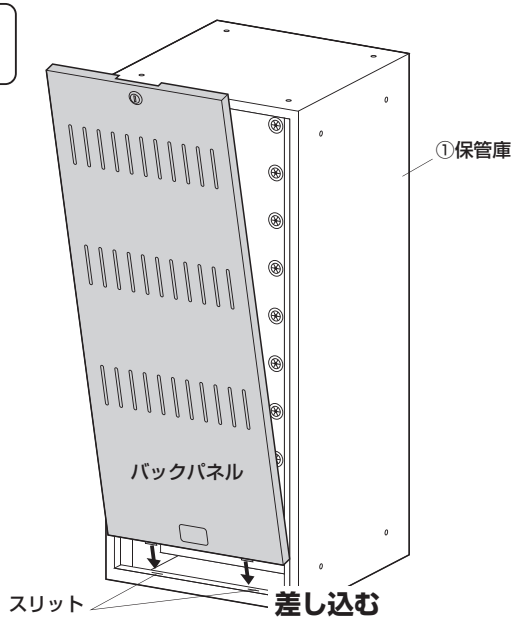

手順 2

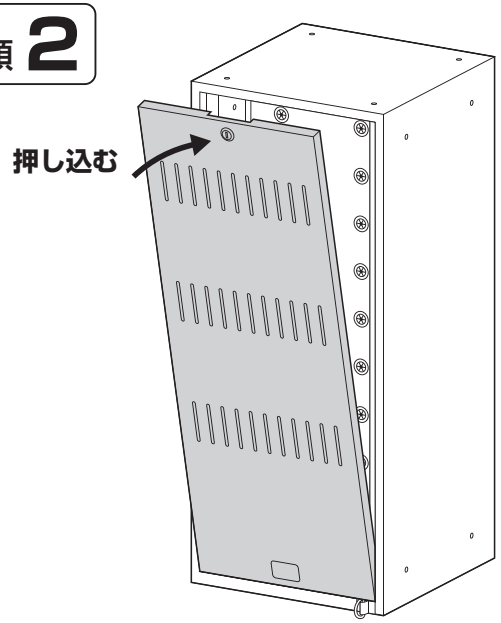

手順 3

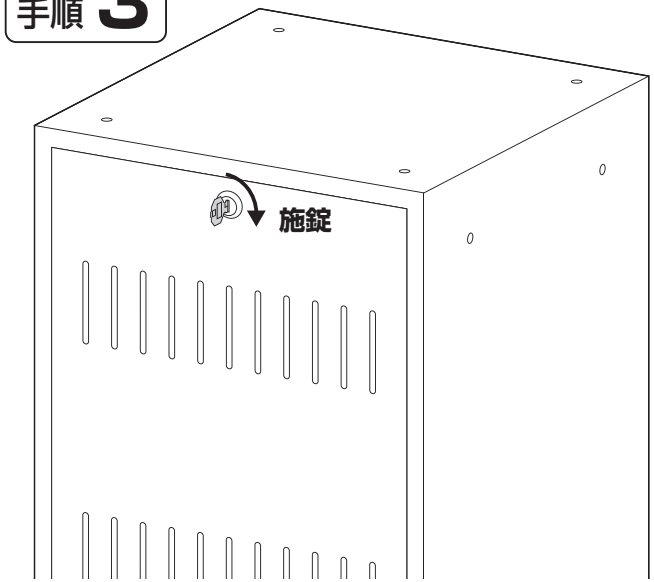

組み立て方

手順 1

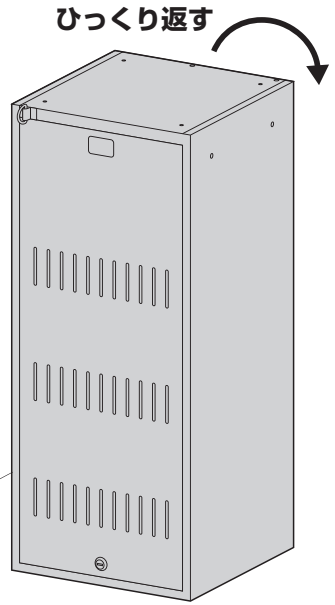

手順 2

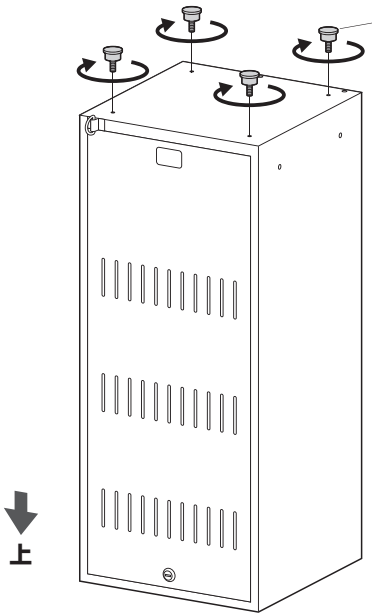

手順 3

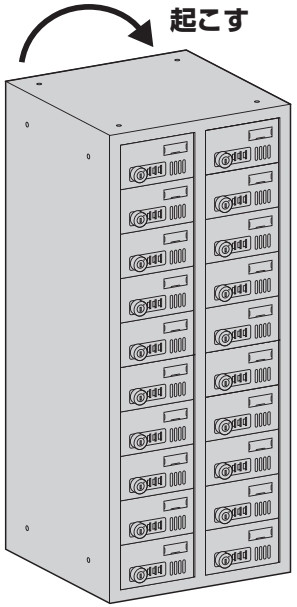

手順 4

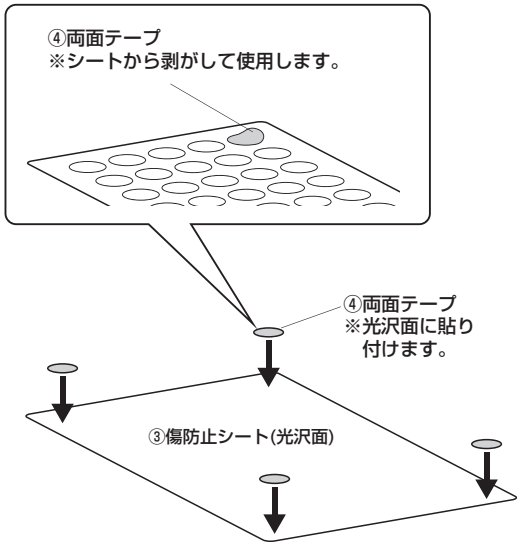

手順 5

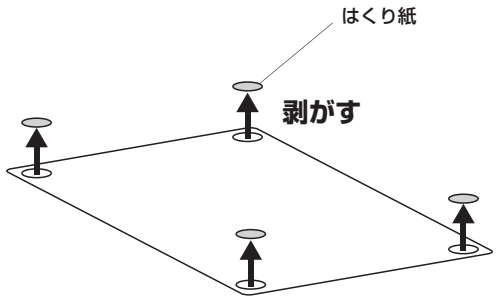

手順 6

※「扉の解錠方法」の手順で開けます。

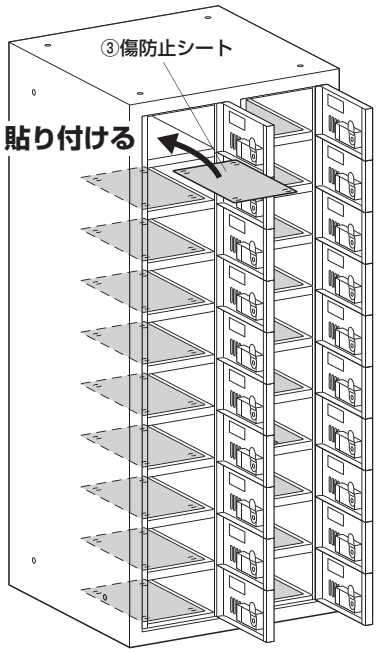

手順 7

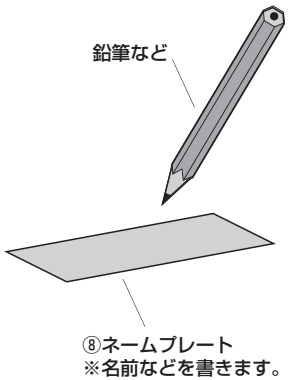

組み立て方

手順 8

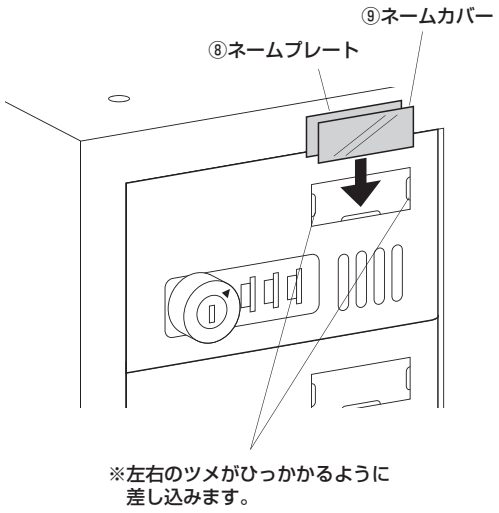

手順 9

※「バックパネルの開け方」の手順で開けます。

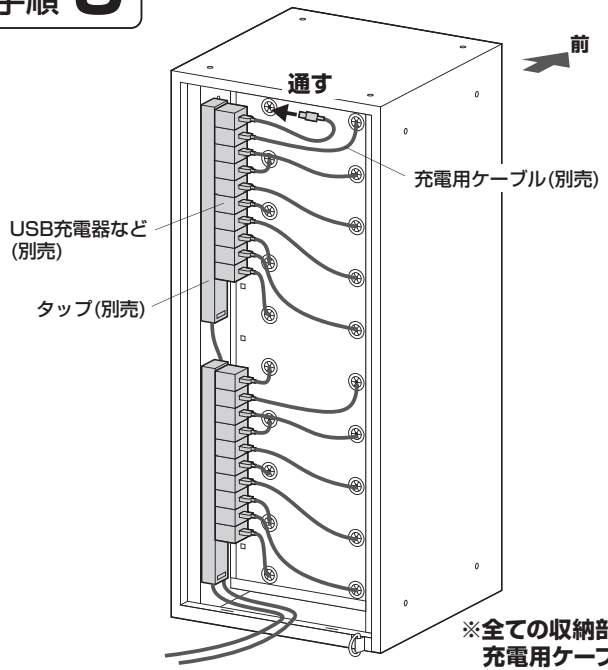

**※全ての収納部分に
充電用ケーブルを通します。**

手順10

※「バックパネルの閉め方」の手順で閉めます。

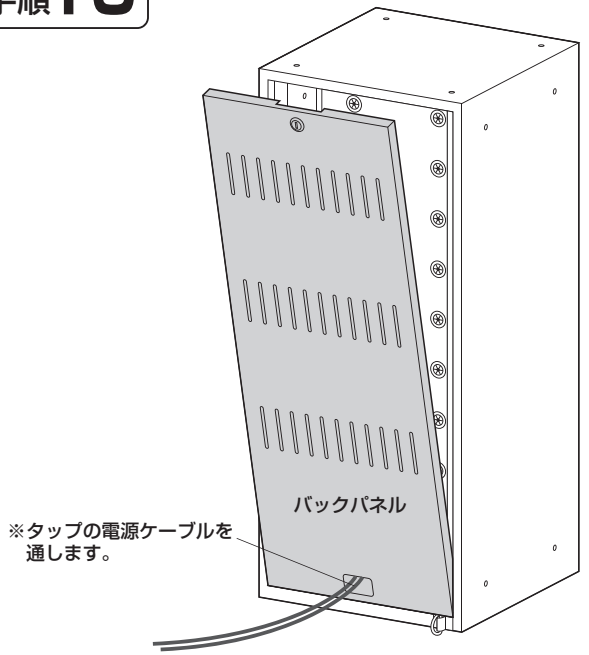

左右連結方法

手順 1

※「バックパネルの開け方」の手順で開けます。

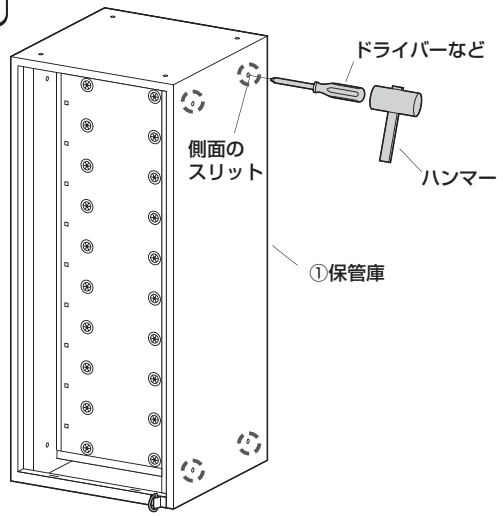

※同様にもう片方の保管庫の連結する面にも穴を空けます。

手順 2

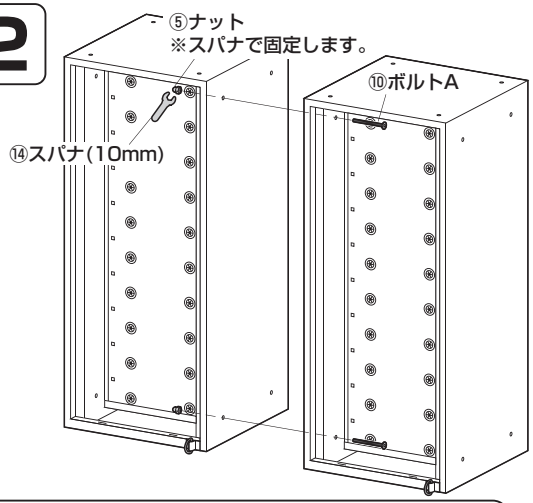

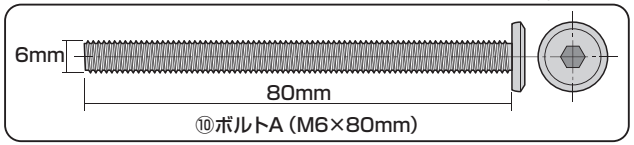

手順 3

※「扉の解錠方法」の手順で開けます。

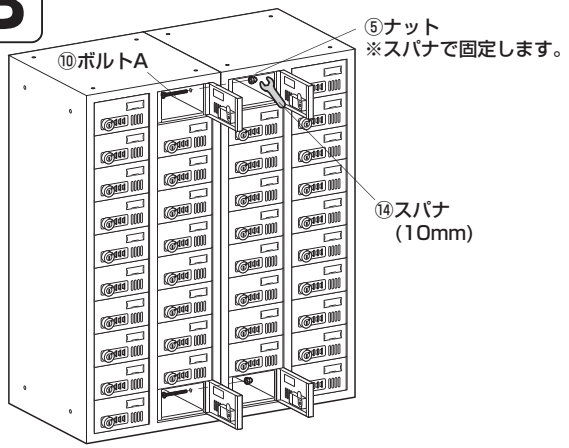

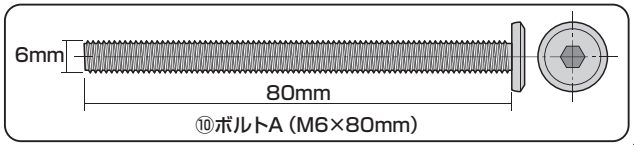

上下連結方法

手順 1

※「バックパネルの開け方」の手順で開けます。

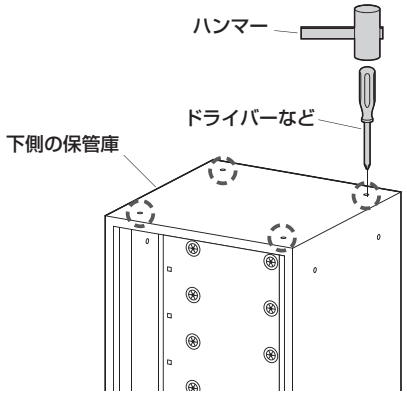

手順 2

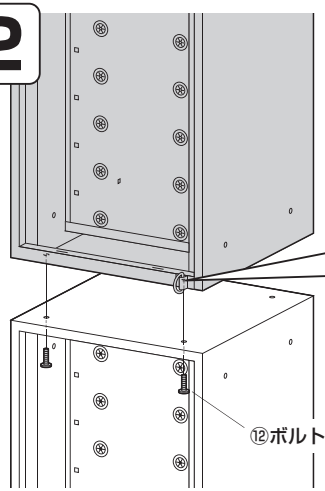

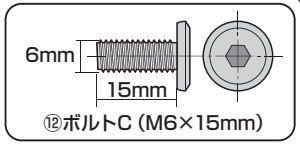

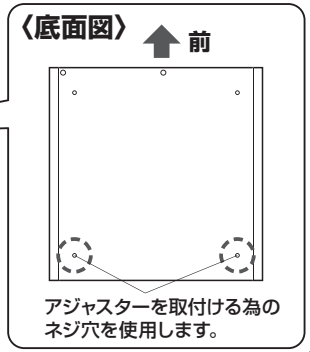

手順 3

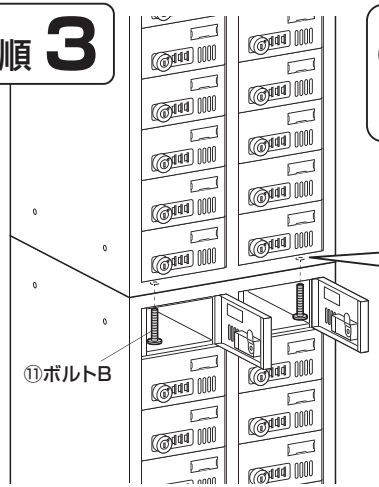

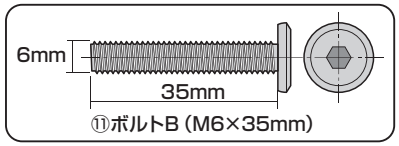

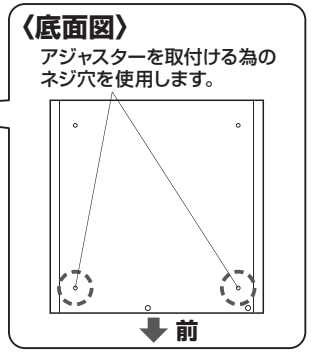

製品に関するお問い合わせ CG/AG/TODaNo

製品の品質管理には細心の注意をはらっていますが、万一、不都合な点や製品に関するお問い合わせなどございましたら、お買求めの販売店又は右記までお気軽にご相談ください。

最新の情報はWEBサイトで
https://www.sanwa.co.jp/

本製品の詳細情報はこちら!

弊社サポートページはこちら!

サンワサプライ株式会社
岡山サプライセンター / 〒700-0825 岡山県岡山市北区田町1-10-1
TEL.086-223-3311 FAX.086-223-5123
東京サプライセンター / 〒140-8566 東京都品川区南大井6-5-8
TEL.03-5763-0011 FAX.03-5763-0033
https://www.sanwa.co.jp/