タブレット収納保管庫(CAI-CAB15シリーズ)組立説明書

この度は、弊社製品をお買求めいただきましてありがとうございました。
本製品は組立式になっておりますので、下記の要領で組立ててください。
パッキングケースの中には、下記の部品が入っています。

組立説明書は組立て後も大切に保管してください。

この製品を第三者に貸し出すときは、この説明書も共に貸し出し、よく読んでから使用するようご指導ください。

★用意していただくもの・・・・・
手袋（組立て時のケガ等を防ぐために必ず着用してください）
プラスドライバー

完成図

※本製品は組立て方法によって下図の様に2通りの使い方ができます。用途に合わせて組立ててください。

キャスターを使用しない場合

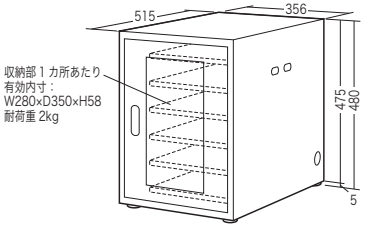

キャスターを使用する場合

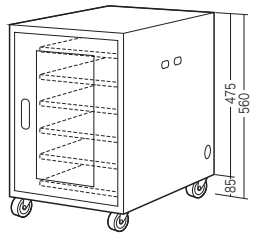

総耐荷重 15kg

組立て部品

キャスター
(ストッパーなし)×2個

キャスター
(ストッパー付き)×2個

使用ボルト

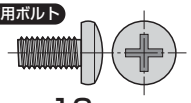

ボルト×16本〔M6×12〕

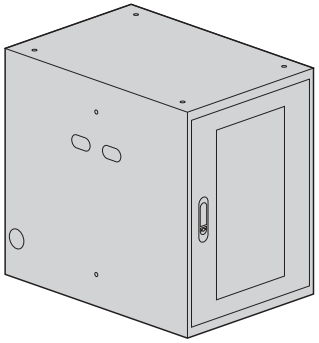

保管庫本体×1台

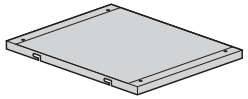

棚板×6枚

クッションゴム×4個

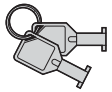

鍵×2個

ケーブルフック×12個

扉の開閉方法

扉の開け方

① レバーを下にスライドし、取っ手を出します。

② 出てきた取っ手をつかんで、扉を開けます。

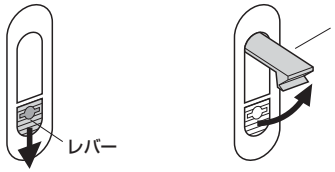

施錠、解錠方法

鍵を差して回すと、施錠・解錠ができます。

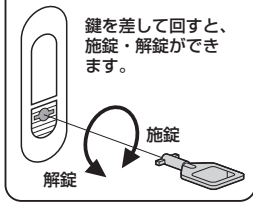

扉の閉め方

扉を閉めてから、取っ手をカチッと音がなるまで押し込みます。

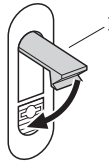

1 保管庫本体にクッションゴム、キャスターのどちらかを取付けます。

キャスターを使用しない場合

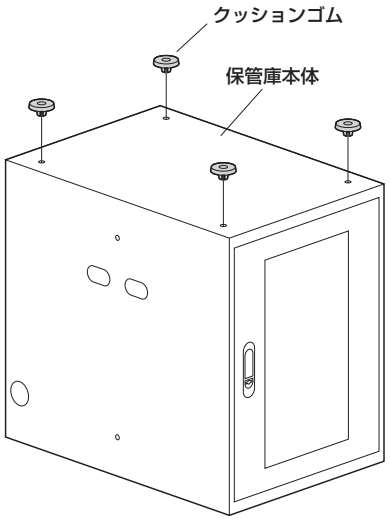

キャスターを使用する場合

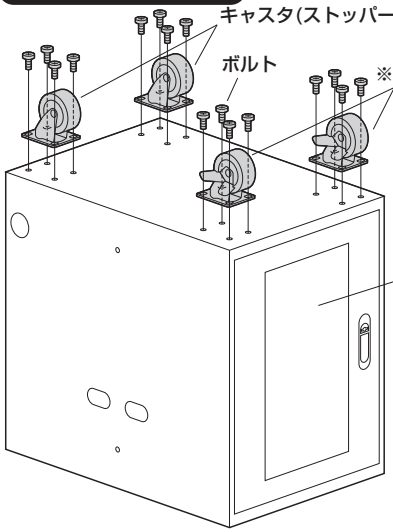

使用ボルト

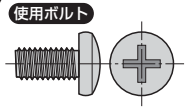

ボルト〔M6×12〕

2 棚板を取付けて完成です。

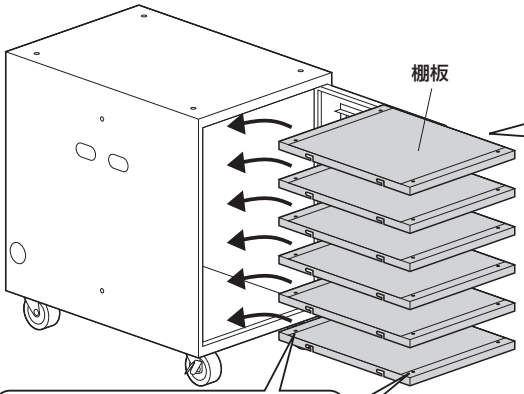

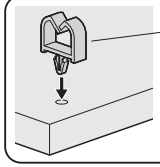

ケーブルフック
※棚板の任意の穴に
取付けます。

横から見た図

①保管庫本体内側のピンに棚板のスリットを合わせて乗せます。

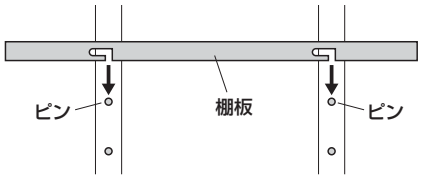

②棚板をスライドさせます。

※同様に全ての棚板を取付けます。

扉の開く向きの変更方法

①扉を取外します。

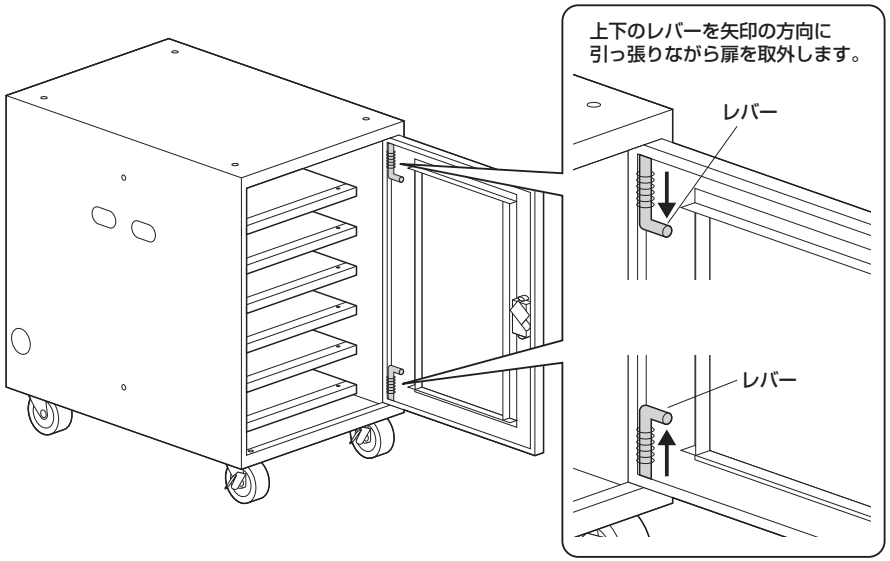

②扉を反対側に取付けます。

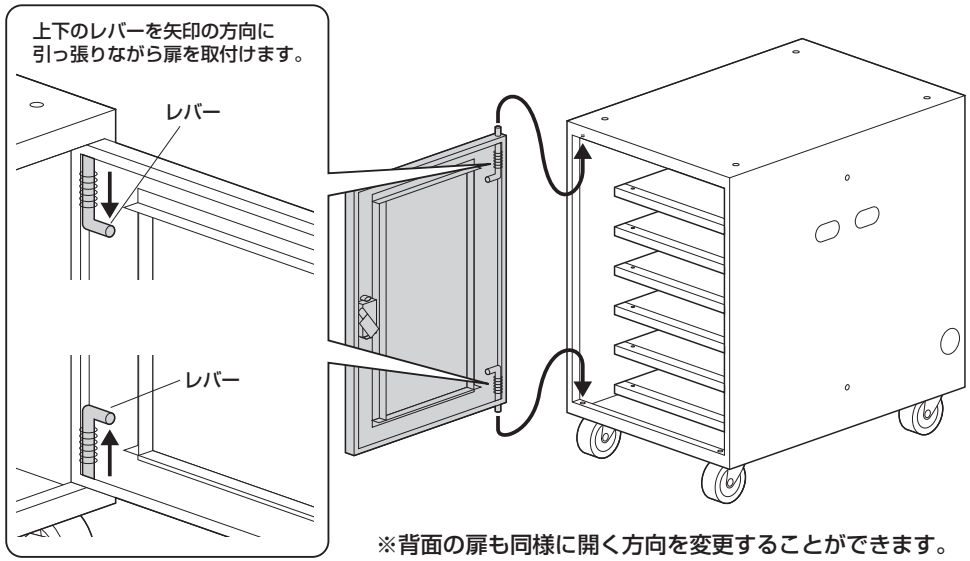

※背面の扉も同様に開く方向を変更することができます。

製品に関する
お問い合わせ
BE/BA/TTDsC

製品の品質管理には細心の注意をはらっていますが、万一、不都合な点や製品に関するお問い合わせなどございましたら、お買求めの販売店又は右記までお気軽にご相談下さい。

サンワサプライ株式会社

岡山サプライセンター / 〒700-0825 岡山県岡山市北区田町1-10-1
TEL.086-223-3311 FAX.086-223-5123
東京サプライセンター / 〒140-8566 東京都品川区南大井6-5-8
TEL.03-5763-0011 FAX.03-5763-0033
http://www.sanwa.co.jp/