タブレット４０台収納保管庫 (CAI-CAB13W)　組立説明書

M681090

この度は、弊社製品をお買求めいただきましてありがとうございました。
この製品は組立式になっております、パッキングケースの中に下記の部品が入っていますので確認の上、下記要領で組み立てて下さい。
ご使用前に、製品の使い方と使用上の注意事項について書いた、説明書をよくお読みになり製品を末永くご使用いただくために、説明書を大切に保存して正しくお使い下さい。

★用意していただくもの・・・・・プラスドライバー
手袋（鋼製ですので組み立ての際は必ず着用してください。）

完成図

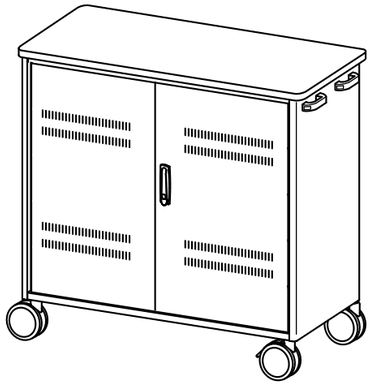

組立て部品

A梱包

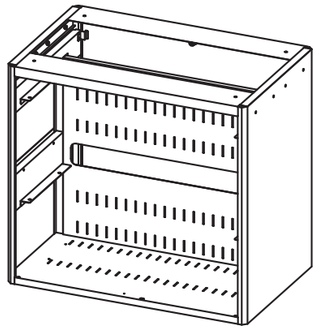

ボックス× 1個

B梱包

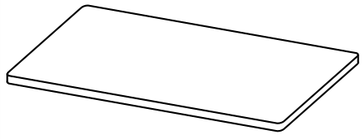

天板× 1枚

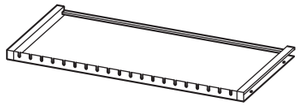

トレー× 2枚

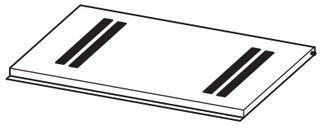

左扉× 1枚

右扉× 1枚
扉用鍵× 1セット

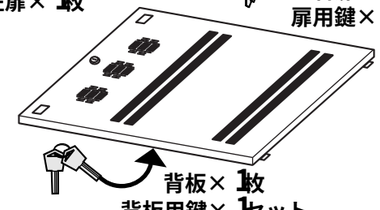

背板× 1枚
背板用鍵× 1セット

C梱包

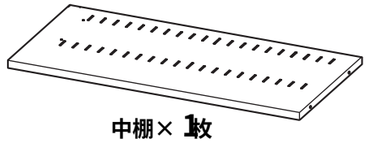

中棚× 1枚

ワンタッチファスナー× 2個

ケーブルフック× 40個

取っ手× 2個

樹脂仕切り板× 42枚

キャスターセット× 1個

使用小部品

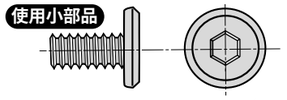

ボルト〔M6×12〕× 4本

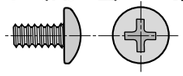

スクリュA〔M4×8〕× 12本

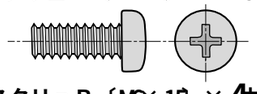

スクリュB〔M6×15〕× 4本

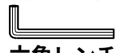

六角レンチ× 1本
（№4）

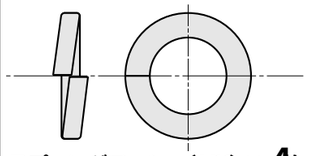

スプリングワッシャ〔M12〕× 4枚

1 取っ手は、キャップを開いてボックスにスクリュBで取付けます。

※左右どちらでも取付けが出来ます。

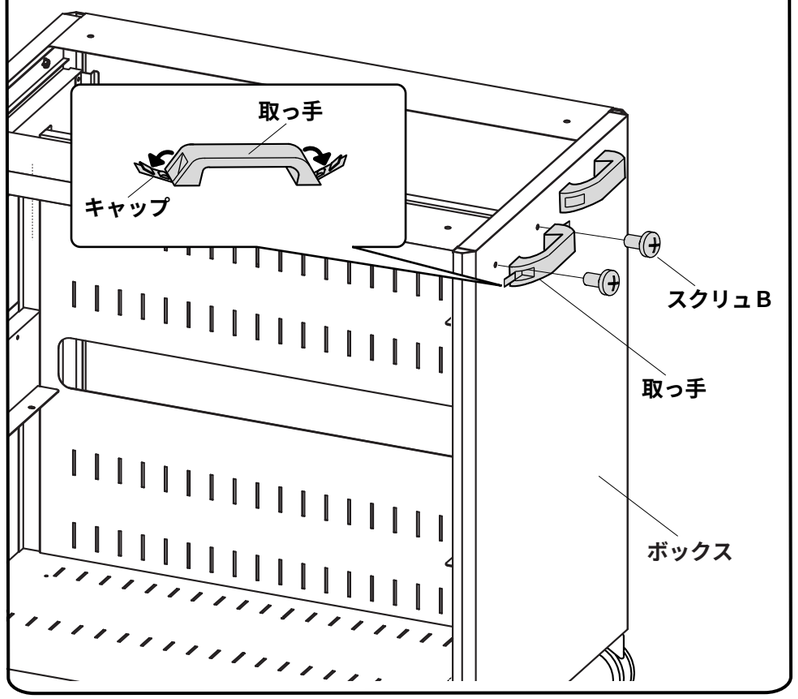

2 キャスターとスプリングワッシャをボックス底面に取付けます。ストッパー付きキャスターは取っ手側へ取付けてください。

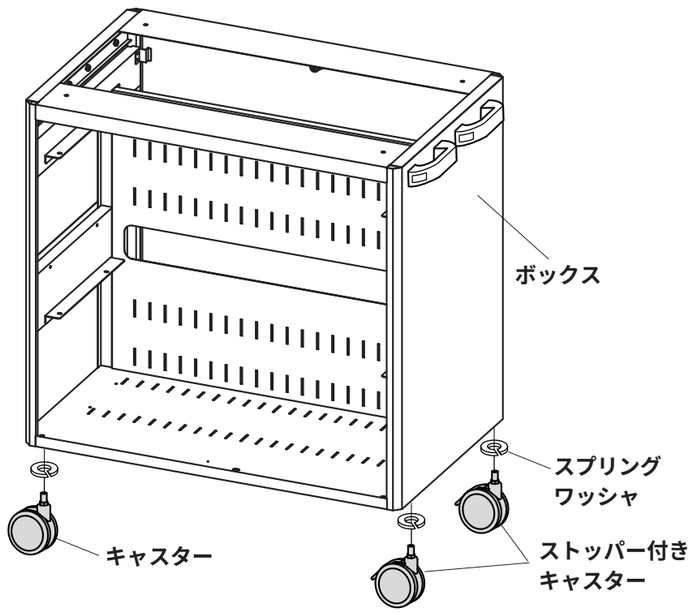

3 ボックスに天板をボルトで取付けます。

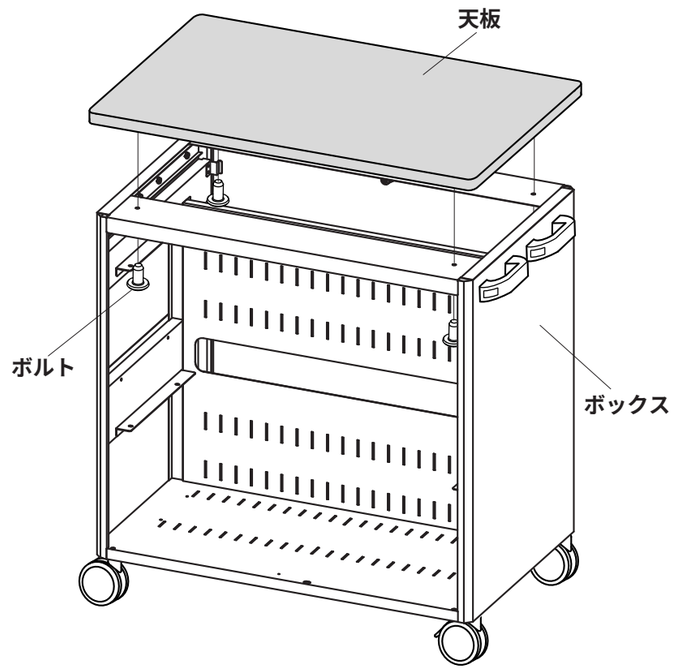

4 ボックスに中棚をスクリュＡで取付けます。

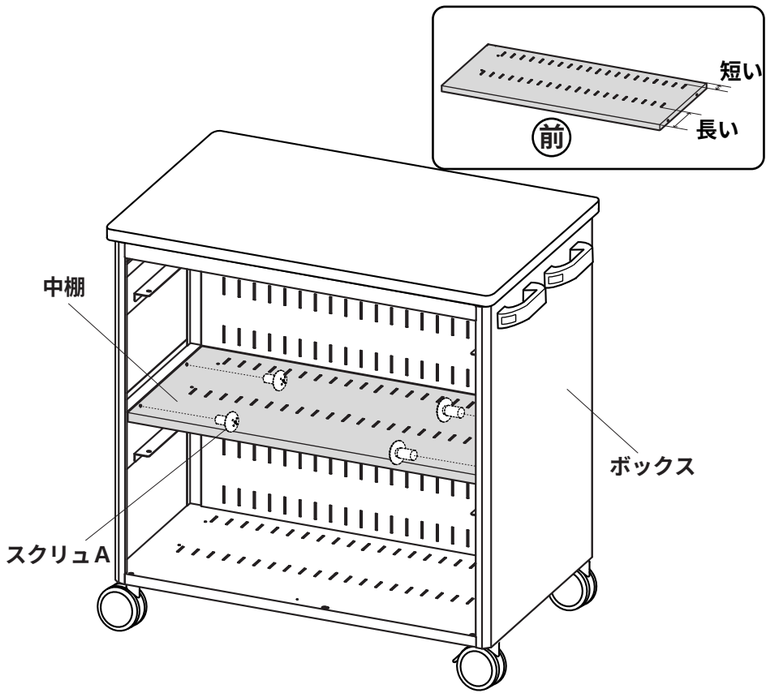

5 ボックスのブラケットにトレーをのせて、スクリュＡで取付けます。

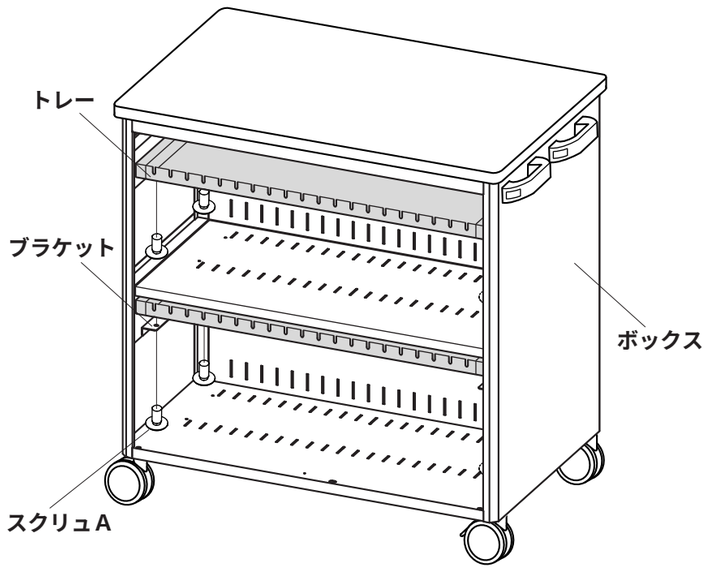

6 棚に樹脂仕切り板を取付けます。

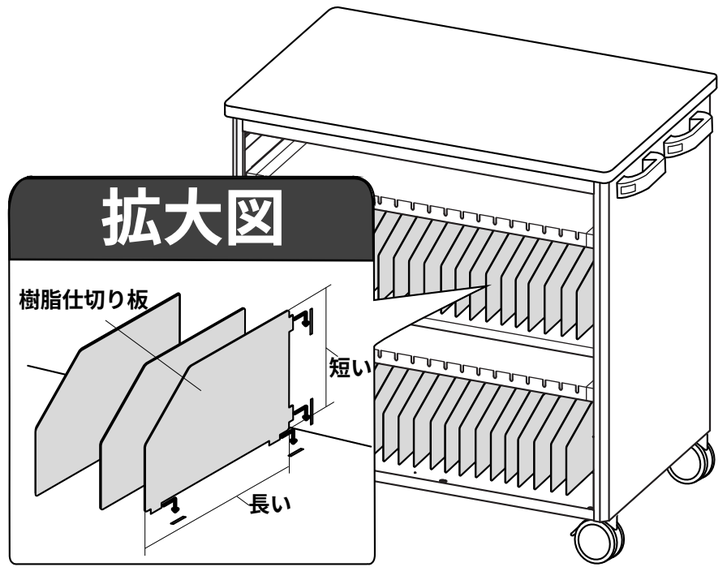

樹脂仕切り板は奥へ差込み、下に降ろします。

7 扉の下側のピンをボックス側の穴に差し込んでから上側に付いているレバーを押し下げながらボックス側の穴に差し込みます。

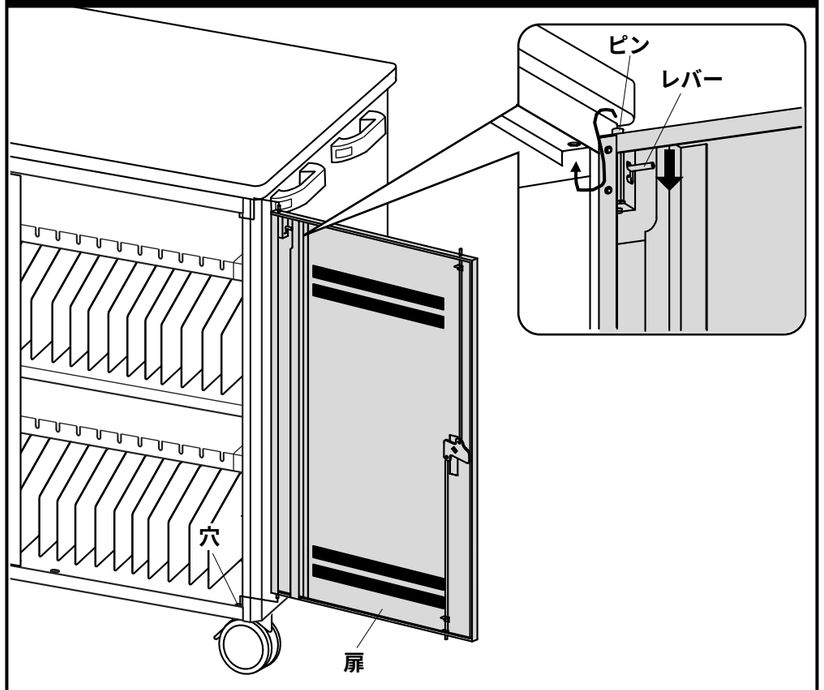

8 背板にワンタッチファスナーを取付けます。

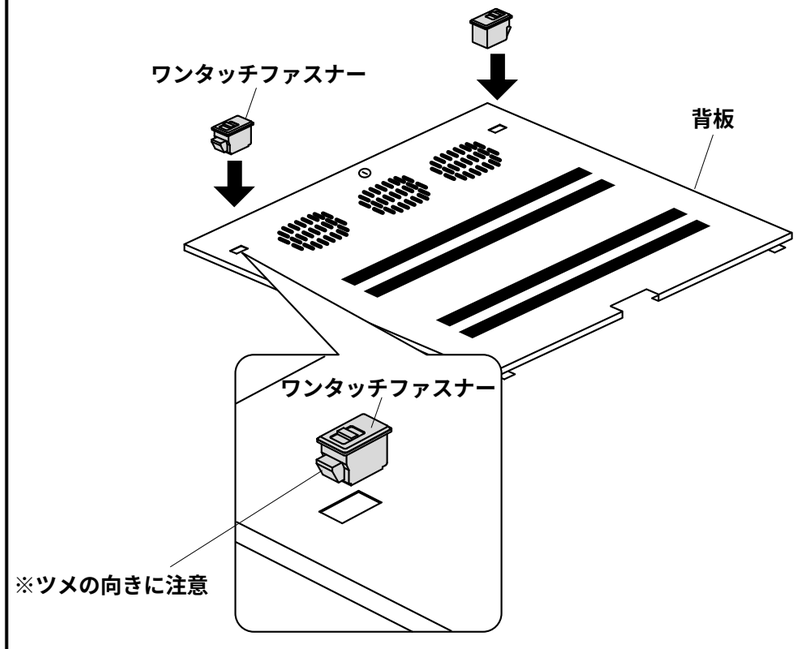

9 トレー背面の穴にケーブルフックを上下２段ともに取付けます。

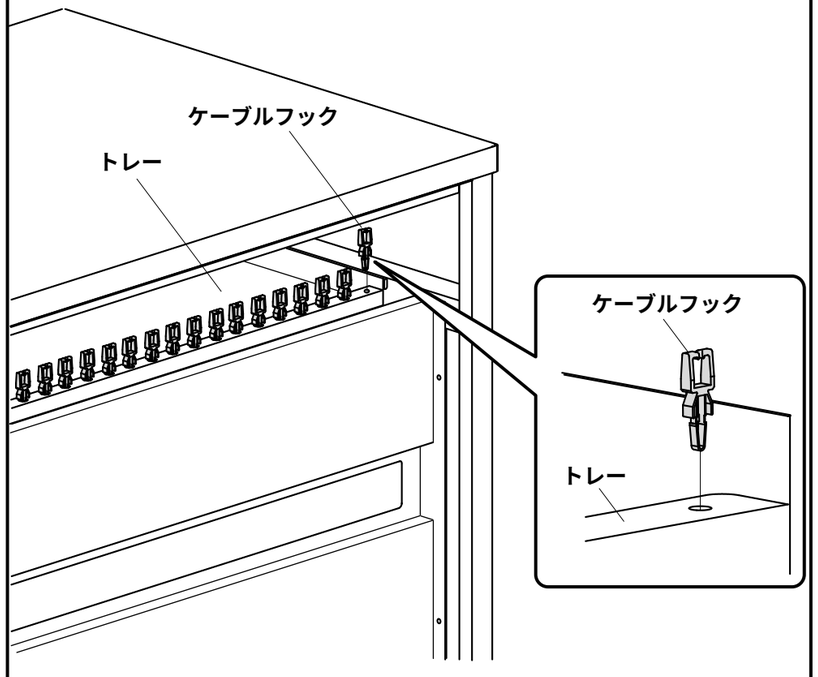

背面表示

10 ボックス下部に背板のツメを差し込み、ワンタッチファスナーを取付けます。
鍵を閉めて完成です。

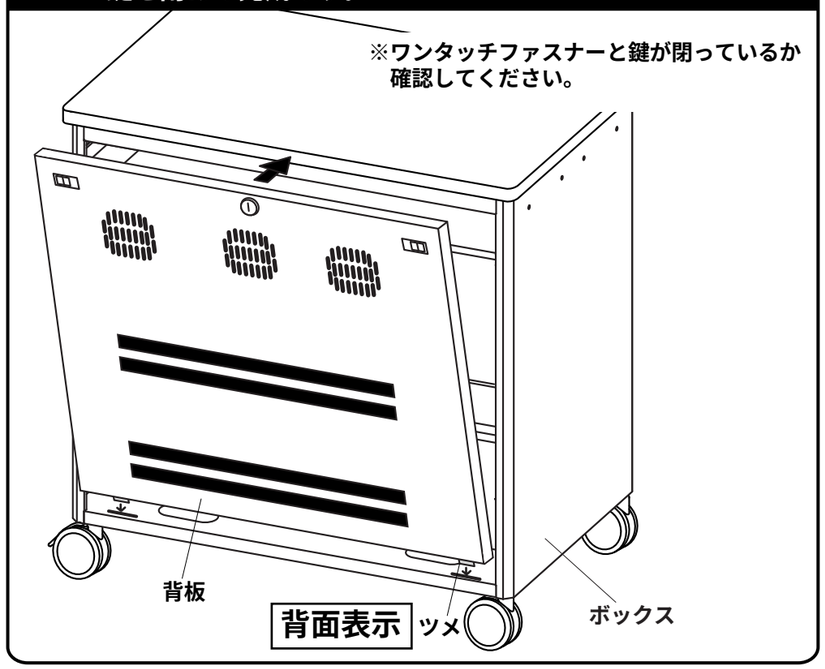

扉の取外し方

レバーを下に下げたままで、扉を手前に引き、下側のピンを抜きます。

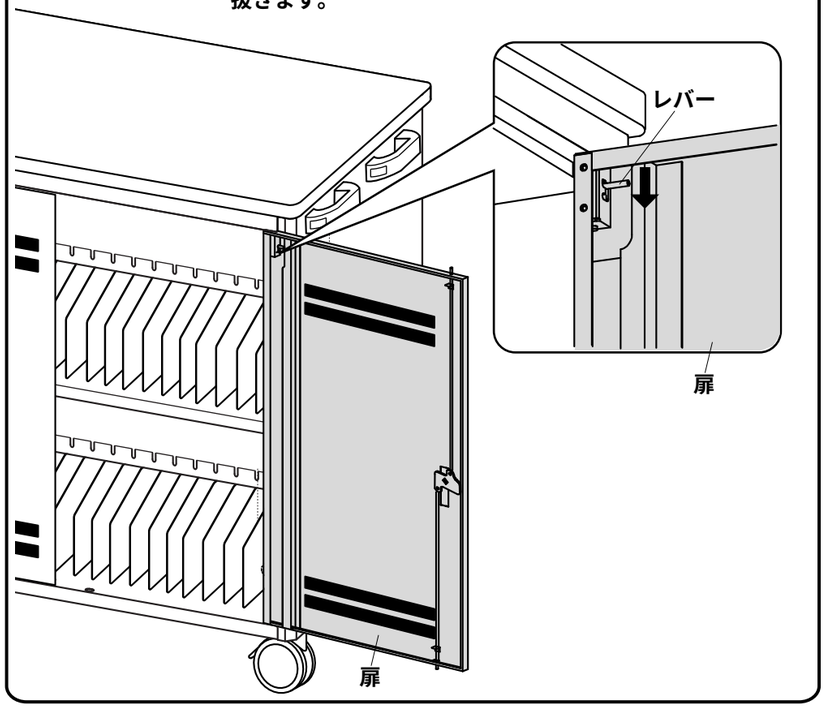

背板の取外し方

鍵を開けます。ワンタッチファスナーのつまみ部分を内側にスライドしたまま手前に倒しながら取外します。

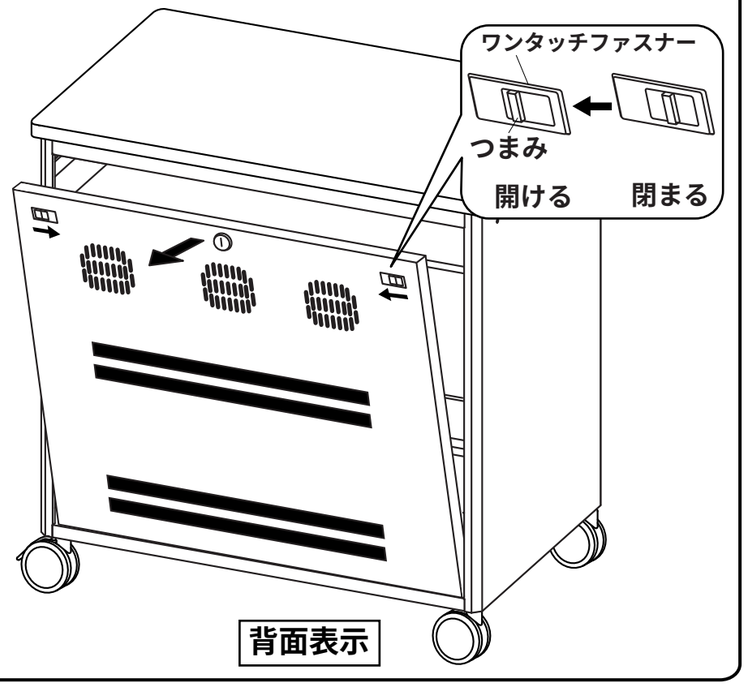

製品に関する お問い合わせ

製品の品質管理には細心の注意をはらっていますが、万一、不都合な点や製品に関するお問い合わせなどございましたら、お買求めの販売店又は右記までお気軽にご相談下さい。

サンワサプライ株式会社

岡山サプライセンター ／〒700−0825 岡山市北区田町１−１０−１
☎086-223-3311 FAX086-223-5123

東京サプライセンター ／〒140−8566 東京都品川区南大井6−5−8
☎03-5763-0011 FAX03-5763-0033