SANWA SUPPLY

ＡＶ機器台（CAI-AV2）組立説明書

この度は、弊社製品をお買求めいただきましてありがとうございました。
この製品は組立式になっております、パッキングケースの中に下記の部品が入っていますので確認の上、下記要領で組み立ててください。
ご使用前に、製品の使い方と使用上の注意事項について書いた、説明書をよくお読みになり製品を末永くご使用いただくために、説明書を大切に保存して正しくお使い下さい。

★用意していただくもの・・・・・手袋
（組み立て時のケガ等を防ぐために必ず着用してください。）

完成図

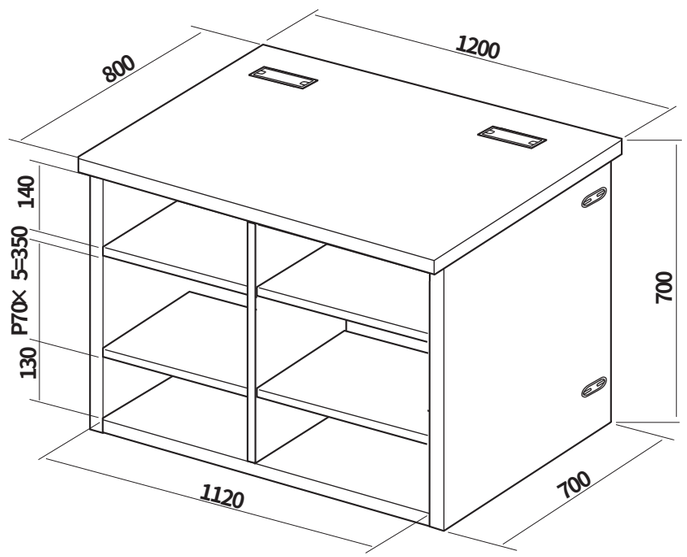

組立て部品

A梱包

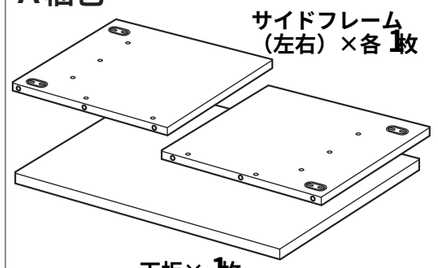

サイドフレーム（左右）×各 1枚

天板× 1枚

B梱包

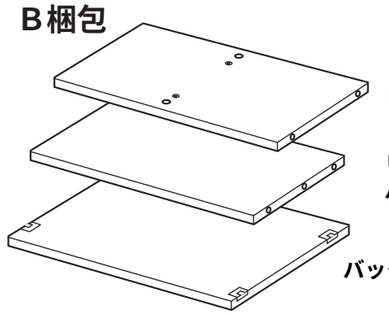

ロアパネル× 1枚

リヤインナーパネル× 1枚

バックパネル× 1枚

C梱包



ケーシングＡ× 6個



ケーシングＢ× 2個



ケーブル口× 2個

使用小部品

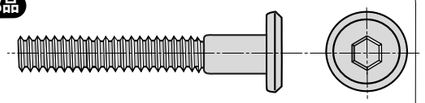

ボルトＡ× 10本〔M6× 40〕

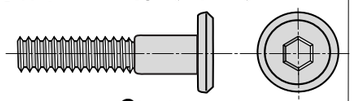

ボルトＢ× 2本〔M6× 30〕

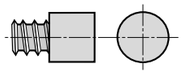

棚受ダボＢ× 16本

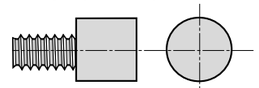

棚受ダボＡ× 4本〔M6× 10〕

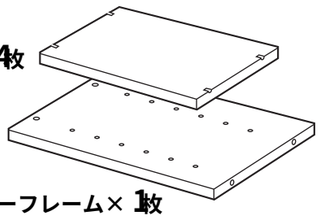

棚板× 4枚

センターフレーム× 1枚



キャップ× 18個

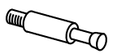

連結ボルト× 8本



アジャスター× 8個

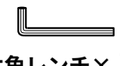

六角レンチ× 1本（№4）

1 サイドフレームの下側にアジャスターを取付けます。

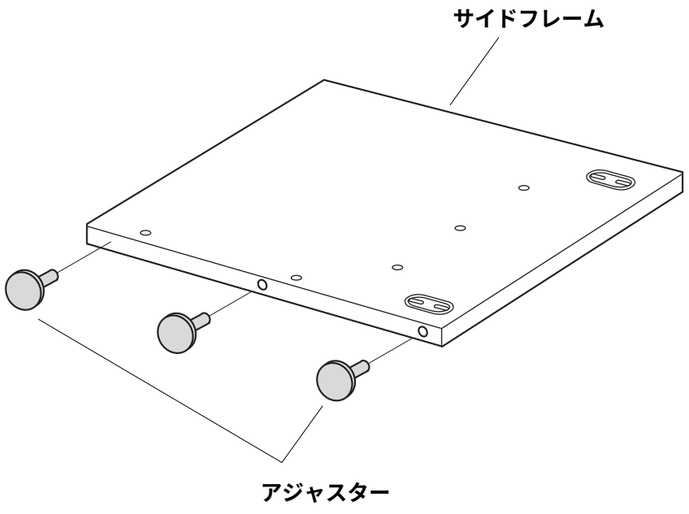

2 ロアパネルにアジャスターを取り付けます。サイドフレームにロアパネル・リヤインナーパネルをボルトＡで取付けます。

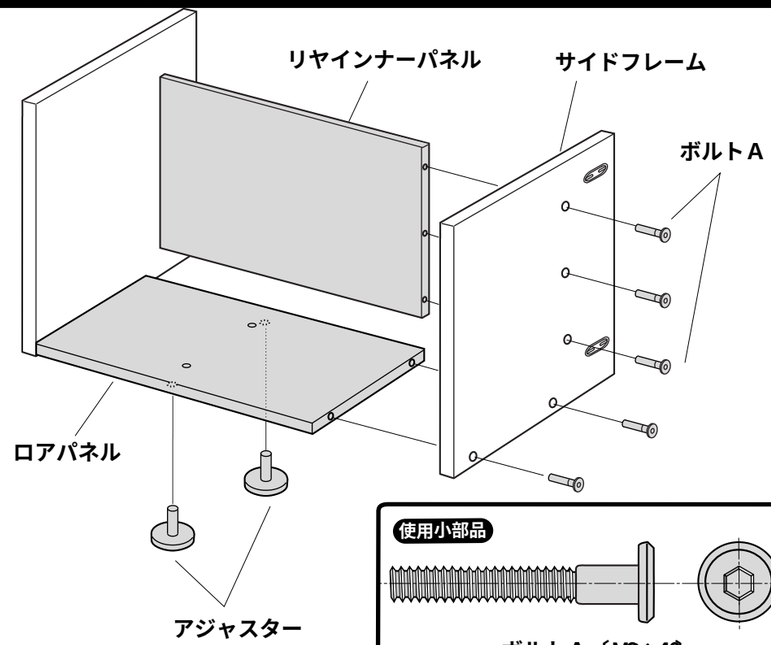

使用小部品

ボルトＡ〔M6× 40〕

3 センターフレームをボルトＢで取り付けます.

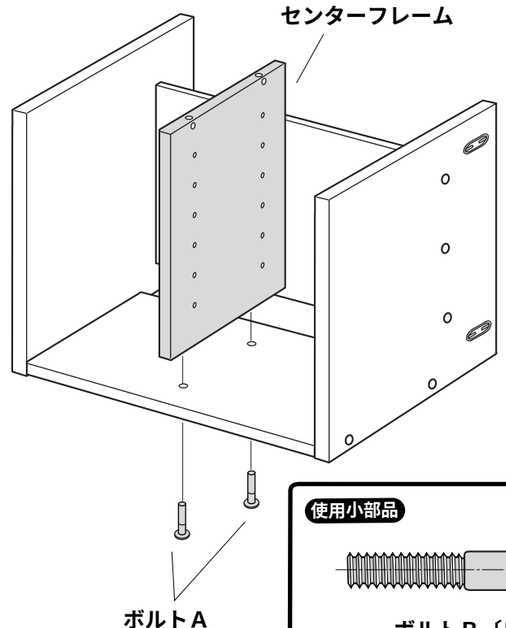

使用小部品

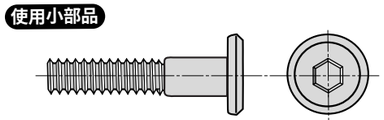

ボルトＢ〔M6× 30〕

4 連結ボルトを天板に取付けプラスドライバーで締めます。

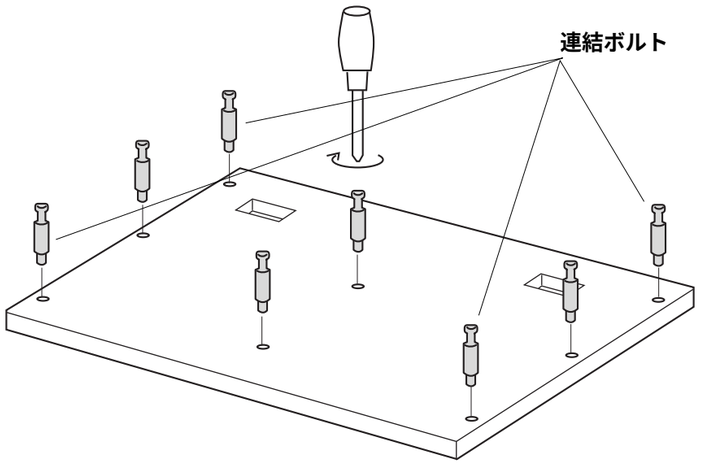

5 天板に取り付けた連結ボルトをサイドフレーム・センターフレームの穴に差し込みケーシングＡ・Ｂで固定します.

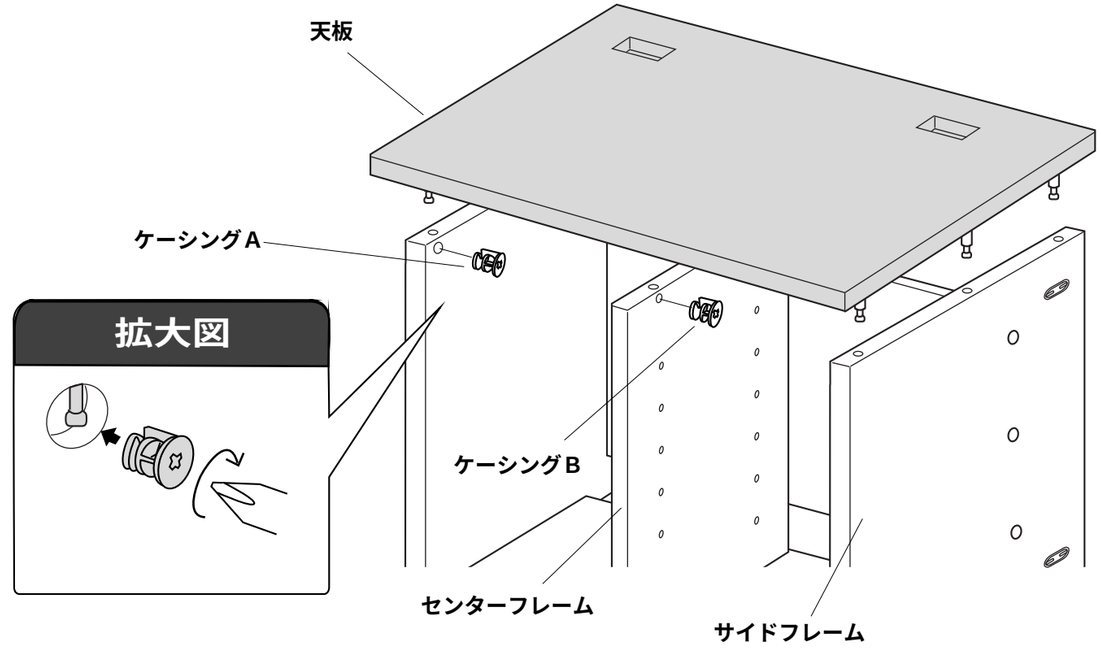

6 サイドフレームに棚受ダボＡを取り付け、バックパネルをセットします.

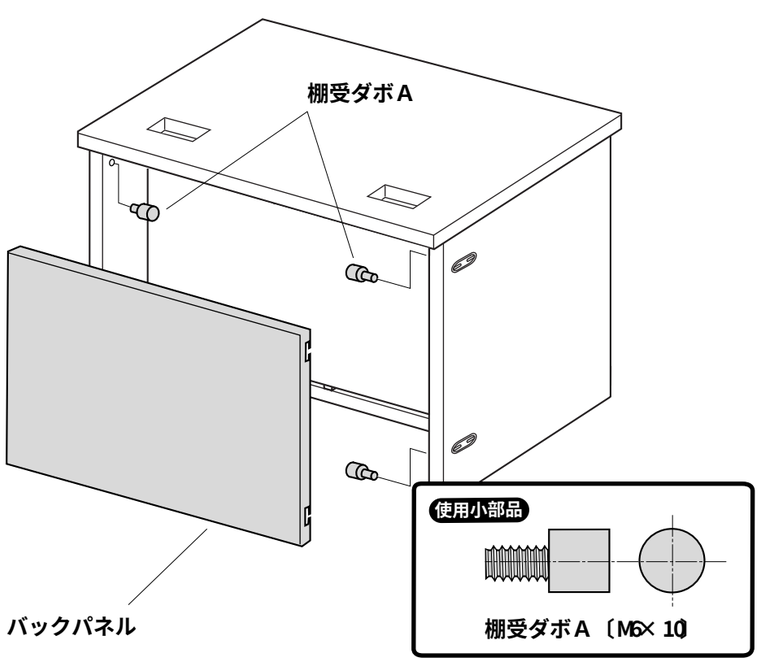

7 サイドフレームとセンターフレームに棚受ダボＢを取り付け棚板をセットします.

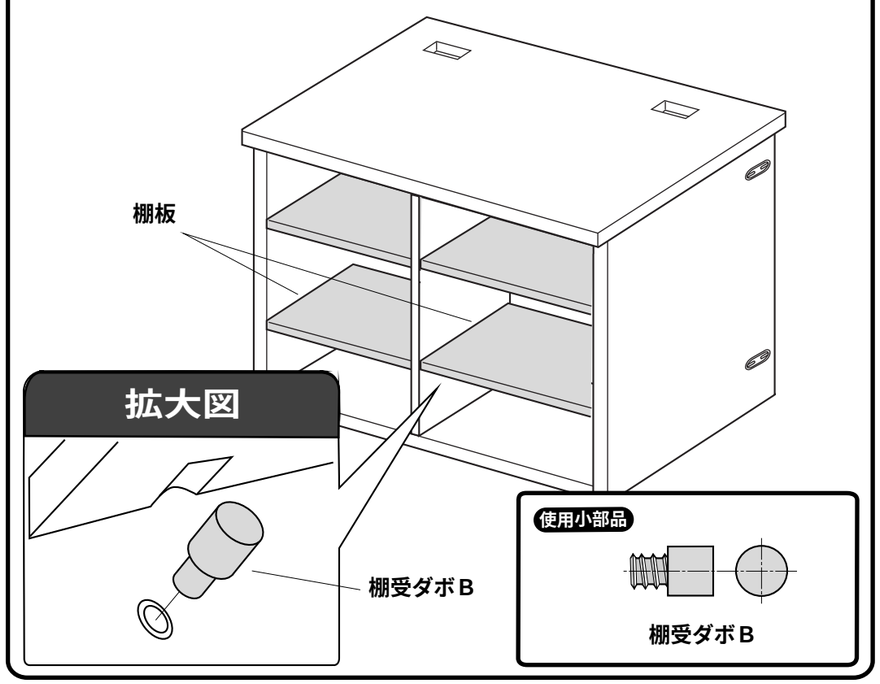

8 ケーブル口を取り付けて完成です。ケーブル口は扉の開きを確かめて挿入してください。



製品に関するお問い合わせ

製品の品質管理には細心の注意をはらっていますが、万一、不都合な点や製品に関するお問い合わせなどございましたら、お買求めの販売店又は右記までお気軽にご相談下さい。

サンワサプライ株式会社

岡山サンワサプライセンター / 〒700-0825 岡山市田町1-10-1
☎086-223-3311 FAX086-223-5123

東京サンワサプライセンター / 〒140-8566 東京都品川区南大井6-5-8
☎03-5763-0011 FAX03-5763-0033