SANWA SUPPLY

CAIデスク（CAI-562S）組立説明書

M99890

この度は、弊社製品をお買求めいただきましてありがとうございました。
この製品は組立式になっております、パッキングケースの中に下記の部品が入っていますので確認の上、下記要領で組み立てて下さい。
ご使用前に、製品の使い方と使用上の注意事項について書いた、説明書をよくお読みになり製品を末永くご使用いただくために、説明書を大切に保存して正しくお使い下さい。

★用意していただくもの・・・・・手袋（鋼製ですので組み立ての際は必ず着用してください。）

完成図

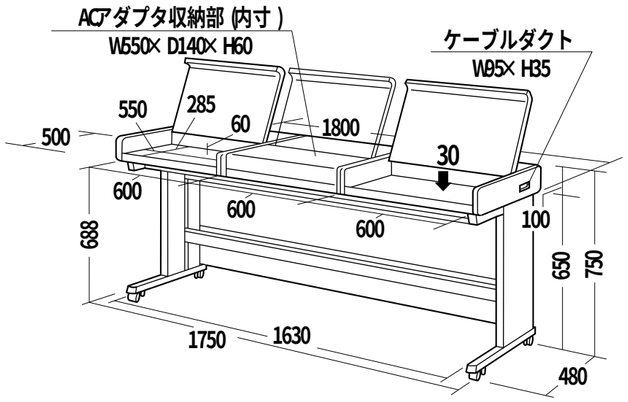

組立て部品

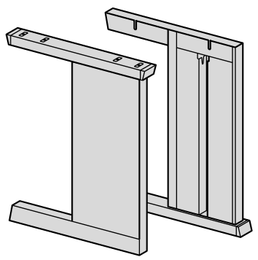

サイドフレーム（左右）×各1本

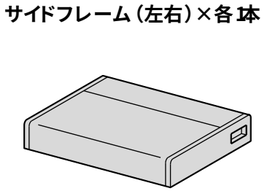

ボックス×3個

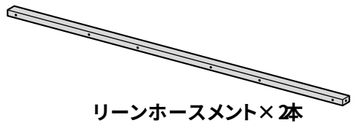

リーンホースメント×2本

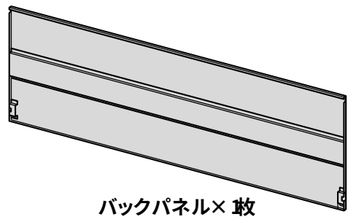

バックパネル×1枚

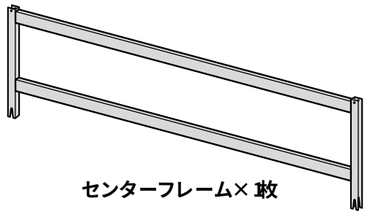

センターフレーム×1枚



アジャスタ×4個



スパナ×1個



レンチ×1本
（No.4）

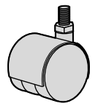

キャスター×4個

使用小部品

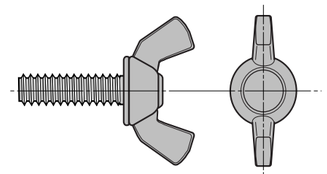

蝶ボルト× 4本〔M6× 20〕

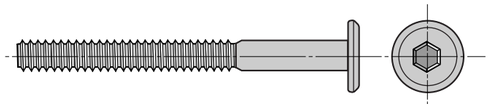

平頭ボルト× 12本〔M6× 60〕

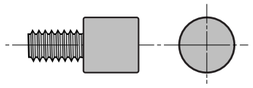

棚受ダボ× 4本

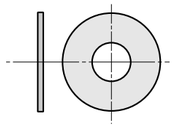

ワッシャ× 4個〔M6〕

1 サイドフレームにキャスターとアジャスターを、取り付けます。

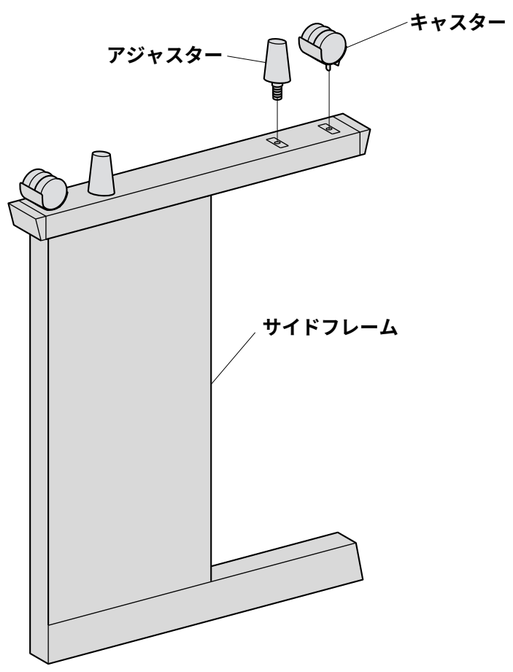

2 サイドフレームにセンターフレームを取り付けます。

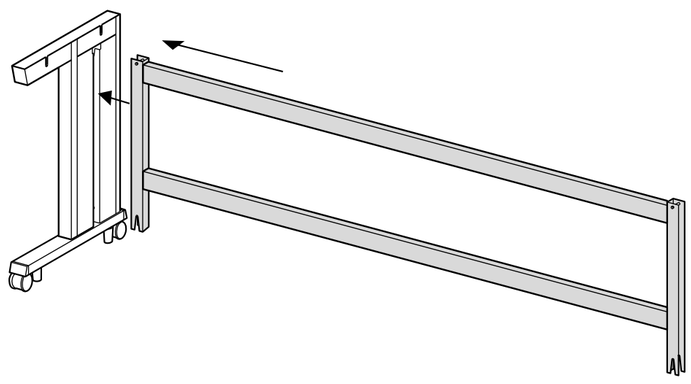

①センターフレームを水平にセット

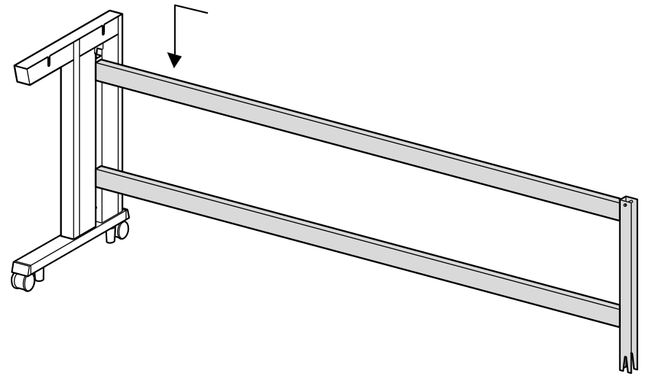

②そのまま下へセットします。

3 もう一方のサイドフレームをバックフレームに取り付けます。

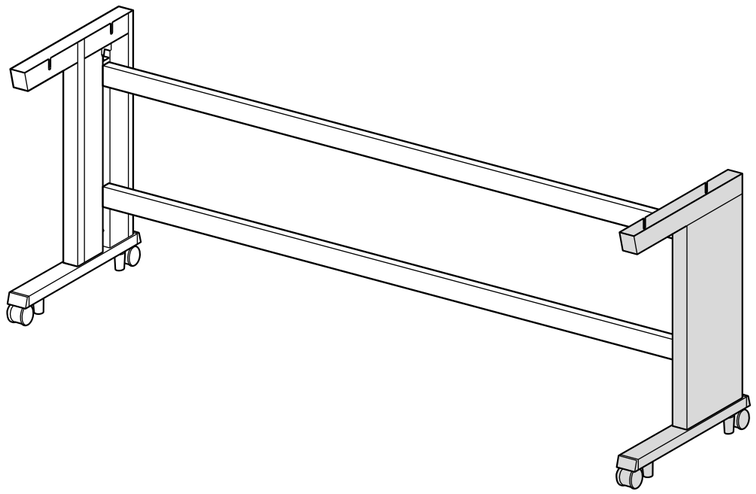

4 サイドフレームに、リーンホースメントを蝶ボルトとワッシャで取り付けます。

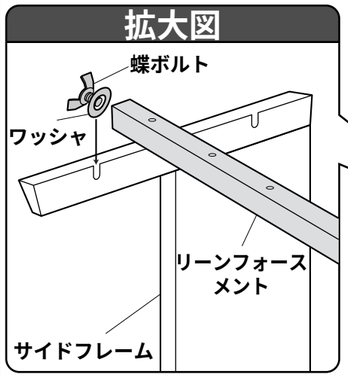

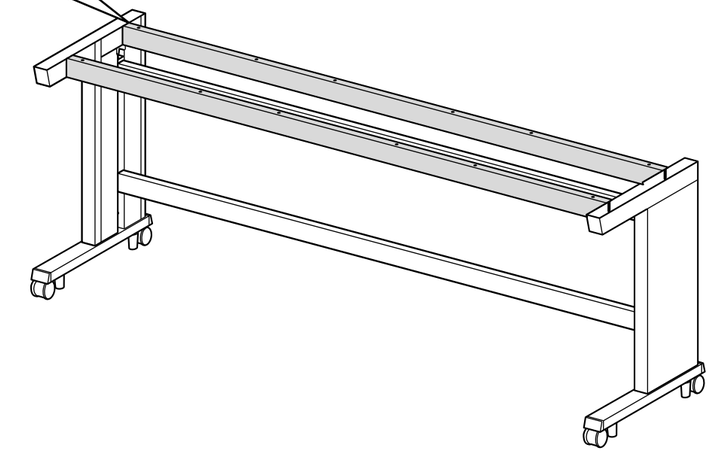

使用小部品

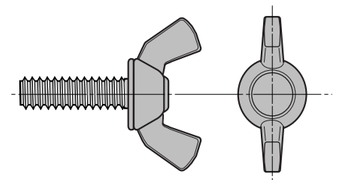

蝶ボルト〔M6× 20〕

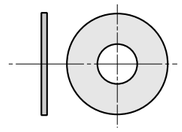

ワッシャ〔M6〕

5 リーンホースメントに、ボックスをボルトで取り付けます。

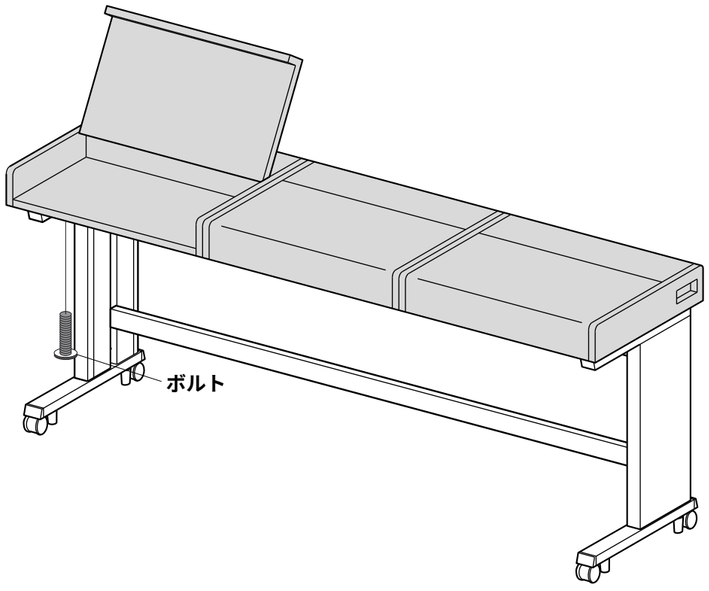

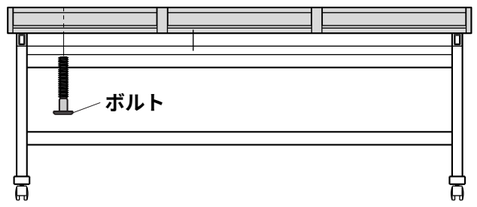

使用小部品

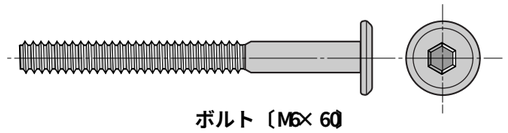

ボルト〔M6× 60〕

6 サイドフレームに、棚受ダボをねじ込み、それにバックパネルを取り付けて完成です。

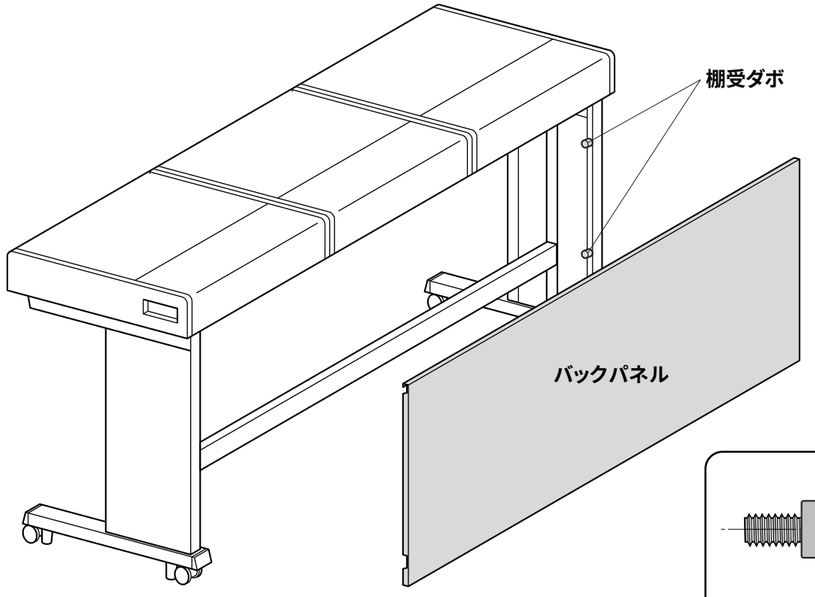

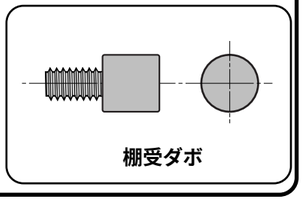

棚受ダボ

製品に関するお問い合わせ

製品の品質管理には細心の注意をはらっていますが、万一、不都合な点や製品に関するお問い合わせなどございましたら、お買求めの販売店又は右記までお気軽にご相談下さい。

●商品についてのお問い合わせはシリアルナンバー・シールの番号をお知らせください。

サンワサプライ株式会社

岡山サンワサプライセンター / 〒700-0825 岡山市田町1-10-1
☎086-223-3311 FAX086-223-5123
東京サンワサプライセンター / 〒140-8566 東京都品川区南大井6-5-8
☎03-5763-0011 FAX03-5763-0033