ＣＡＩ－１８９Ｃ（１６８Ｃ）半円卓組立説明書

この度は、弊社製品をお買い求めいただきましてありがとうございました。
このボックスは組立式になっておりますので、下記の要領で組立てて下さい。
パッキングケースの中には、下記の部品が入っています。

用意していただくもの・・手袋（鋼製品
ですので組立の際は必ず着用して下さい。）

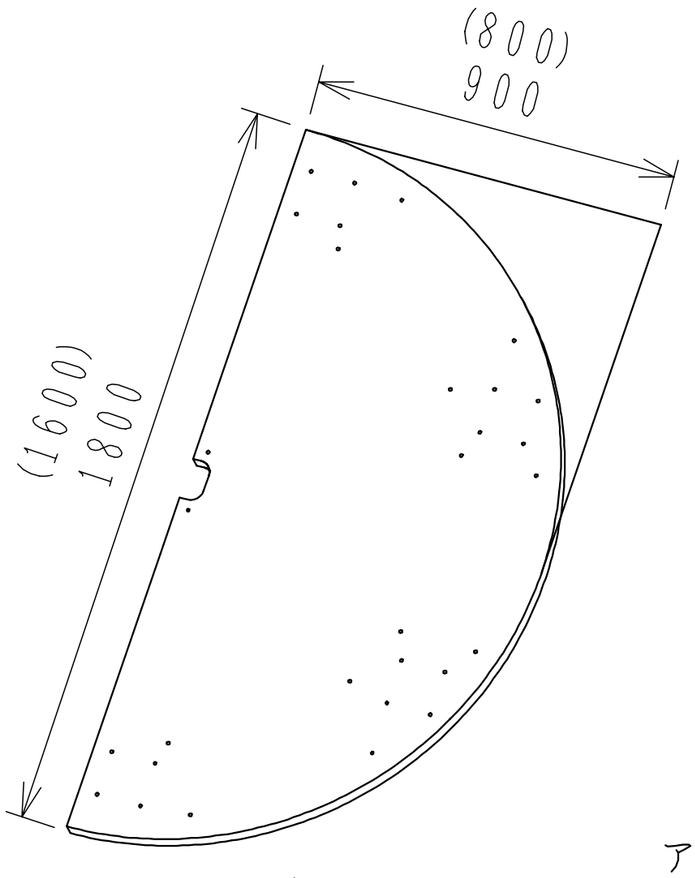

テーブルトップ×１

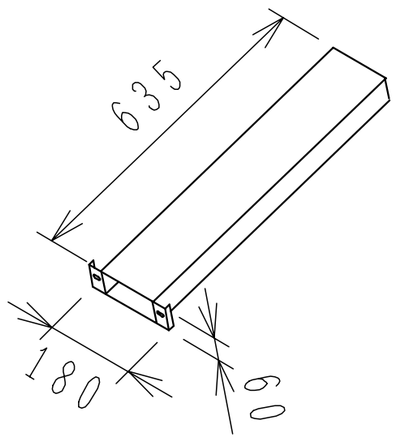

中央部柱×１

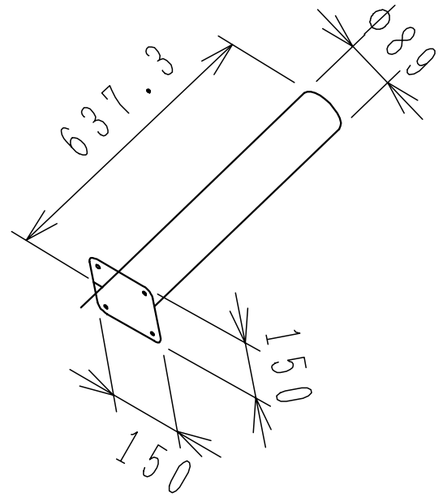

脚×４

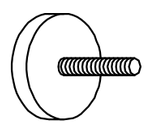

アジャスター×５



ボルト×１８



４M六角レンチ×１

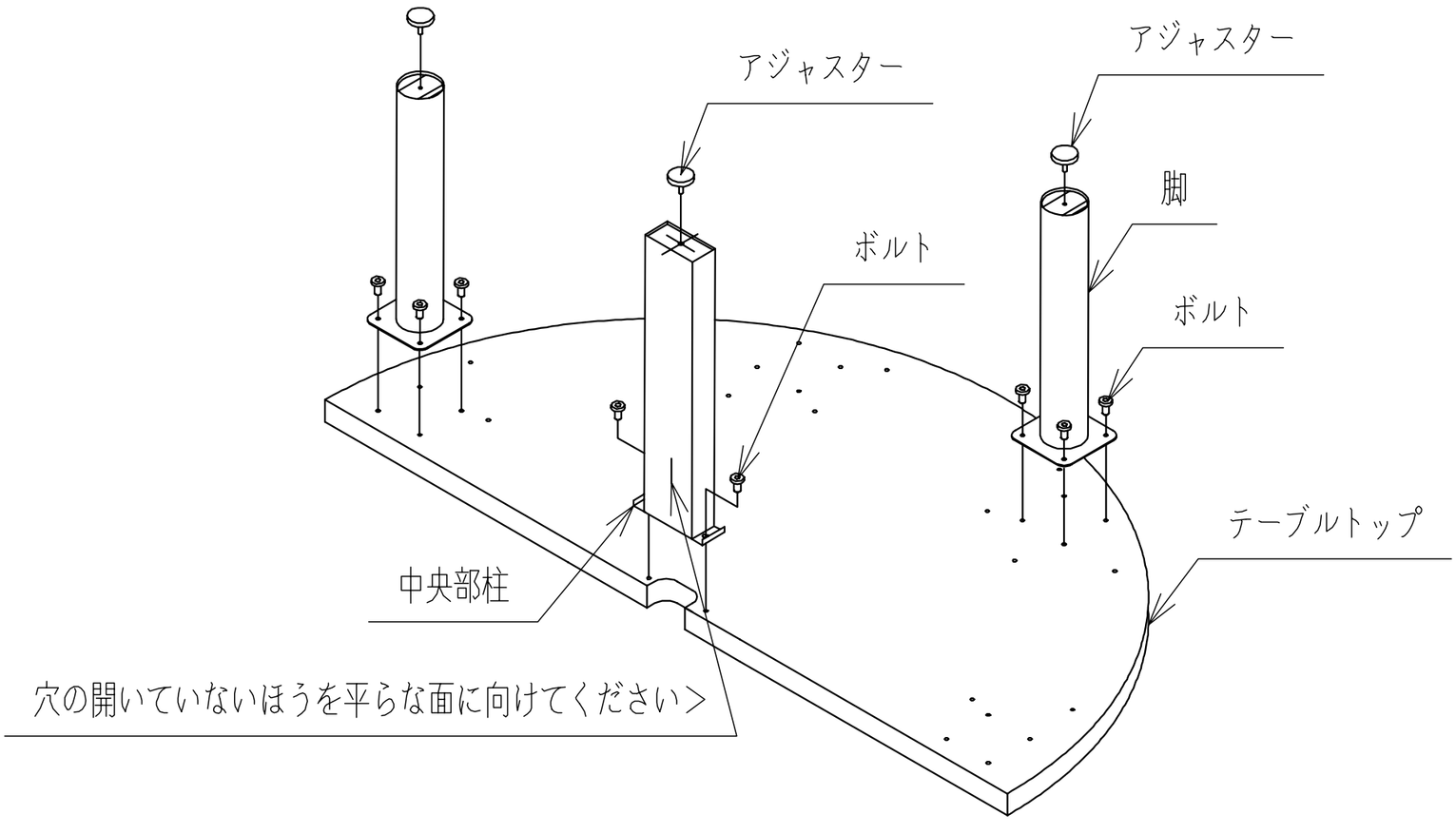

製品に関するお問い合わせ	製品の品質管理には細心の注意をはらっていますが万一、不都合な点や製品に関するお問い合わせなどございましたら、お買い求めの販売店又は右記までお気軽にご相談下さい。	東京サンワサプライセンター 〒140-8566　東京都品川区南大井 6-5-8 TEL 03-5763-0011　FAX 03-5763-0033 岡山サンワサプライセンター 〒700-0825　岡山市田町1-10-1 TEL 086-223-3311　FAX 086-223-5123