CAIラック（CAI-168P）組立説明書

MI33890

この度は、弊社製品をお買求めいただきましてありがとうございました。
この製品は組立式になっております、パッキングケースの中に下記の部品が入っていますので確認の上、下記要領で組み立てて下さい。
ご使用前に、製品の使い方と使用上の注意事項について書いた、説明書をよくお読みになり製品を末永くご使用いただくために、説明書を大切に保存して正しくお使い下さい。

★用意していただくもの・・・・・手袋（鋼製ですので組み立ての際は必ず着用してください。）

完成図

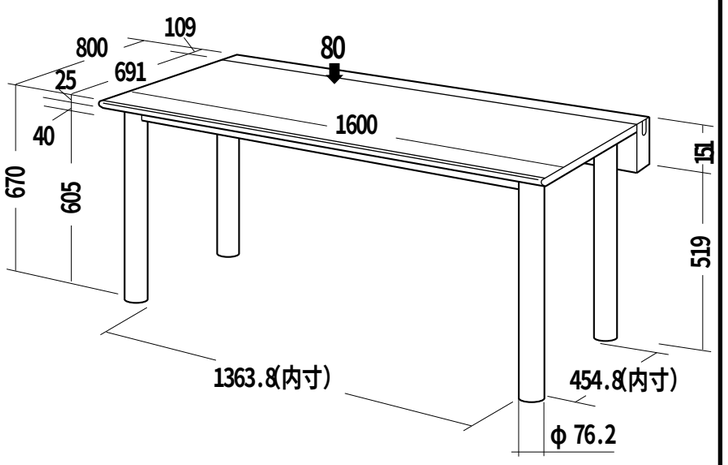

組立て部品

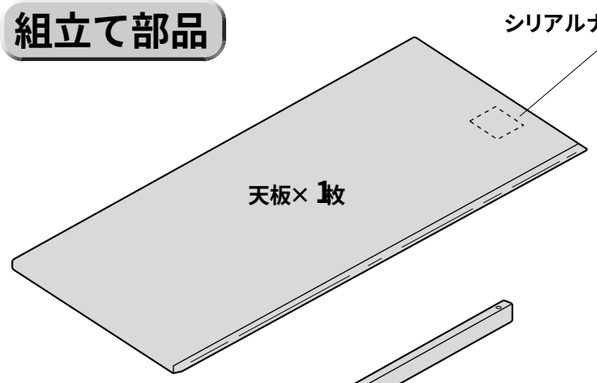

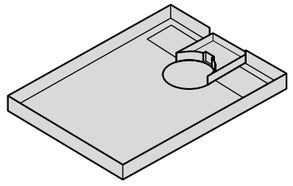
サイドフレーム× 2枚

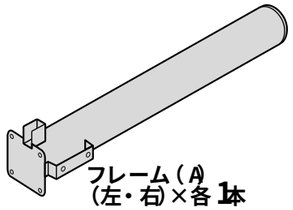
フレーム（A）
（左・右）×各 1本

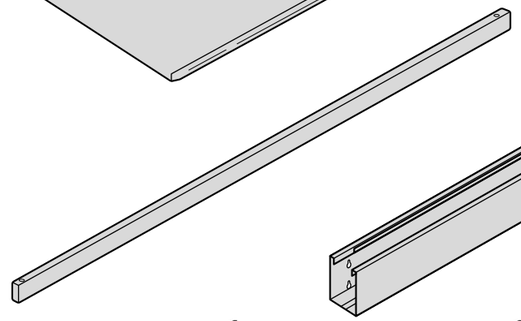
リーンフォースメント× 1本

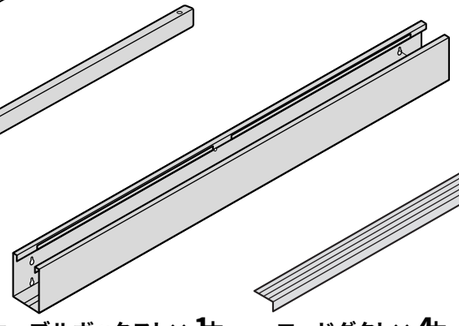
ケーブルボックスト× 1本

コードダクト× 4本

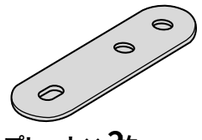
プレート× 2枚

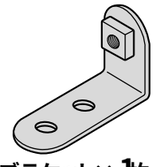
ブラケット× 1枚

使用小部品

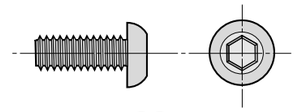
ボルト（A） × 28本〔M6× 15〕

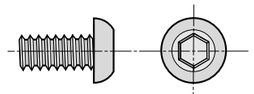
ボルト（B） × 5本〔M6× 12〕

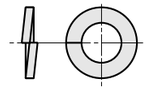
スプリングワッシャ× 28本


レンチ× 1本
（No.4）

1 天板にリーンフォースメント・フレーム（A）・（B）とブラケットをボルト（A）で取り付けます。

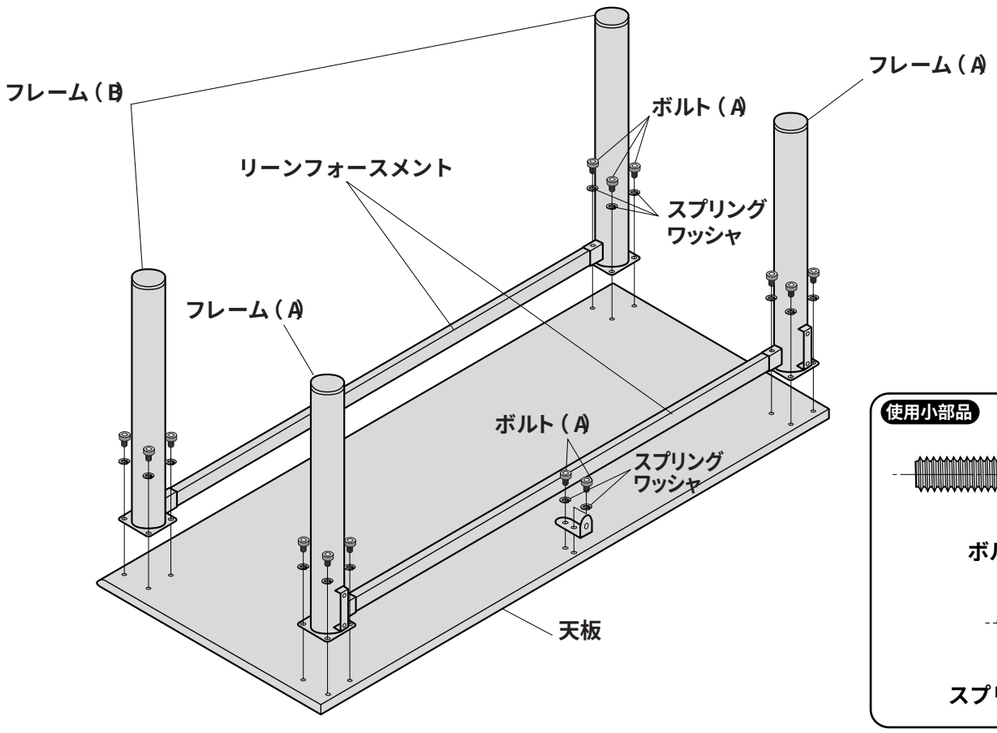

使用小部品

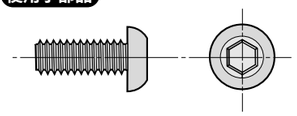
ボルトA〔M6× 15〕

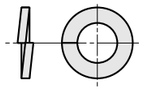
スプリングワッシャ

2 フレーム（A）のブラケットにボルト（B）をゆるく締めます。ケーブルボックスの穴をボルト（B）に引っかけます。ケーブルボックスの中央付近をボルト（B）でブラケットに締め付けた後、両端のボルトも締め直します。

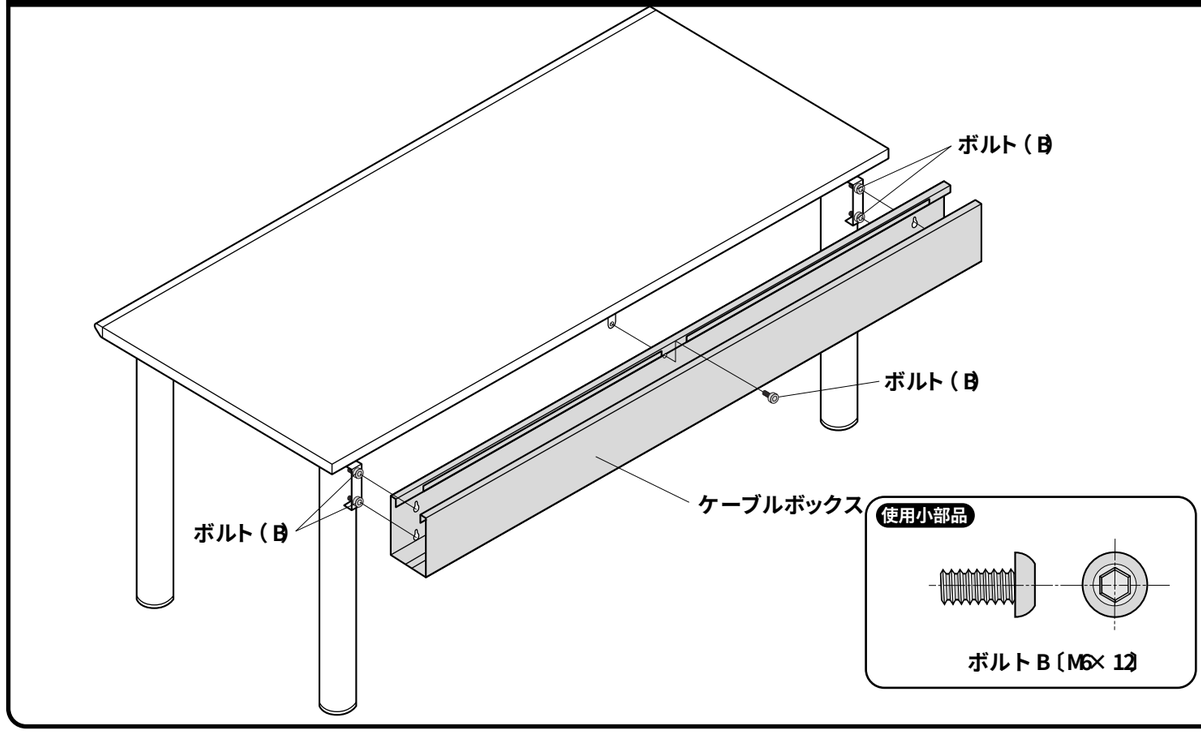

使用小部品

ボルトB〔M6× 12〕

3

ケーブルボックスにコードダクトを差し込み、両端にサイドカバーを取り付けて完成です。
ケーブル配線のため、サイドフレームの樹脂キャップは部分カット又は、取り除くこともできます。

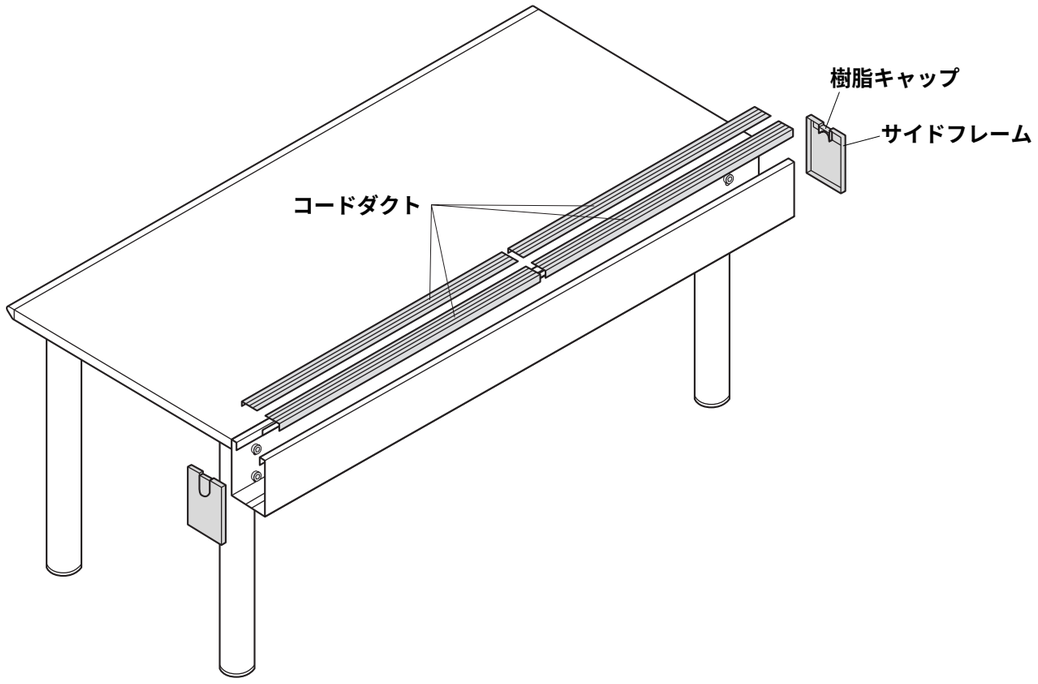

2台のデスクをつなぐ場合

天板にボルト（A）でプレートを付けると、デスクをつなぐことができます。

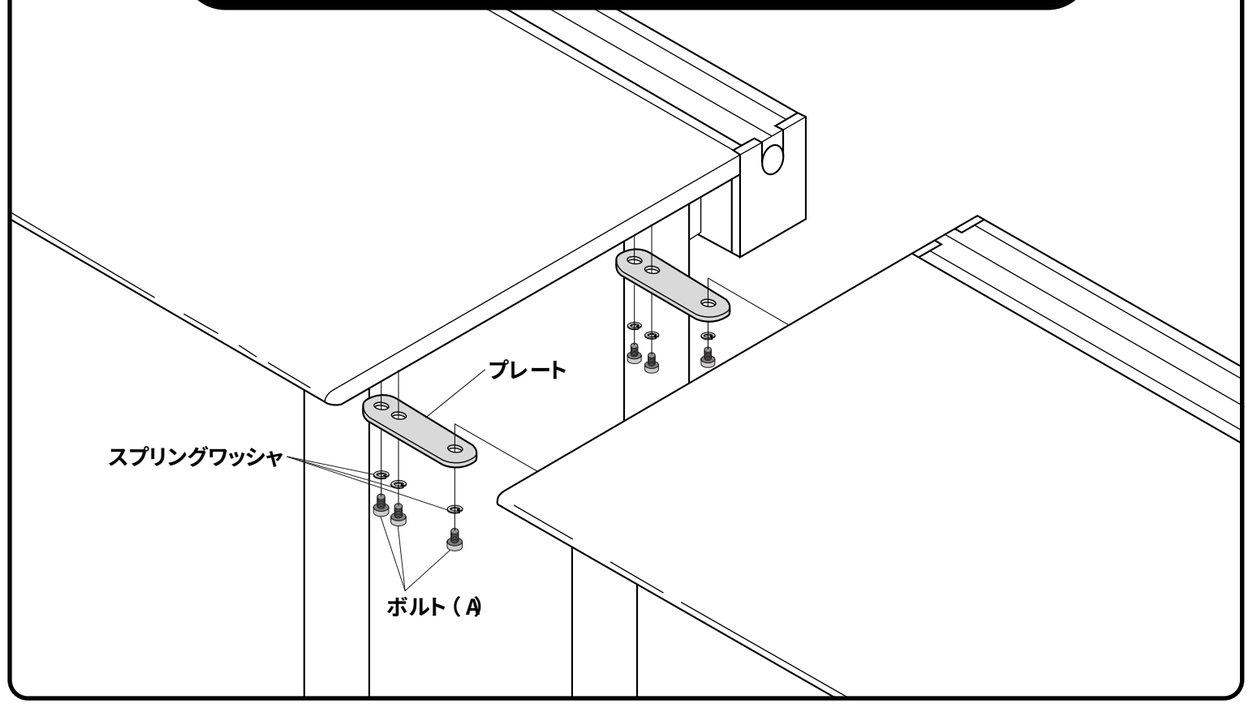

製品に関するお問い合わせ

製品の品質管理には細心の注意をはらっていますが、万一、不都合な点や製品に関するお問い合わせなどございましたら、お買求めの販売店又は右記までお気軽にご相談下さい。

●商品についてのお問い合わせはシリアルナンバー・シールの番号をお知らせください。

サンワサプライ株式会社

岡山サンワサプライセンター / 〒700-0825　岡山市田町1-10-1
☎086-223-3311 FAX086-223-5123
東京サンワサプライセンター / 〒140-8566　東京都品川区南大井6-5-8
☎03-5763-0011 FAX03-5763-0033