SANWA SUPPLY

BCR-KBRS232C

バーコードリーダー用RS232Cケーブル 取扱説明書

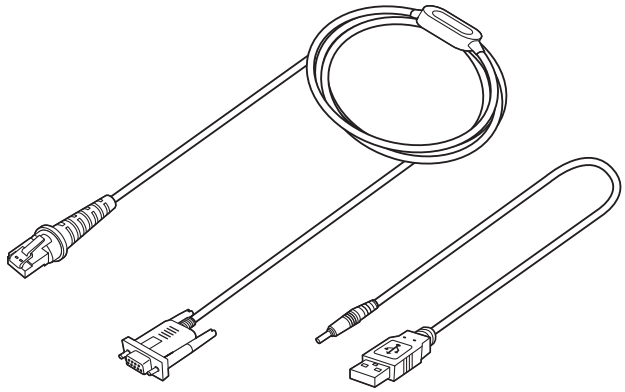

この度は、バーコードリーダー用RS232Cケーブル「**BCR-KBRS232C**」(以下本製品)をお買い上げいただき誠にありがとうございます。この取扱説明書では、本製品の使用方法や安全にお取扱いいただくための注意事項を記載しています。ご使用の前によくご覧ください。読み終わったあともこの取扱説明書は大切に保管してください。

最初にご確認ください

お使いになる前に、セット内容がすべて揃っているかご確認ください。
万一、足りないものがありましたら、お買い求めの販売店にご連絡ください。

セット内容

①バーコードリーダー用RS232Cケーブル …… 1本
②給電用ケーブル …… 1本
③取扱説明書・保証書(本書) …… 1部
※欠品や破損があった場合は、**品番**(BCR-KBRS232C)と**上記の番号**(①～③)と**名称**(給電用ケーブルなど)をお知らせください。

本取扱説明書の内容は、予告なしに変更になる場合があります。
最新の情報は、弊社WEBサイト(https://www.sanwa.co.jp/)をご覧ください。

デザイン及び仕様については改良のため予告なしに変更することがあります。
本書に記載の社名及び製品名は各社の商標又は登録商標です。

サンワサプライ株式会社

特長

- RS232Cを搭載する機器でバーコードリーダーを使えるようにするケーブルです。
- 弊社製バーコードリーダーBCR-002、BCR-005、BCR-2DST3BKで使用できます。

対応機種

弊社製BCR-002、BCR-005、BCR-2DST3BK

仕様

電源	USB 5V
ケーブル長	約2.5m

各部の名称とはたらき

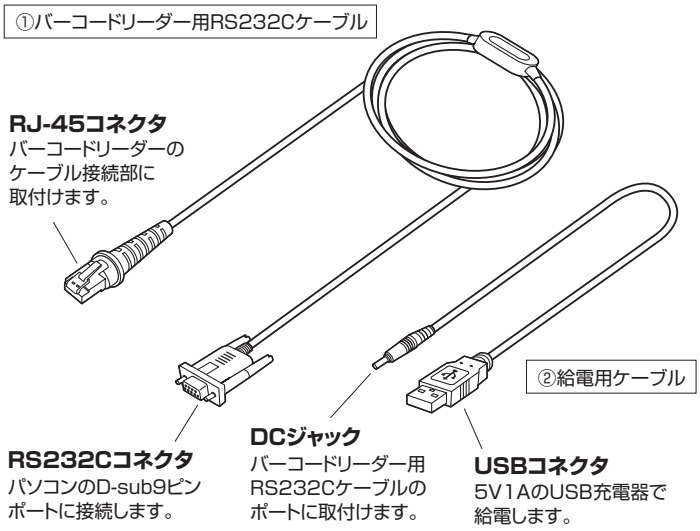

ご使用までの手順

詳細は各項目をご確認ください。

1 本製品をバーコードリーダーに取付ける

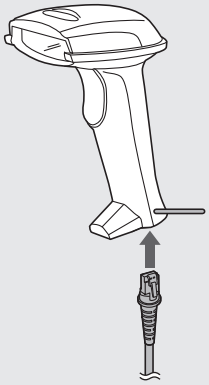

2 本製品をパソコンに取付ける

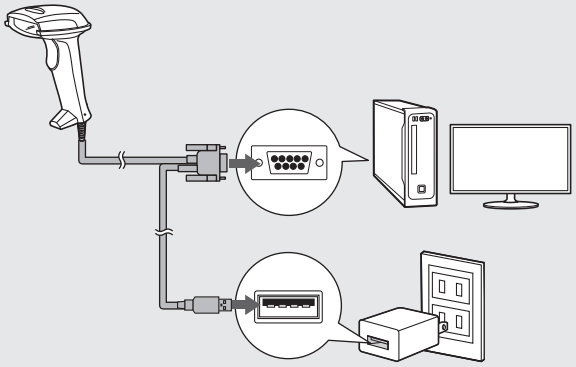

3 設定コードを読み取る

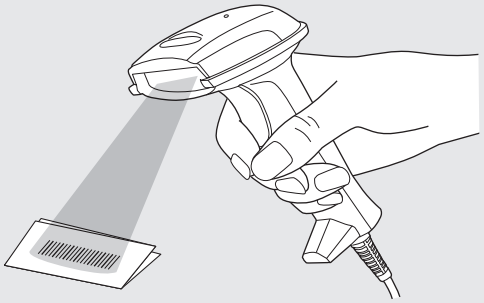

1 本製品をバーコードリーダーに取付ける

1.バーコードリーダーの付属ケーブルを取外します

❶バーコードリーダー(別売り)の側面の穴にピンなどの細い突起物を差し込みます。

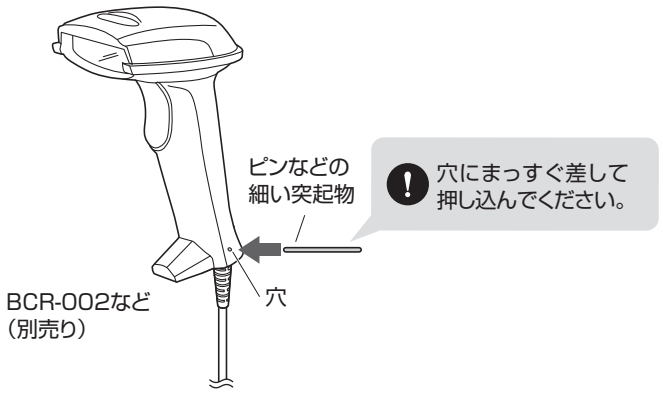

❷ピンを押し込んだまま、バーコードリーダーの付属ケーブルを引き抜いてください。

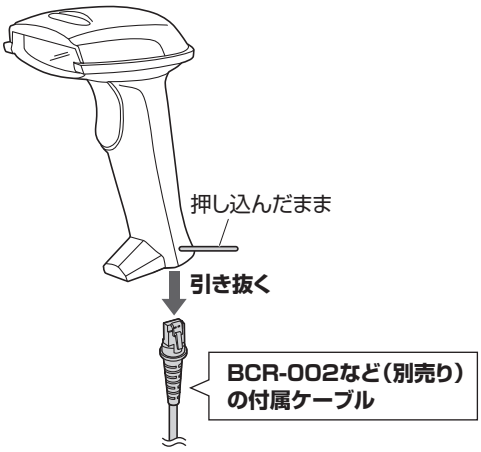

2.本製品をバーコードリーダーに接続します

バーコードリーダー底面のケーブル接続部に形を合わせて本製品を取付けてください。

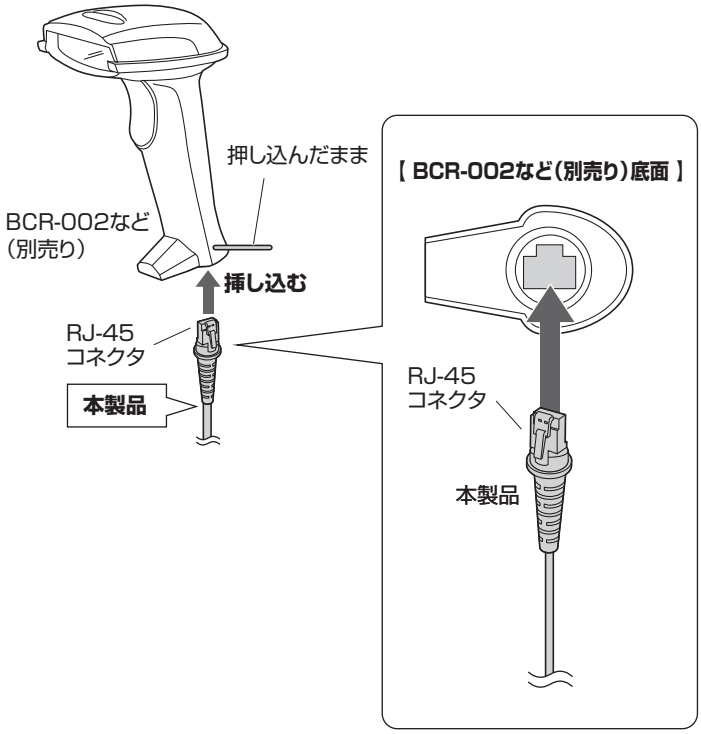

2 本製品をパソコンに取付ける

接続する前に
パソコン上のアプリケーション(ウィルス検知ソフトの常駐ファイルなど)を終了させておくことをおすすめします。

❶パソコンの電源を入れ、完全に起動させてください。

❷バーコードリーダー用RS232Cケーブルに付属の給電ケーブルを接続してください。

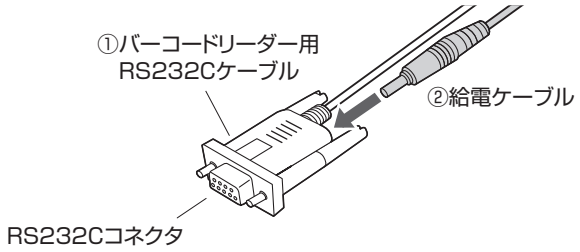

❸本製品のUSBコネクタを5V1Aの充電器、RS232CコネクタをパソコンのD-sub9ピンポートに接続してください。

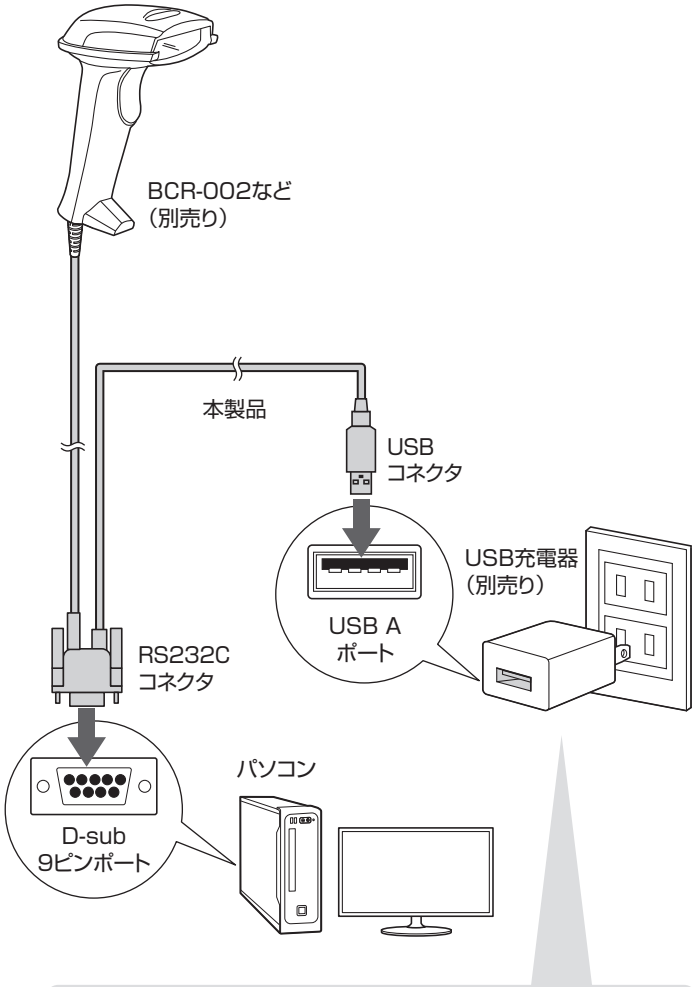

5V1AのUSB充電器から給電してください。
給電しなければ本製品は使用できません。

以降の接続手順は、
各バーコードリーダー製品の取扱説明書をご確認ください。

パソコンから取外すときは
パソコンの電源を切ってから、
本製品をパソコンから取り外してください。

裏面に続く ▶

3 設定コードを読み取る

以下の専用の設定コードを順番通りに読み取ってください。
読み取ることで、本製品をバーコードリーダーに取付けて
使用できるようになります。

BCR-2DST3BKをご使用の場合

❶

❷

❸

❹

❺

❻

❼

❽

3 設定コードを読み取る（続き）

設定コードを読み取るコツ

以下の設定コードを読み取る際は、本書を折り曲げたりなどして、読み取りたい設定コード以外のコードを隠してスキャン部にかざしてください。
間違えて他のコードを読み取らないようにご注意ください。

※コードの読み取り範囲は各バーコードリーダーの取扱説明書をご確認ください。
※LEDの光り方はイメージです。

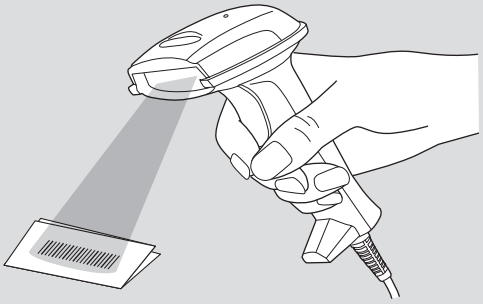

BCR-002をご使用の場合

❶

❷

❸

❹

❺

❻

❼

❽

❾

❿

3 設定コードを読み取る（続き）

BCR-005をご使用の場合

❶

❷

❸

❹

❺

❻

❼

4.接続するケーブルを [バーコードリーダーの付属ケーブル] に戻す場合

バーコードリーダーに接続するケーブルを、
[本製品]から[バーコードリーダーの付属ケーブル]に戻して
使用する場合は、以下の設定コードを読み取ってください。
読み取ることで、[バーコードリーダーの付属ケーブル]で使用できるようになります。

こちらを使用した後に･･･

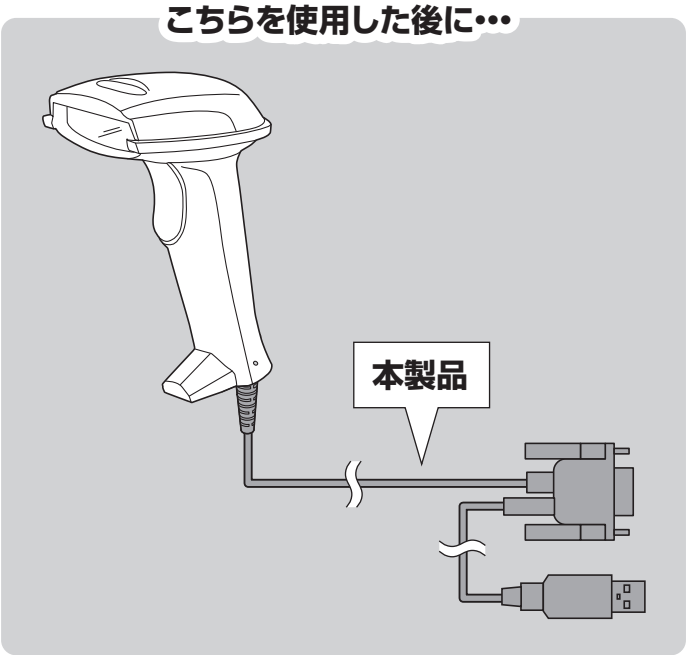

こちらを使用する場合

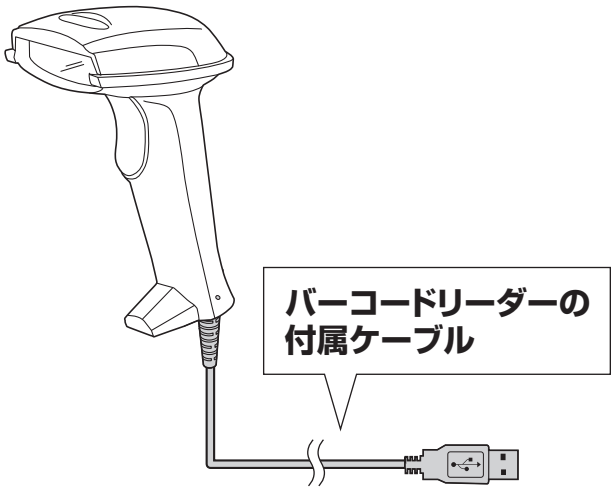

BCR-2DST3BKをご使用の場合

❶

❷

❸

❹

❺

❻

❼

❽

BCR-002をご使用の場合

❶

❷

❸

❹

❺

❻

❼

❽

❾

❿

⓫

4.接続するケーブルを［ バーコードリーダーの付属ケーブル ］に戻す場合（続き）

BCR-005をご使用の場合

❶

❷

❸

❹

❺

❻

❼

安全にお使いいただくためのご注意(必ずお守りください)

●バーコードリーダーのスキャン部の光を肉眼で見たり、他人の顔あるいは目に向けて照射したりしないでください。
●直接日光が長時間あたる場所、粉塵の多い場所、湿気が多い場所、油煙や湯気のあたる場所、急激な温度変化のある場所など発熱物の近くでは、使用･保管しないでください。
●ケーブルを無理に引っ張ったりねじったり、ケーブルを持って持ち運んだりしないでください。
●濡れた手で取扱わないでください。
●長期的な振動や、落下等の強いショックを与えないでください。
●ケーブル類は、できるだけ高圧線や動力源から離してご使用ください。ノイズや故障等の原因になります。
●バーコードリーダーのスキャン部を傷つけないようにしてください。また、水･油･ホコリなどを付着させないでください。
●シンナー･ベンジンなどの溶剤で拭いたりしないでください。
●故障･破損したままで使用しないでください。
●本製品を分解修理しないでください。故障と思われる場合は弊社までご連絡ください。
●ペースメーカーなどの医療機器を使用している方は、医師に相談の上で使用してください。
●小さいお子様には使用させないでください。

ご注意

●本製品を使用したことによって生じた動作障害やデータ損失などの損害については、弊社は一切の責任を負いかねます。
●本製品は一般的な職場やご家庭での使用を目的としています。本書に記載されている以外でのご使用にて損害が発生した場合には、弊社は一切の責任を負いません。
●医療機器や人命に直接的または間接的に関わるシステム、高い安全性や信頼性が求められる環境下で使用しないでください。

保証規定

1.保証期間内に正常な使用状態でご使用の場合に限り品質を保証しております。万一保証期間内で故障がありました場合は、弊社所定の方法で無償修理いたしますので、保証書を製品に添えてお買い上げの販売店までお持ちください。
2.次のような場合は保証期間内でも有償修理になります。
（1）保証書をご提示いただけない場合。
（2）所定の項目をご記入いただけない場合、あるいは字句を書き換えられた場合。
（3）故障の原因が取扱い上の不注意による場合。
（4）故障の原因がお客様による輸送･移動中の衝撃による場合。
（5）天変地異、ならびに公害や異常電圧その他の外部要因による故障及び損傷の場合。
（6）譲渡や中古販売、オークション、転売などでご購入された場合。
3.お客様ご自身による改造または修理があったと判断された場合は、保証期間内での修理もお受けいたしかねます。
4.本製品の故障、またはその使用によって生じた直接、間接の損害については弊社はその責を負わないものとします。
5.本製品を使用中に発生したデータやプログラムの消失、または破損についての補償はいたしかねます。
6.本製品は医療機器、原子力設備や機器、航空宇宙機器、輸送設備や機器などの人命に関わる設備や機器、及び高度な信頼性を必要とする設備や機器やシステムなどへの組込みや使用は意図されておりません。これらの用途に本製品を使用され、人身事故、社会的障害などが生じても弊社はいかなる責任も負いかねます。
7.修理ご依頼品を郵送、またはご持参される場合の諸費用は、お客様のご負担となります。
8.保証書は再発行いたしませんので、大切に保管してください。
9.保証書は日本国内においてのみ有効です。

保 証 書 サンワサプライ株式会社

型 番: **BCR-KBRS232C**	シリアルナンバー:

お客様・お名前・ご住所・TEL

販売店名・住所・TEL

担当者名

保証期間 6ヶ月　お買い上げ年月日　　年　月　日

最新の情報はWEBサイトで https://www.sanwa.co.jp/

本製品の詳細情報はこちら!
スマホで読み込むだけで簡単にアクセス!

弊社サポートページはこちら!
■サポート情報 ■ソフトダウンロード
■各種対応表 ■Q&A（よくある質問）
など、最新情報を随時更新しています。

ご質問、ご不明な点などがありましたら、ぜひ一度弊社WEBサイトをご覧ください。

本取扱説明書の内容は、予告なしに変更になる場合があります。
最新の情報は、弊社WEBサイト(https://www.sanwa.co.jp/)をご覧ください。

サンワサプライ株式会社

ver.1.0

岡山サプライセンター / 〒700-0825 岡山県岡山市北区田町1-10-1 TEL.086-223-3311 FAX.086-223-5123
東京サプライセンター / 〒140-8566 東京都品川区南大井6-5-8 TEL.03-5763-0011 FAX.03-5763-0033
札幌営業所/〒060-0808 札幌市北区北八条西4-1-1 パストラルビルN8 TEL.011-611-3450 FAX.011-716-8990
仙台営業所/〒983-0852 仙台市宮城野区榴岡1-6-37 TM仙台ビル TEL.022-257-4638 FAX.022-257-4633
名古屋営業所/〒453-0014 愛知県名古屋市中村区則武1-16-18 CUBE MEIEKI TEL.052-453-2031 FAX.052-453-2033
大阪営業所/〒532-0003 大阪市淀川区宮原4-5-36 ONEST新大阪スクエア TEL.06-6395-5310 FAX.06-6395-5315
福岡営業所/〒812-0011 福岡市博多区博多駅前4-3-3博多八百治ビル TEL.092-471-6721 FAX.092-471-8078

CC/AD/MODaNo