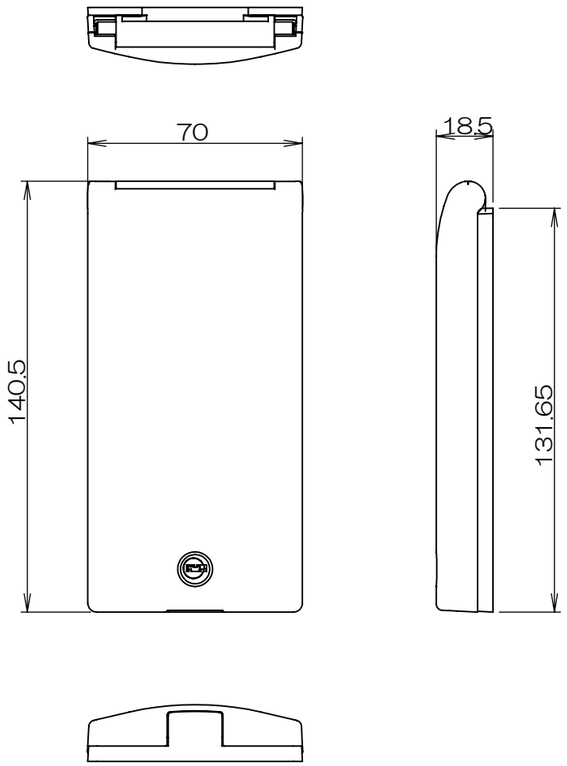

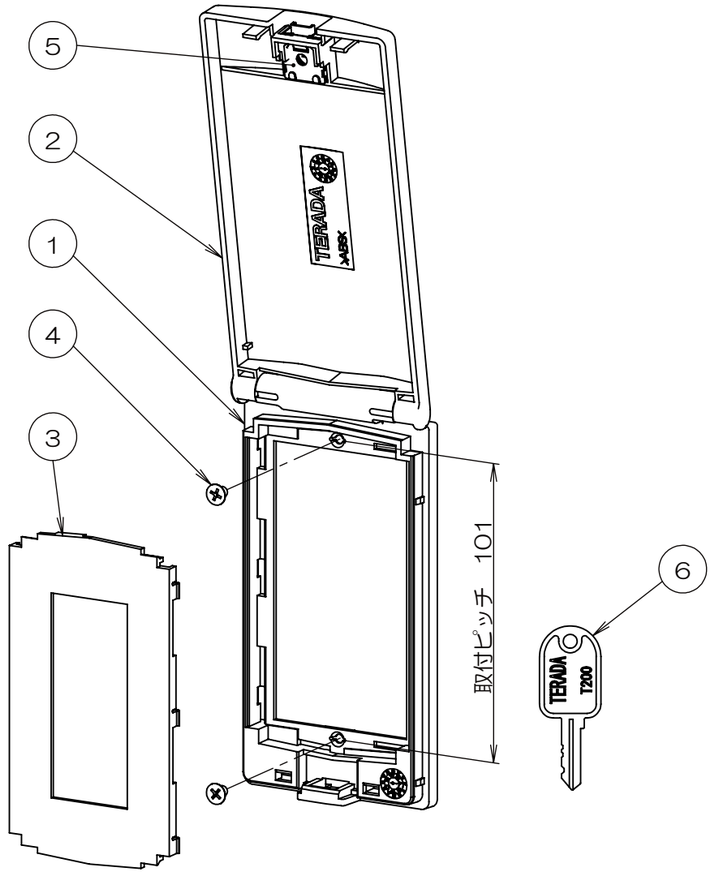

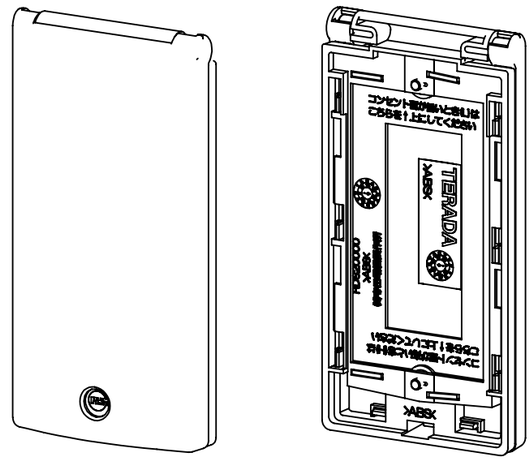

注1. 標準品の鍵番号はすべて同じ番号です。
2. 本製品の錠前は通称200番キーとの互換性がありますが、
すべての200番キーでの解錠を保証するものではありません。
3. ワイドハンドルのスイッチはフロントパネルの開口寸法が合わないため
ご使用できません。
4. パナソニック製のアドバンスシリーズの配線器具は、寸法が異なるため
取り付けできません。
5. 製品重量
・ 製品のみ　　：79g
・ パッケージ込み　：96g

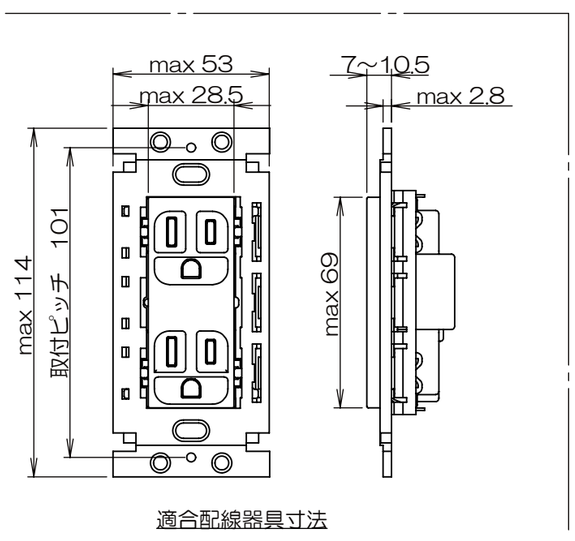

適合配線器具寸法

鍵付きセキュリティスリムコンセントカバー TAP-KJCV1 ホワイト

スリムコンセントカバーが取り付けできるコンセント

◆本資料の対象機種

TAP-KJCV1

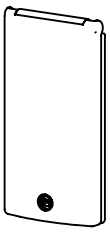

TAP-KJCV2

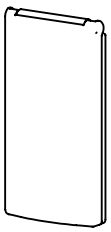

◆取り付けできる コンセントやスイッチ

・図のような寸法、形状の配線器具への取り付けに対応しています。

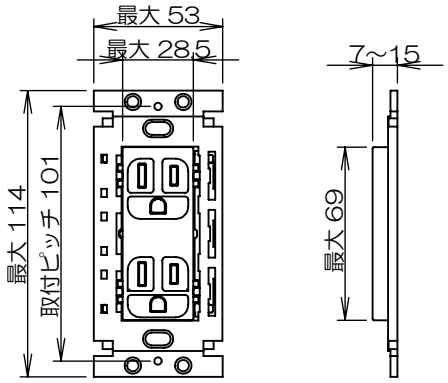

◆取り付けが出来ないコンセントやスイッチの例

(1) 2連以上のコンセント類

隣の器具に干渉するため取り付けできません。

※2連以上
コンセント等が2列以上あるもの

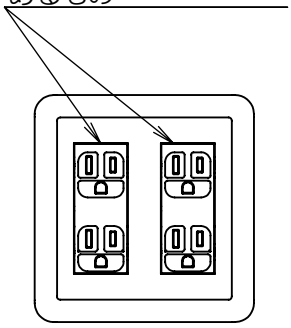

(2) ワイドハンドルのスイッチなど

フロントパネルの開口サイズが合わないため使用できません。

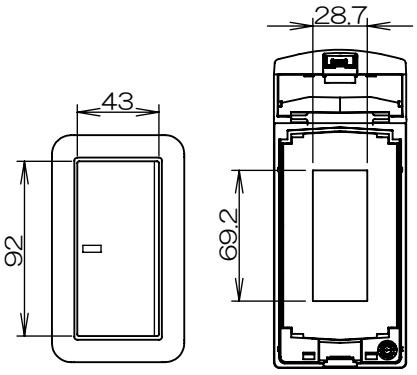

ワイドハンドル
スイッチ

本製品

(3) パナソニック製アドバンスシリーズ
(品番: WTA～, WTL～)

取付ねじピッチなど各部の寸法が異なるため使用できません。

例: 取付ピッチ
従来品: 101mm
アドバンス: 99mm

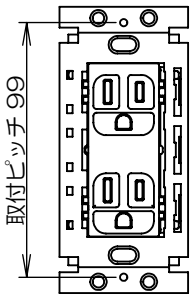

セキュリティースリムコンセントカバーが取り付け可能なコンセント

1. 適用機種

TAP-KJCV1, TAP-KJCV2

2. 取付可能な器具の例

（品番の*はカラーコード等）

メーカー	品番	名称等
パナソニック	WN1302**	ダブルコンセント
パナソニック	WN13024**	ダブルコンセント
パナソニック	WN1503**	トリプルコンセント
パナソニック	WN15034**	トリプルコンセント
パナソニック	WN1512*	接地ダブルコンセント
パナソニック	WN1512K	接地ダブルコンセント
パナソニック	WN15124	接地ダブルコンセント
パナソニック	WN1162	抜け止めダブルコンセント
パナソニック	WN1062	抜け止めダブルコンセント
パナソニック	WTF1502**	ダブルコンセント
パナソニック	WTF15024**	ダブルコンセント
パナソニック	WTF13033**	トリプルコンセント
パナソニック	WTF13034**	トリプルコンセント
パナソニック	WTF13123**	ダブルコンセント
パナソニック	WTF13124**	ダブルコンセント
パナソニック	WTF10623**	抜け止めダブルコンセント
パナソニック	WTF10634**	抜け止めトリプルコンセント
パナソニック	WTF11623**	接地付ダブルコンセント
パナソニック	WTF11624**	接地付ダブルコンセント
パナソニック	WTF13523**	扉付ダブルコンセント
パナソニック	WTF13524**	扉付ダブルコンセント
パナソニック	WTF11123**	15A250V接地コンセント
パナソニック	WTF14724**	USBコンセント100Vコンセント
東芝ライテック	NDG2122*	ダブルコンセント
東芝ライテック	NDG2113*	トリプルコンセント
東芝ライテック	NDG2122E*	接地ダブルコンセント
東芝ライテック	NDG2322E*	抜止接地ダブルコンセント
東芝ライテック	NDG2122EN*	抜止接地ダブルコンセント
東芝ライテック	NDG2313*	抜止トリプルコンセント
東芝ライテック	NDG2313N*	抜止トリプルコンセント
神保電器	NKW01009**	スイッチ
神保電器	JEC-BN-55 **	ダブルコンセント
神保電器	JEC-BN-55G **	ダブルコンセント
神保電器	JEC-BN-555 **	トリプルコンセント
神保電器	JEC-BN-99G **	抜け止めダブルコンセント
明工社	ML1215W	接地ダブルコンセント
明工社	ML1226W	ダブルコンセント
明工社	ML1213W	トリプルコンセント

3. 取付不可な器具の例

（品番の*はカラーコード等）

メーカー	品番	名称等	備考
パナソニック	WTA*****	アドバンスシリーズのスイッチ	取付ピッチ等が異なる
パナソニック	WTL*****	アドバンスシリーズのコンセント	取付ピッチ等が異なる
パナソニック	WTC7101*	ワイドハンドルスイッチ	スイッチ部の開口寸法が異なる
パナソニック	WTC52511*	ワイド「入」「切」表示スイッチ	スイッチ部の開口寸法が異なる
東芝ライテック	WDG5111**	ワイドハンドルスイッチ	スイッチ部の開口寸法が異なる

・膨大な種類の配線器具から代表的な機種を選定して記載しています。
・記載の内容は全て弊社が独自に調査したものであるため、各メーカーへのお問い合わせはご容赦願います。
・本内容はすべての環境、条件において取り付けを保証するものではございません。
・各メーカー独自の改良・形状変更により、取り付けが出来なくなる場合もございます。