16 テレビ会議用ディスプレイスタンド

TV会議に必要な機器収納やカメラ台が付いたオールインワンスタンド。

テレワーク関連 チルト 大型キャスター 耐荷重60kgまで VESA規格対応 大物製品

CR-PL39BK テレビ会議用ディスプレイスタンド ¥198,000(税抜価格) 特注可能

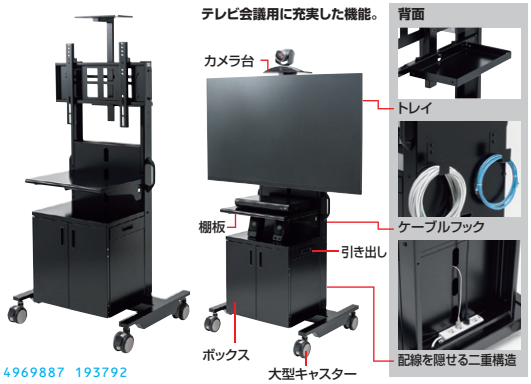

4969887 193792

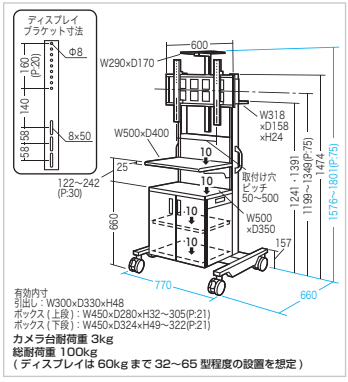

特長・仕様

- ●32型~65型までのディスプレイの搭載が可能です。
- ●テレビ会議に必要な機器の収納、カメラ台、機器設置用棚板を標準装備しています。
- ●ボックスサイドには、リモコンが収納できる引き出しが付いています。
- ●VESA取付け200×200~600×400mmに対応しています。

サイズ	W770×D660×H1801mm
梱包	6個口
出荷形態	ノックダウン組立式
材質	本体/スチール(メラミン焼付塗装)
付属品	ディスプレイ取付けネジ(M6×16、M8×16・各4本ずつ) ※ボルトが最後まで締まらない、またボルトが少しか回っていないなど、ボルトが合わない場合は強度に十分ご注意の上、市販の適切なボルトをご用意ください。

17 iPadスタンド・ボックス

サイネージやiPadPOSレジ用スタンドとして最適。角度調整機能付き。

組立出荷

CR-LASTIP○Wシリーズ iPadスタンド

5月上旬発売予定

品番	CR-LASTIP27W	CR-LASTIP28W	CR-LASTIP30W	CR-LASTIP29W
税抜価格	¥23,700	¥29,000	¥64,500	¥27,900
品名	10.2iPad卓上スタンド	10.2iPad卓上スタンド(クランプ式)	10.2iPadフロアスタンド	iPadスタンド
サイズ・重量	W266×D150×H237mm・2.1kg	W210×D150×H310mm・3.3kg	W357×D260×H1073mm・8.5kg	W180×D149×H201.5mm・1.9kg
特長	●縦、横どちらかの設置が可能。(初期設定は横向き)	●設置はクランプ式と固定式の選択が可能。(初期設定)	●縦、横どちらかでの設置が可能。	●セキュリティーワイヤーに対応。
梱包	1個口/260×180×240mm・2.3kg	1個口/340×240×100mm・3.8kg	1個口/1045×360×110mm・10.3kg	1個口/195×115×195mm・2.1kg
JAN	4969887 193693	4969887 193709	4969887 193723	4969887 193716

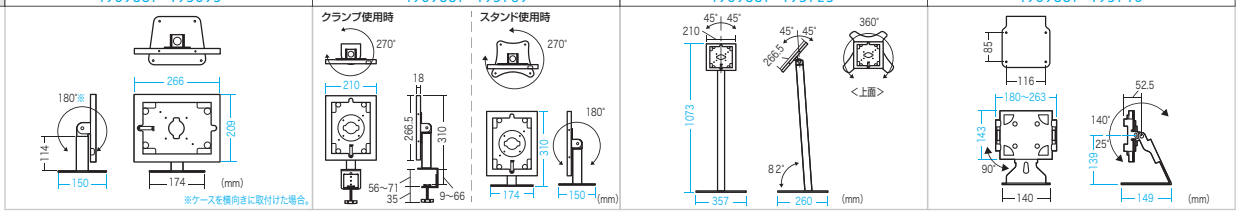

〈共通特長〉●使用状況に合わせて角度調整が可能。●収納したままで、充電ケーブルやホームボタン※が使える。※CR-LASTIP30Wを除く。 〈共通仕様〉■出荷形態:組立出荷 ■材質:スチール(エポキシ樹脂粉体塗装)

10.2インチiPadをスタンド・壁面・アームに取付けできる。VESA100×100mm対応。

VESA規格対応 組立出荷

CR-LAIPAD15W 10.2iPadVESA対応ボックス ¥15,200(税抜価格)

5月上旬発売予定

4969887 193761 ホームボタンを押せない仕様。 モニタアームに取付けることができる。

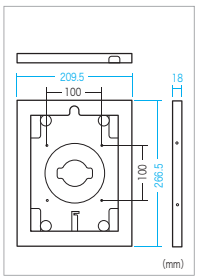

特長・仕様

- ●収納したままで、充電ケーブルを挿すことができます。※取外し防止、盗難防止の機能はありません。
- ●ケース背面部にはVESA100×100mmを装備しており、スタンドやモニターアーム、壁面用ブラケットに取付けることができます。
  ※本製品には鍵は装備されておりません。蓋を固定させるボルトには星形ボルトを採用しています。

対応機種	Apple 10.2インチiPad 2019
サイズ・重量	W209.5×D18×H266.5mm・1.1kg
出荷形態	組立出荷
梱包	1個口/285×225×35mm・1.2kg
材質	スチール(エポキシ樹脂粉体塗装)
付属品	VESA対応製品取付け用ネジ(M4×8)