14 モニターアーム

CR-HGCHシリーズと組合せて使用するモニターアーム。場所をとらずに複数モニターの設置が可能。

CR-HGCHLA○WNシリーズ　水平垂直アーム

チルト　パン　ロテーション　スウィング　27型まで※1　耐荷重2~10kg　VESA規格対応　組立出荷

※1:取付けるディスプレイサイズは重量と耐荷重を基準として選定してください。

2関節・水平垂直アーム　3関節・水平垂直アーム

CR-HGCHLA4WN　4969887 193174
CR-HGCHLA5WN　4969887 193181

CR-HGCHシリーズ用モニターアームです。
※本製品は単体では使用できません。CR-HGCHシリーズの支柱およびアーム取付け用バーを別途ご購入ください。

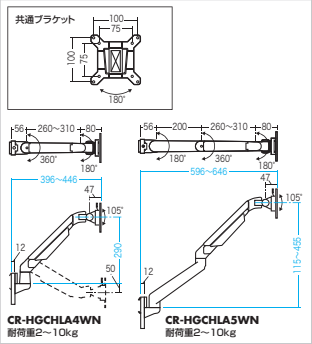

特長・仕様　5月中旬発売予定

●VESA規格75×75mm、100×100mmに対応しています。

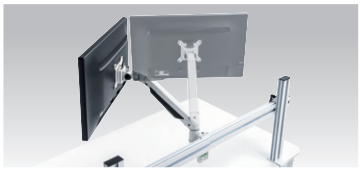

品番	CR-HGCHLA4WN	CR-HGCHLA5WN
税抜価格	¥19,500	¥25,500
梱包	1個口/520×140×110mm・2.2kg	1個口/475×195×140mm・3.1kg
出荷形態	組立出荷	
材質/付属品	スチール・アルミ/ディスプレイ取付ネジ(M4×12 4本)	

画面の位置を自由自在に調節できる水平垂直多関節液晶モニターアーム。机上面を有効活用。

CR-LA130シリーズ

ガスシリンダー内蔵　クランプ　グロメット　チルト　パン　ロテーション　スウィング　27型まで※1　耐荷重2~10kg　VESA規格対応

共通特長・仕様

水平可動

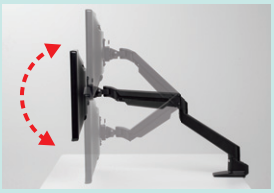
垂直可動

画面上下(チルト)

取付け方法は2通り

特長・仕様

●水平アームとガスシリンダーを内蔵した垂直アームを組み合わせたモニターアームです。
●VESA規格75×75mm、100×100mmに対応しています。
■出荷形態:ノックダウン組立式
■材質:クランプ/アルミ・スチール、アーム/アルミ、支柱/スチール(CR-LA1303WNのみ)

※1:想定されるディスプレイサイズは一般的な目安を示しています。取付けにおいてはディスプレイ重量と耐荷重を基準として選定してください。

1面タイプ　2面タイプ

品番・品名	CR-LA1301BKN2 水平垂直多関節液晶モニターアーム(ブラック)	CR-LA1301WN2 水平垂直多関節液晶モニターアーム(ホワイト)	CR-LA1303WN 水平垂直多関節液晶モニターアーム(上下2面・ホワイト)	CR-LA1302WN2 水平垂直多関節液晶モニターアーム(2面・ホワイト)
税抜価格	¥25,300	¥25,300	¥49,800	¥51,400
特長	●画面の位置を上下左右、自由に動かして机上面を有効活用できます。		●アームがそれぞれ独立して動作するため、各ディスプレイの位置を調整することができます。	●アームがそれぞれ独立して動作するため、各ディスプレイの位置を調整することができます。
梱包	1個口/475×195×140mm・4.0kg		1個口/755×240×175mm・10kg	1個口/580×225×165mm・7.5kg
付属品	ディスプレイ取付ネジ(M4×12・4本)		ディスプレイ取付ネジ(M4×12・8本)	ディスプレイ取付ネジ(M4×12・8本)
JAN	4969887 193129	4969887 193136	4969887 193150	4969887 193143

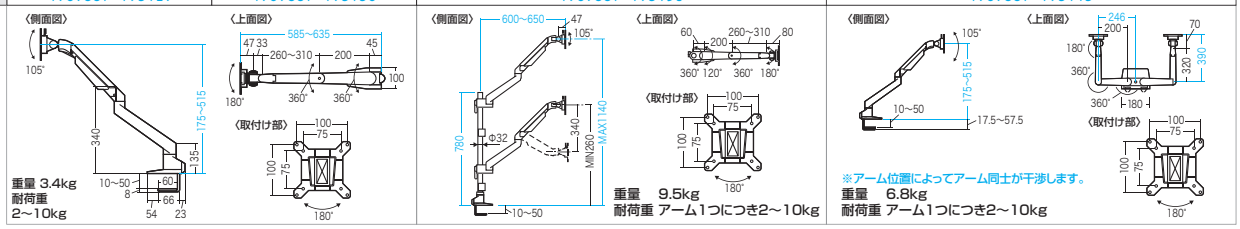

ノートパソコンの位置を自由自在に変更できる。机上面を有効活用。

CR-LANPC2N　ノートパソコン用水平垂直多関節アーム　¥27,800(税抜価格)

クランプ　グロメット　チルト　パン　スウィング　耐荷重5kg

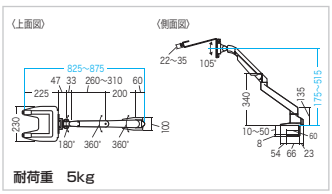

4969887 193167

特長・仕様

●水平アームとガスシリンダーを内蔵した垂直アームを組合せたノートパソコン用アームです。
●目線の高さに合わせて、位置を変更することができます。(完全固定ではありません)

サイズ・重量	寸法図参照・4.5kg
梱包	1個口/485×285×175mm・5kg
出荷形態	ノックダウン組立式
材質	クランプ/アルミ・スチール、アーム/アルミ