16 タブレットスタンド

13インチタブレット対応、高さ・角度が調節できる。

MR-TABST17 鍵付きタブレットスタンド ¥17,800(税抜価格)

4969887 142035　背面

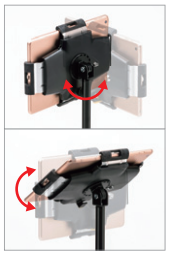

画面の角度を
上下左右に角度調整できる。

特長・仕様

- 13インチまでのiPad・タブレットが取付けできます。
- 盗難対策用の鍵付きです。
- 高さは670~1120mmまで無段階で調整できます。
- ブラケット部は90°ごとに回転します。
- 受付や展示会などでの設置に最適です。
- 南京錠(別売り)が取付けできます。

サイズ・重量	φ314×H1120(支柱)mm・6kg
梱　包	1個口/385×140×992mm・7kg
出荷形態	ノックダウン組立式
材　質	支柱部/スチール、ホルダー部/ABS樹脂・アルミ
付属品	鍵×2本(1種類)

17 液晶・プラズマTVスタンド

TV会議に便利なカメラ台付き、32型~55型まで。

CR-PL31BK ¥92,800(税抜価格)
32型~55型対応液晶・プラズマTVスタンド

4969887 192795

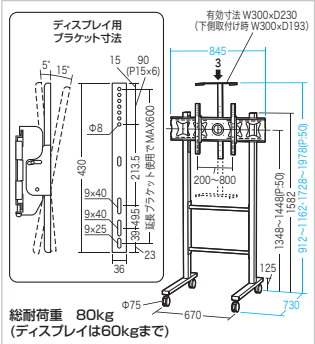

特長・仕様

- 32型~55型までのディスプレイの搭載が可能です。
- カメラ台はディスプレイの上下どちらにも取付けることができます。
- φ75mmキャスターを採用しています。(前方はストッパー付き)
- オプションにて、棚板を2枚まで追加することができます。

サイズ	W845×D730×H1978mm
梱　包	2個口
出荷形態	ノックダウン組立式
材　質	本体/スチール(メラミン焼付塗装)、取付金具/スチール(エポキシ樹脂粉体塗装)
付属品	ディスプレイ取付けネジ(M4×12、M4×16、M5×16、M5×36、M6×16、M6×36、M8×16、M8×36・各4本ずつ)

オプション

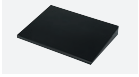

CR-PLNT3BK 発売中
液晶・プラズマ
ディスプレイスタンド用棚板
¥9,200(税抜価格)
4969887 634998

オプションの追加で上下2面でディスプレイを設置可能。

CR-PL32BK ¥95,800(税抜価格)
高位置取付け32型~65型対応液晶・プラズマTVスタンド

4969887 192801

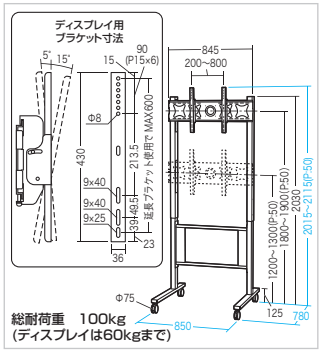

特長・仕様

- ディスプレイの画面中心位置を1800~1900mmの高位置に設置できます。
- 案内表示やサイネージに最適です。
- φ75mmキャスターを採用しています。(前方はストッパー付き)
- オプションを追加することで上下2面でディスプレイを設置することができます。※上下2面で設置する場合は50~52型程度までです。

サイズ	W850×D780×H2115mm		
梱　包	2個口	出荷形態	ノックダウン組立式
材　質	本体/スチール(メラミン焼付塗装)、取付金具/スチール(エポキシ樹脂粉体塗装)		
付属品	ディスプレイ取付けネジ(M4×12、M4×16、M5×16、M5×36、M6×16、M6×36、M8×16、M8×36・各4本ずつ)		

オプション

CR-PL32PNBK
CR-PL32BK用
追加ディスプレイパネル
¥25,800(税抜価格)
4969887 192818

CR-PLNT3BK 発売中
液晶・プラズマディスプレイスタンド用棚板
¥9,200(税抜価格) 4969887 634998

18 ファブリックチェア

空間になじむファブリック生地を採用。

SNC-T153GY ¥23,500(税抜価格)
ハイバックファブリックチェア

4969887 133002

快適ロッキングで、ゆったりできます。また、肘あて付きで腕の疲れを低減します。

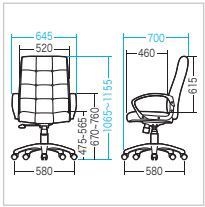

特長・仕様

- 肌触りのいい布生地を使用した、ハイバックチェアです。

サイズ・重量	外寸・重量/W645×D700×H1065~1155mm・12.7kg 背もたれ/W520×H615mm 座面(座面調節)/W520×D460mm(H475~565mm)		
梱　包	1個口/690×320×585mm・15.6kg		
出荷形態	ノックダウン組立式	耐荷重量	座面/80kg
機　能	ガス圧リフト装置、背もたれ・座面ロッキング機能(固さ調節可能)、肘あて付き		

疲れたらオットマンを出してくつろげる、寝られる。

SNC-T154GY ¥45,500(税抜価格)
オットマン収納ファブリックチェア

4969887 133019

リクライニング機能付きで、オットマンを出して背もたれを倒すとほぼフラットにすることができます。(最大160°)

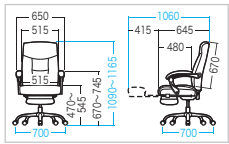

特長・仕様

- 肌触りのいい布生地を使用しています。
- 大きめの座面と背もたれでゆったり座れます。

サイズ・重量	外寸・重量/W700×D700×H1090~1165mm・25kg 背もたれ/W515×H670mm、 座面(座面調節)/W515×D480×H470~545mm		
梱　包	1個口/780×450×670mm・28kg		
出荷形態	ノックダウン組立式	耐荷重量	座面/80kg
機　能	ガス圧リフト装置、肘あて付き、無段階リクライニング機能(最大160°)、収納式オットマン		